Nikon

with **WARRANTY**

NIKKOR

AF-P DX NIKKOR 70–300mm f/4.5–6.3G ED VR
AF-P DX NIKKOR 70–300mm f/4.5–6.3G ED

Ru Руководство пользователя (с гарантийным талоном)
Ua Посібник користувача (з гарантійним формуляром)
Kk Қолданушы нұсқаулығы (кепілдік бар)
Gr Εγχειρίδιο οδηγιών χρήσης (με Εγγύηση)
Ro Manualul utilizatorului (cu garanție)
Tr Kullanım Kılavuzu (Garanti Belgesi ile)
Hu Használati útmutató (jótállási jeggyel)

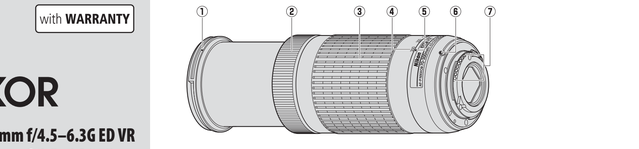

Рис. /Рисунок /Сурет

Printed in Thailand
7MA0327H-04

NIKON CORPORATION

Nikon Europe Service Warranty Card

Название модели/ Назва моделі/Үлгі атауы /Ονομα μοντέλου/Nume model/ Model adı/Model neve

AF-P DX NIKKOR 70–300mm f/4.5–6.3G ED VR

AF-P DX NIKKOR 70–300mm f/4.5–6.3G ED

Серийный №/Серійний номер/Сериялық нөмір/ Σειριακός αριθμός/ Seri No./ Sorozatszám

Дата покупки/ Дата покупки/ Сатып алу күні/ Ημερομηνία αγοράς/ Data achiziționării/ Satın alım tarihi/ Vásárlás dátuma

Имя и адрес клиента/ Ім'я та адреса користувача/ Тұтынушының аты және мекенжайы/ Όνομα και διεύθυνση πελάτη/ Numele și adresa clientului/ Müşterinin adı ve adresi/ Ügyfél neve és címe

Дилер/ Дилер/ Дилер/ Πωλητής/ Vânzător/ Satıcı/ Viszonteladó

Дистрибьютор/ Дистрибʼютор/ Дистрибьютор/ Διανομέας/ Distribuitor/ Distribütör/ Forgalmazó

Nikon Europe B.V.
The Garden, Stroombaan 14, 1181 VX Amstelveen, The Netherlands

Изготовитель/ Виробник/ Өндіруші/ Κατασκευαστής/ Producător/ Üretici/ Gyártó

NIKON CORPORATION
Shinagawa Intercity Tower C, 2-15-3, Konan, Minato-ku, Tokyo 108-6290 Japan

Ru **Условия гарантии**
Оборудование Nikon имеет гарантию от любых заводских дефектов на один полный год от даты первоначальной покупки. Если в течение данного периода гарантии изделие оказывается дефектным по причине ненадлежащего материала или производственного брака, наш сертифицированный сервисный центр на европейской территории продавца Nikon Europe B.V. выполнит бесплатный ремонт, который включает работы и замену деталей. Nikon оставляет за собой право (по своему усмотрению) заменить или производить ремонт изделия.

1. Данная гарантия предоставляется только при предоставлении заполненного гарантийного талона и оригинального счета или чека, указывающего дату покупки, тип изделия и название продавца вместе с изделием.
Nikon оставляет за собой право отказать в бесплатном гарантийном обслуживании, если вышеуказанные документы не могут быть предоставлены или если информация, содержащаяся в них, неполная или неразборчивая.
2. Данной гарантийный талон не покрывает:
• необходимое техническое обслуживание и ремонт или замену деталей по причине обычного износа;
• модификации для обновления изделия относительно его нормального первоначального, описанного в руководстве пользователя, без предварительного письменного согласия Nikon;
• транспортные расходы и все транспортные риски, относящиеся напрямую или косвенно к гарантийному талону изделий;
• любые повреждения, возникающие в результате модификаций или настроек, которые могут быть применены к изделию, без предварительного письменного согласия Nikon для соответствия местным или национальным техническим стандартам, которые в силе в любой другой стране, отличной от той, для которой изделие было изначально разработано и/или произведено.
3. Гарантия не применяется в случае:
• повреждения, вызванного неправильным использованием, включая, но не ограничивая ошибку использования изделия для обычных целей или согласно инструкциям пользователя о правильном использовании и техническом обслуживании, а также для условий или использования изделия, которые несовместимы со стандартами безопасности, действующими в стране использования;
• повреждения, вызванного несчастными случаями, включая, но не ограничиваясь молнией, водой, огнем, неправильным использованием или пренебрежением;
• изменения, порчи, неразборчивости или удаления модели или серийного номера на изделии;
• повреждений, возникших в результате ремонта или регулировок, которые были проведены неуполномоченными сервисными организациями или лицами;
• дефектов в любой системе, в которую изделие интегрировано или с которой оно используется.
4. Данной гарантийный талон не влияет на их законные права потребителя в соответствии с действующим национальным законодательством, ни на права потребителя по отношению к дилеру, возникающие согласно договору купли-продажи.

Примечание: Обзор всех авторизованных сервисных станций Nikon можно найти в режиме онлайн по следующей ссылке
https://www.europe-nikon.com/service/

Ua **Умови гарантії**
На це обладнання Nikon надається гарантія від дефектів виробництва на один рік від дати початкової покупки. Якщо протягом гарантійного терміну виявиться дефектним через незадовільну якість матеріалів або виготовлення, наша авторизована сервісна мережа на території збуту компанії Nikon Europe B.V. виконає безкоштовний ремонт виробу, що включає роботу та заміну деталей, згідно з умовами та положеннями, викладеними нижче. Компанія Nikon залишає за собою право (на свій власний розсуд) замінити або відремонтувати виріб.

1. Ця гарантія надається після пред'явлення заповненого гарантійного формуляра і оригінату рахунка-фактури або товарного чека, в якому вказано дату покупки, тип виробу та назву компанії-продавця, разом із виробом.
Компанія Nikon залишає за собою право відмовити у безкоштовному гарантійному обслуговуванні, якщо зазначені вище документи неможливо пред'явити або якщо наведена в них інформація є неповною або її важко зчитувати.
2. Ця гарантія не поширюється на такі випадки:
• необхідне технічне обслуговування та ремонт або заміна деталей через нормальне зношення;
• внесення змін для модернізації виробу відносно його первинального призначення, описаного у посібнику користувача, без попереднього письмового дозволу компанії Nikon;
• витрати на перевезення та всі ризики перевезення, пов'язані або напряму пов'язані з гарантією на виробі;
• будь-які пошкодження, що виникли внаслідок модифікацій або налаштувань виробу, які були зроблені без попереднього письмового дозволу компанії Nikon з метою утворення у місцевому або національному стандартам, чинними у будь-якій країні, відмінній від тієї, для використання в якій виріб було розроблено та/або виготовлено.
3. Гарантія не застосовується у таких випадках:
• пошкодження виробу внаслідок немалозмінного використання, включаючи, серед іншого, використання виробу у спосіб, відмінний від його нормального призначення, або дотримання інструкцій для користувача щодо належного використання та технічного обслуговування, а також установлення або використання виробу без дотримання стандартів із техніки безпеки, чинних у країні використання;
• пошкодження виробу внаслідок нещасних випадків, включаючи, серед іншого, пошкодження внаслідок дії блискавки, води, вогню, немалозмінного використання або недбалості;
• зміна, спотворення, нечитність або видалення назви моделі або серійного номера на виробі;
• пошкодження виробу внаслідок ремонтних робіт або налаштувань, виконаних незавторизованими сервісними організаціями або особами;
• наявність дефектів у будь-якій системі, у яку виріб інтегрований, або з якою він використовується.
4. Ця гарантія обслуговуванням не впливає, ні на законні права користувача, передбачені чинним національним законодавством, ні на права користувача у відношенні до продавця, які випливають з його договору купівлі-продажу.

Примітка: Загальні відомості про всі авторизовані сервісні центри Nikon можна знайти за цим посиланням
https://www.europe-nikon.com/service/

Gr **Όροι εγγύησης**
Ο Nikon εξοπλισμός σας διαθέτει εγγύηση έναντι οποιωνδήποτε ελαττωματικών κατασκευές για ένα ολόκληρο χρόνο από την αρχικοποίηση της αγοράς αυτού. Εάν κατά τη διάρκεια αυτής της περιόδου του εγγυήσεις το προϊόν αποδεικνύεται ελαττωματικό λόγω ακατάλληλου υλικού ή κακοποίησης, η εξουσιοδοτημένη δικτυο-σέρβις μας εντός της ευρωπαϊκής ζώνης πωλήσεων της Nikon Europe B.V. θα επισκευάσει το προϊόν χωρίς χρέωση για την εργασία και τα εξαρτήματα, με τους όρους, και τις προϋποθέσεις που ορίζονται παρακάτω. Η Nikon διατηρεί το δικαίωμα (κατά την απόλυτη διακρίσεή της) εναλλακτικά για την αντικατάσταση ή την επισκευή του προϊόντος.

1. Η παρούσα εγγύηση παρέχεται μόνο κατά τη στιγμή της παρουσίασης κόμπον εγγύησης, και του πρωτότυπου τιμολογίου ή αποδείξης αγοράς που υποδεικνύει την ημερομηνία αγοράς, τον τύπο του προϊόντος και το όνομα του αντιπροσώπου, μαζί με το προϊόν.
Η Nikon διατηρεί το δικαίωμα να αρνηθεί δωρεάν σέρβις βάσει εγγύησης αν δεν είναι δυνατή η επίδειξη των παραπάνω εγγράφων ή αν οι πληροφορίες σε αυτά είναι ελλιπείς ή δυσανάγνωστες.
2. Η παρούσα εγγύηση δεν θα καλύψει:
• απαραίτητη συντήρηση και επισκευή ή αντικατάσταση εξαρτημάτων που οφείλεται σε φυσιολογική φθορά;
• τροποποιήσεις για την ανοβάθμιση του προϊόντος πέραν του προβλεπόμενου κατά τον χρόνο της αγοράς, όπως περιγράφεται στο εγχειρίδιο οδηγιών χρήσης, χωρίς την προηγούμενη γραπτή συγκατάθεση της Nikon;
• εξόδα μεταφορά, και όλοι τοις κινδύνους μεταφοράς που σχετίζονται άμεσα ή έμμεσα με την εγγύηση των προϊόντων.
3. Η εγγύηση δεν θα ισχύει σε περίπτωση:
• κακοποίησης· Σημ: που προέρχεται από μεταχειρίες ή πρακτικεμένες που ανάξιες να γίνουν στο προϊόν, χωρίς τις προηγούμενη γραπτή συγκατάθεση της Nikon, κατά τα είναι αναμενες με τα τοπικά ή εθνικά τρόποι πρότυπα που ισχύουν σε οποιαδήποτε άλλο χώρο εκτός από αυτό για την οποία σχεδιάστηκε αρχικά και/ή κατασκευάστηκε το προϊόν.
• ατυχήματα σε οποιαδήποτε ηλεκτρικό μέσο στο οποίο το προϊόν ήχει εγκαταστηθεί ή με το οποίο χρησιμοποιείται.
4. Η εγγύηση αυτή δεν επηρεάζει τα νομιμα δικαιώματα του καταναλωτή βάσει της νομοθεσίας εθνικής νομοθεσίας, ούτε τα δικαιώματα του καταναλωτή έναντι του αντιπροσώπου που προκύπτει από τη σύμβαση πώλησης/αγορας τους.

Ελληνικά: Μία επισκόπηση όλων των εξουσιοδοτημένων Σταθμών Σέρβις της Nikon παρέχεται στο διαδίκτυο σε αυτήν τη Σύνδεσμο
https://www.europe-nikon.com/service/

Ro **Termeni de garanție**
Echipamentul dumneavoastă Nikon este garantat pentru orice defect de fabricație timp de un an de la data cumpărării inițiale. Dacă în acestă perioadă de garanție produsul se dovedește a fi defect din cauza materialului sau modului de fabricare necorespunzătoare, rețeaua noastră de service autorizat de pe teritoriul de vânzări Europa B.V. Nikon va repara produsul, fără costuri pentru manopera și piesele de schimb și condițiile enumerate mai jos. Nikon își rezervă dreptul (la libera sa alegere) de a înlocui sau de a repara produsul.

1. Acestă garanție este furnizată numai la prezentarea cardului de garanție original și a facturii originale sau a chitanței cu indică data cumpărării, tipul produsului și numele furnizorului, împreună cu produsul.
Nikon își rezervă dreptul de a refuza servicile de garanție gratuite dacă documentele de mai sus nu sunt prezentate sau dacă informațiile conținute sunt incomplete sau illizibile.
2. Acestă garanție nu cuprinde:
• întreținerea necesară și reparații sau înlocuirea componentelor din cauza uzurii normale.
• modificări pentru îmbunătățirea produsului de la data inițială a sa cum este descris în manualul utilizatorului, fără consimțământul scris în prealabil al Nikon.
• costurile de transport și toate riscurile de transport legate direct sau indirect de garanția produselor.
• orice daune cauzate de modificări sau reglaje ce pot fi realizate produselor, fără consimțământul în prealabil în scris al Nikon, pentru a fi în conformitate cu standardele tehnice naționale sau locale în vigoare în orice altă țară decât cele pentru care a fost conceput și/sau fabricat produsul inițial.
3. Garanția nu este aplicabilă în cazul:
• deteriorărilor cauzate de utilizarea incorectă inclusiv, dar fără a se limita la incapacitatea de a utiliza produsul în scopul său normal sau în acord cu instrucțiunile de utilizare legate de utilizarea și întreținerea corespunzătoare, și de instalarea sau utilizarea produselor fără a fi în stare să respecte de siguranță în vigoare în țara în care este utilizat produsul.
• deteriorări provocate de accidente, inclusiv, dar fără a se limitare la deteriorări electrice, inundație, incendiu, utilizare incorectă sau neglijență.
• alterări, deformări, ilizibilități sau eliminări modelului sau numărului de serie a produsului.
• defectele cauzate de reparații sau reglaje realizate de organizații sau persoane de service neautorizate.
• defectele oricărui alt sistem în care este încorporat sau cu care este utilizat produsul.
4. Acestă garanție de service nu afectează drepturile statutare de consumatorului sub legile naționale aplicabile și în vigoare, și nici drepturi consumatorului în relație cu furnizorul, dezvăr ce rezultă din contractul de vânzare-cumpărare.

Notificare: O prezentare generală a tuturor birourilor de service Nikon poate fi găsită online la următorul link
https://www.europe-nikon.com/service/

Tr **Garanti Koşulları**
Nikon ekipmanınız tüm üretim hatalarına karşı orijinal satın alım tarihinden itibaren tam bir yıl garantilidir. Bu garanti süresi sırasında ürünün düzgün olmayan malzeme veya İyilik nedeniyle kusurlu olduğu anlaşılırsa, Nikon Europe B.V.'nin satış alanı dahilindeki yetkili servis ağımız, İyilik veya parçalar için ücret almadan ürünü aşağıda yine sözleri hükümleri ve koşullarda tamir edecektir. Nikon ürünü değiştirme veya tamir etme hakkını (tamamen kendi takdirine göre) saklı tutar.

1. Bu garanti ürünle birlikte yalnıza tamamlanmış garanti belgesi kartı ve orijinal fatura veya satın alım tarihi, ürün türü ve satıcı adını gösteren bir satın alım fişinin sunulması üzerine sağlanır.
Nikon'dan bu belgeler sunulamıyor veya belgelerde yer alan bilgiler eksik veya okunmuyorsa, Nikon ücretsiz garanti hizmetini reddetme hakkını saklı tutar.
2. Şunlar bu garanti belgesi kapsamında değildir:
• yıprelı bakım ve normal aşınma ve yırtılma nedeniyle onarım veya parça değişimi.
• Nikon'un yazılı izni olmadan, ürünü ektabanda açıklanan normal amacından yüksektrek için yapılan modifikasyonlar.
• taşıma maliyetleri ve ürünlerin garanti belgesi ile doğrudan veya dolaylı olarak ilgili tüm taşıma riskleri.
• ürünün orijinal olarak tasarlandığı ve/veya üretildiği ülkeler dışındaki diğer ülkelerde yürürlükteki yerel veya uluslararası teknik standartlara uymak için Nikon'un yazılı izni olmadan ürüne yapılabilecek modifikasyonlar ve ayarlamalardan kaynaklanan tüm hasarlar.
3. Garanti belgesi şu durumda geçerli olmayacaktır:
• ürünü normal amacı için veya uygun kullanım ve bakıma dair kullanıcı talimatlarına göre kullanılmaması dahil olmak ancak bunula sınırlı olmamak üzere yanlış kullanım dahil olmak üzere kapsamlıdır ve ürünün kullanıldığı ülkede yürürlükteki güvenlik standartları ile uyuşmayan şekilde kullanılması ve kurulması sonucunda oluşan hasarlar.
• yıldırım, su, yangın, yanlış kullanım veya ihmalden kaynaklanarak dahil olmak üzere ancak bunlarla sınırlı olmamak kaydıyla kazaların neden olduğu hasarlar.
• ürünün üzerindeki model ve seri numarasının değiştirilmesi, tahrif edilmesi, okunamaz veya silinmesi.
• yetkili olmayan servis kuruluşları veya kişileri tarafından yapılmış onarım veya ayarlamalardan kaynaklanan hasarlar.
• ürünün içine dahil edildiği veya birlikte kullanıldığı herhangi bir sistemdeki hatalar.
4. Bu servis garanti belgesi tüketicinin yürürlükteki geçerli ulusal yasalar altındaki yasal hakların veya tüketicinin satıcıya karşı satış/satın alım sözleşmelerinden doğan hakların etkilemez.

Bildirim: Tüm yetkili Nikon Servis İstasyonlarına genel bir bakış aşağıdaki Bu Bağlantıda çevrimiçi olarak bulunabilir
https://www.europe-nikon.com/service/

Hu **A garancia feltételei**
Gyártási hiba esetén Nikon termékét garancia védi az eredeti vásárlás időpontjától számított egy teljes évig. Amennyiben a garancia időszaka alatt a termék anyag- vagy gyártási hiba miatt meghibásodik, a Nikon Europe B.V. értékesítési területén működő hivatalos szervizközlatunk az alább feltételek szerint, munka- és anyagköltség felszámítása nélkül megjavítja készüléket. A Nikon saját belátása szerint dönthet arról, hogy a terméket kicserélj vagy megjavítja.

1. A garancia kizárólag akkor érvényes, ha bemutatja a kitöltött jótállási kártyát és az eredeti számlát vagy pénztári bizonylatot, amelyen szerepel a vásárlás dátuma, a termék típusa, valamint a forgalmazó és a termék neve.
A Nikon megtagadhatja a garanciális szervizelés díjmentes biztosítását, amennyiben a fenti dokumentumokat nem mutatják be, vagy az azokban szereplő adatok hiányosak, ill. olvashatatlanok.
2. A garancia nem terjed ki a következő esetekre:
• a szokásos használatból eredő kopás és elhasználódás miatt szükségessé válló karbantartási, javítási és alkatrészcsere.
• a termék használati útmutatójában ismertetett rendeltetésétől eltérő – a Nikon előzetes írásbeli engedélye nélkül végrehajtott – termékfejlesztési módosításokat.
• a termék garanciájából közvetlenül vagy közvetve fakadó szállítási költségek és szállítással kapcsolatos kockázatok.
• bármely kár, amely a termékcsomagban a Nikon szervizközlatt engedélye nélkül végrehajtott – olyan jellegű kalibrációkból és módosításból ered, amelyet azért hajtottak végre, hogy a termék megfeleljen a rendeltetési országát érintő olyan helyi vagy nemzeti műszaki szabványnak.
3. A garancia nem alkalmazható a következő esetekben:
• nem rendeltetés szerinti használatból eredő kár, nem kizárólagosan ideértve a termék rendeltetési céljából, ill. a megfelelő használata és karbantartása vonatkozó utasításokká ellétő használatát, valamint a használat országában hatályos biztonsági követelményekkel ellentétes üzemeltetést vagy használatát.
• balesetből eredő kár, nem kizárólagosan ideértve a villám-, víz- és tűzkárt, a nem rendeltetés szerinti használatot és a hanyagságból okozott kárt.
• a termékben lévő típusszám vagy gyártási szám módosítása, megrongálása, olvashatatlanná tétele vagy eltávolítása.
• javításban végzett vagy szervizelt által végzett javításból vagy módosításból eredő kár.
• bármely olyan rendszerből fakadó hiba, amelybe a terméket beszerelték, vagy amellyel használják azt.
4. Ez a szerv garancia nem befolyásolja a hatályos nemzeti jogszabályok által biztosított fogyasztói jogokat, illetve a fogyasztónak az értékesítési/vásárlási szerződésből fakadó, a forgalmazóval szemben fellépési biztosító jogait.

Megjegyzés: A Nikon hivatalos szakszervizeinek listája megtekinthető online, az alábbi hivatkozás segítségével:
https://www.europe-nikon.com/service/

Русский

Перед использованием данного изделия внимательно прочтите эти инструкции и руководство пользователя фотокамеры. На рисунках в данной инструкции показан объектив AF-P DX NIKKOR 70–300 мм f/4.5–6.3G ED VR.

Примечание: Объективы DX предназначены для использования с цифровыми зеркальными фотокамерами формата DX Nikon. Угол зрения объектива на фотокамере формата DX эквивалентен углу зрения объектива с фокусным расстоянием примерно в 1,5 × больше, установленного на фотокамере формата 35 мм.
Данный объектив не предназначен цифровые зеркальные фотокамеры или пленочные зеркальные фотокамеры серии D4, серии D3, серии D2, серии D1, серии D800, D700, D610, D600, серии D300, D200, D100, D90, D80, серии D70, D60, D50, серии D40, D7000, D5100, D5000, D3200, D3100 или D3000.
При использовании с фотокамерой D5500, D5300 или D3300, убедитесь, что прошивка фотокамеры обновлена до последней версии.
Если фотокамера выключена или истек таймер режима ожидания, кольцо фокусировки нельзя использовать для фокусировки фотокамеры, а при повороте кольца зуммирования объект выйдет из фокуса. Перед фокусировкой, включите фотокамеру или перезапустите таймер режима ожидания, нажав спусковую кнопку затвора наполовину.
Функции автофокусировки и дальномера поддерживаются при всех фокусных расстояниях. При использовании данного объектива не обращайте внимания на какие-либо разделы руководства пользователя фотокамеры, в которых приводятся ограниченные относительно объектива, фокусировки и дальномера для объективов с максимальной диафрагмой длиннее f/5.6.

Для вашей безопасности

⚠ **ПРЕДУПРЕЖДЕНИЕ**
- ***Не разбирайте и не модифицируйте изделие.*** В случае неисправности, ремонт изделия должен выполняться только квалифицированным специалистом. Если изделие разломилось в результате падения или другого несчастного случая, избегайте касания внутренние деталей. Необоблюдение этих мер предосторожности может привести к поражению электрическим током или другой травме.
- ***Немедленно выключите фотокамеру в случае неисправности.*** При появлении дыма или необычного запаха, исходящих из фотокамеры, немедленно отсоедините сетевой блок питания и извлеките батареи из фотокамеры, соблюдая осторожность, чтобы избежать ожогов. Продолжение работы может привести к пожару или травмам. После извлечения батареи отнесите изделие для проверки в официальный сервисный центр Nikon для проверки.
- ***Не допускайте попадания влаги на фотокамеру.*** Не подвергайте изделие воздействию воды и не берите изделие мокрыми руками. Несоблюдение этой меры предосторожности может привести к возгоранию или поражению электрическим током.
- ***Не пользуйтесь устройством в присутствии горючего газа.*** Использование данного оборудования на заправочных станциях или в присутствии пропана или другого горючего газа может привести к взрыву или пожару.
- ***Не смотрите на солнце через объектив или видоискатель фотокамеры.*** Если смотреть на солнце или другой источник яркого света через объектив или видоискатель, то это может вызвать необратимое ухудшение зрения.

⚠ **МЕРЫ ПРЕДОСТОРОЖНОСТИ**
- ***Держите подальше от детей.*** Несоблюдение этой меры предосторожности может привести к травме или неисправности изделия.
- ***Не фокусируйте солнечный свет через объектив.*** Сфокусированный через объектив солнечный свет может привести к возгоранию. При съемке освещенных сцен объектив не фокусируйте на солнце. Не оставляйте изделие в месте, подверженном прямому воздействию солнечного света.
- ***Не допускайте попадания посторонних предметов.*** Не допускайте попадания посторонних предметов в корпус фотокамеры. Несоблюдение этой меры предосторожности может привести к возгоранию или неисправности изделия.

Примечания для пользователей в Европе

Данный символ означает, что электрическое и электронное оборудование должно утилизироваться отдельно от бытовых отходов.
Следующие замечания касаются только пользователей в европейских странах:
- Данное изделие подлежит утилизации в соответствующих пунктах сбора. Не выбрасывайте изделие вместе с бытовым мусором.
- Раздельный сбор и переработка отходов помогают сберегать природные ресурсы и предотвращают отрицательные последствия для здоровья людей и окружающей среды, которые могут возникнуть из-за неправильной утилизации.
- Подробные сведения можно получить у продавца или в местной организации, ответственной за управление отходами.

■ Детали объектива (Рис.)

1 Метки крепления бленды
2 Кольцо фокусировки
3 Кольцо зуммирования
4 Шкала фокусного расстояния
5 Метка фокусного расстояния
6 Метки закрепления бленды
7 Контакты микропроцессора
8 Бленда*
9 Метка установки бленды
10 Метка установки бленды
* Дополнительно.

■ Установка и снятие объектива

Установка объектива

1 Выключите фотокамеру и снимите защитную крышку.
2 Снимите заднюю защитную крышку.
3 Установите объектив.
Удерживая метку крепления объектива на одной линии с меткой крепления на корпусе фотокамеры, установите объектив в байонет фотокамеры, затем поворачивайте объектив против часовой стрелки до щелчка, при этом метка крепления объектива должна находиться сверху.

Снятие объектива

1 Выключите фотокамеру.
2 Снимите объектив.
Чтобы снять объектив, нажмите кнопку освобождения объектива на фотокамере, поворачивайте его по часовой стрелке.

■ Фокусировка

Режим фокусировки определяется режимом фокусировки фотокамеры. См. руководство фотокамеры для получения информации о выборе режима фокусировки фотокамеры. Пользователям фотокамер D810-серии, Df, D750, D7200, D7100 или D5200 должны иметь в виду, что если разрешено истечение таймера режима ожидания, то положение фокуса изменяется, когда таймер перезапускается. Выполните повторную фокусировку перед съемкой. Более длительное время ожидания рекомендуется использовать для ручной фокусировки, а в других ситуациях, в которых Вы не сможете произвести спуск затвора сразу после фокусировки.

Автофокусировка

Фокусировка регулируется автоматически, когда фотокамера находится в режиме автофокусировки. Кольцо фокусировки также можно использовать для фокусировки фотокамеры, если спусковая кнопка затвора удерживается нажатой наполовину (или если удерживается нажатой кнопка «AF-ON»); это называется «автофокусировка с ручной доводкой» (M/A). Автофокусировка возобновит работу, когда спусковая кнопка затвора нажата наполовину (или нажата кнопка «AF-ON») повторно. Имейте в виду, что при касании кольца фокусировки во время работы автофокусировки, изменится положение фокусировки.

Ручная фокусировка

Когда фотокамера находится в режиме ручной фокусировки, фокусировку можно настроить, поворачивая кольцо фокусировки объектива.

■ Масштаб

Перед фокусировкой, поверните кольцо зуммирования, чтобы настроить фокусное расстояние и навести кадр.

■ Глубина резко изображаемого пространства

Если фотокамера имеет предварительный просмотр глубины резко изображаемого пространства, то глубину резко изображаемого пространства можно предварительно просмотреть в видоискателе.

■ Диафрагма

Диафрагма регулируется с помощью элементов управления фотокамеры.

■ Встроенные вспышки

При использовании встроенной вспышки на фотокамерах, оборудованных встроенной вспышкой, снимите бленду объектива, чтобы избежать винетирования (теней, образующихся там, где край объектива загораживает встроенную вспышку).

■ Подавление вибраций (только VR, AF-P DX NIKKOR 70–300 мм f/4,5–6,3G ED VR)

Подавление вибраций (VR) доступно, когда на фотокамере установлен объектив AF-P DX NIKKOR 70–300 мм f/4,5–6,3G ED VR и при нажатии спусковой кнопки затвора наполовину. Функцию подавления вибраций можно включить или отключить с помощью параметра **Оптический VR** в меню фотокамеры; при выборе Вкл., уменьшается смазывание, вызванное дрожанием фотокамеры, позволяя использовать выдержку до 4,0 остановок длиннее, чем именно Вы место в других случаях, увеличивая диапазон выдержек значений вращения. Влияние VR на выдержку измеряется в соответствии со стандартами Camera and Imaging Products Association (CIPA; Ассоциация производителей фотокамер и устройств обработки изображений); объективы формата FX измеряются с помощью цифровых фотокамер формата FX, объективы формата DX измеряются с помощью фотокамер формата DX. Эффективность измеряется при максимальном увеличении.

Использование подавления вибраций: Примечания

- При использовании подавления вибраций нажмите спусковую кнопку затвора наполовину и перед тем как нажать спусковую кнопку затвора полностью, дождитесь, пока изображение в видоискателе стабилизируется.
- Если подавление вибраций активно, изображение в видоискателе может смазаться после спускания затвора. Это не является неисправностью.
- Когда фотокамера панорамирует, подавление вибраций применяется только для движений, которые не являются часто панорамирования (например, если фотокамера панорамируется по горизонтали, то подавление вибраций будет применяться только для вертикальных сотрясений), что позволяет обеспечивает плавное панорамирование фотокамерой широкой дугой.
- Если фотокамера оборудована встроенной вспышкой, подавление вибраций будет заблокировано во время зарядки вспышки.
- Подавление вибраций обычно рекомендуется использовать, когда фотокамера установлена на штатив, хотя можно также выключить данную функцию в зависимости от условий съемки и типа штатива.
- Подавление вибраций рекомендуется, когда фотокамера установлена на моноподе.

■ Дополнительная бленда

Бленда защищает объектив и блокирует прямые лучи, которые могут стать причиной бликов и двоения изображения.

Установка бленды

Совместите метку крепления бленды (●) с меткой установки бленды (▲), а затем поворачивайте бленду (❷) до тех пор, пока метка ● не будет совмещена с меткой закрепления бленды (—◯).

Присоединяя или снимая бленду, удерживайте ее рядом со знаком ▲, и не затягивайте ее слишком туго. Если бленда перекошена, это может вызвать винетирование. Бленду можно переворачивать и устанавливать на объектив только когда он не используется. Когда бленда перевернута, не можно установить или снять, повернув ее, удерживая возле метки фиксации (—◯).

■ Уход за объективом

- Не подчищайте и не держите объектив или фотокамеру только за бленду.
- Содержите контакты микропроцессора в чистоте.
- Используйте грушу для удаления с поверхности объектива пыли и ворсинок. Чтобы удалить пятна и отпечатки пальцев, добавьте небольшое количество этилового спирта или очистителя для объективов на чистую, чистую хлопковую ткань или ткань для очистки объектива и, начиная от центра, очистите его круговыми движениями, стараясь не поставить пятно и не дотронуться пальцами до стекла.
- Никогда не используйте для очистки объектива органические растворители, такие как разбавитель для краски или бензин.
- Бленды или фильтры NC можно использовать для защиты переднего элемента объектива.
- Установите заднюю и надевающуюся свободно переднюю защитную крышку, прежде чем поместить объектив в футляр для объектива.
- Если объектив не будет использоваться в течение продолжительного времени, храните его в прохладном, сухом месте, чтобы предотвратить появление плесени и ржавчины. Не храните под воздействием прямого солнечного света или вместе с нафталиновыми или камфорными шариками против моли.
- Храните объектив сухим. Ржавление внутреннего механизма может привести к непоправимому повреждению.
- Если оставить объектив в чрезвычайно жарком месте, это может привести к повреждению или деформации частей, сделанных из усиленного пластика.

■ Входящие в комплект принадлежности

- Передняя защелкивающаяся крышка объектива LC-58 диаметром 58 мм
- Задняя защитная крышка объектива

■ Совместимые принадлежности

- 58 мм навинчивающиеся фильтры
- Бленда с байонетным креплением HB-77
- Чехол для объектива CL-1020
- Задняя защитная крышка объектива LF-4

■ Спецификации

Тип	Объектив G AF-P DX со встроенным микропроцессором и байонетом F
Фокусное расстояние	70 – 300 мм
Максимальная диафрагма	f/4,5 – 6,3
Устройство объектива	14 элементов в 10 группах (включая 1 элемент объектива ED)
Угол зрения	22° 50′ – 5° 20′
Шкала фокусного расстояния	Градуированные в миллиметрах (70, 100, 135, 200, 300)
Информация о расстоянии	Вывод на камеру
Масштаб	Ручное масштабирование, используя независимое кольцо зуммирования
Фокусировка	Автофокусировка с управлением шагового двигателя; отдельное кольцо фокусировки для ручной фокусировки
Подавление вибраций (только AF-P DX NIKKOR 70–300 мм f/4,5–6,3G ED VR)	Смещение объектива с использованием электродинамических серводриводов (VCM)
Минимальное расстояние фокусирования	1,1 м от фокальной плоскости при всех положениях зума
Количество лепестков диафрагмы	7 (скругленное отверстие диафрагмы)
Диафрагма	Полностью автоматическая
Шкала диафрагм	• 70 мм фокусное расстояние: f/4,5 – 22 • 300 мм фокусное расстояние: f/6,3 – 32
Измерение	При полностью открытой диафрагме
Установочный размер фильтра	58 мм (P = 0,75 мм)
Размеры	Прибл. максимальный диаметр 72 мм × 125 мм (расстояние от кромки байонета объектива фотокамеры)
Вес	AF-P DX NIKKOR 70–300 мм f/4,5–6,3G ED VR: Прибл. 415 г AF-P DX NIKKOR 70–300 мм f/4,5–6,3G ED: Прибл. 400 г

Nikon оставляет за собой право изменять технические характеристики оборудования, описанного в данном руководстве, в любое время и без предварительного предупреждения.

Українська

Перед використанням цього виробу уважно прочитайте цю інструкцію та посібник до фотокамери. На рисунках, наведених у цій інструкції, показано об'єктив AF-P DX NIKKOR 70–300mm f/4.5–6.3G ED VR.

Примітка. Об'єктиви формату DX призначені для використання з дзеркальними фотокамерами з одним об'єктивом Nikon формату DX. Кут огляду об'єктива фотокамери формату DX еквівалентний значенню для об'єктива з фокусною відстанню, більшою приблизно у 1,5 рази, встановленого на фотокамері формату 35 мм.
Цей об'єктив не підтримує цифрові дзеркальні фотокамери з одним об'єктивом серії D4, серії D3, серії D2, серії D1, серії D800, D700, D610, D600, серії D300, D200, D100, D90, D80, серії D70, D60, D50, серії D40, D7000, D5100, D5000, D3200, D3100 чи D3000.
При використанні з фотокамерою D5500, D5300 або D3300, убедитесь, что прошивка фотокамеры обновлена до последней версии.
Якщо фотокамера вимкнено або спливає таймер режиму очікування, кільце фокусування фотокамери не можна використовувати для фокусування, і прокручування кільця масштабування призведе до того, що об'єкт зійшовши опиниться поза фокусом. Перед фокусуванням необхідно увімкнути фотокамеру або повторно активувати таймер режиму очікування, натиснувши кнопку спуску затвора наполовину.
Функції автофокусування та далекомірна підтримуються не для всіх значень фокусної відстані. У разі використання цього об'єктива не беріть до уваги ті розділи посібника до фотокамери, у яких наведено обмеження щодо використання автофокусування та далекомірна для об'єктивів з максимальною діафрагмою, меншою за f/5.6.

Правила безпеки

⚠ **ПОПЕРЕДЖЕННЯ**
- ***Не розбирайте і не модифікуйте виріб.*** У разі несправності ремонт виробу має виконувати лише кваліфікований технічний персонал. Якщо виріб розбився в результаті падіння або з іншої причини, не торкайтеся його внутрішніх деталей. Недотримання цих застережень може призвести до ураження електричним струмом або отримання інших травм.
- ***Негайно вимкніть фотокамеру у разі несправності.*** Якщо помітите дим або відчуєте незвичний запах від обладнання, негайно вимкніть з мережі адаптер живлення і/або вийміть елемент живлення фотокамери. Будьте обережні, щоб уникнути опіків. Продовження роботи може призвести до пожежі або травмування. Після виймання елемента живлення віднесіть обладнання до авторизованого сервісного центру Nikon на огляд.
- ***Бережіть виріб від вологи.*** Не підходьте виробу дії води та не торкайтеся його вологими руками. Недотримання цього застереження може призвести до пожежі або ураження електричним струмом.
- ***Не користуйтеся приладом за наявності легкозаймистого газу.*** Експлуатація обладнання на заправних станціях, а також у присутності пропану чи іншого легкозаймистого газу або пилу може призвести до вибуху або пожежі.
- ***Не дивіться на сонце крізь об'єктив або видошукач фотокамери.*** Якщо дивитися на сонце або інші джерела яскравого світла крізь об'єктив або видошукач, можна отримати незворотне ушкодження зору.

⚠ **ЗАСТЕРЕЖЕННЯ**
- ***Зберігайте виріб у місцях, недоступних для дітей.*** Недотримання цього застереження може призвести до травмування або виходу виробу з ладу.
- ***Не фокусуйте сонячне проміння крізь об'єктив.*** Сонячне проміння, сфокусоване об'єктивом, може спричинити загоряння. Під час зйомки об'єктів, освітлених зраду, уникайте потрапляння сонця в кадр. Якщо об'єктив не буде використовуватись, протягом тривалого часу, встановіть на місце ковпачки об'єктива та зберігайте його у місці, захищеному від прямого сонячного проміння.
- ***Не допускайте перегрівання виробу.*** Не залишайте виріб у місцях, що зазнають

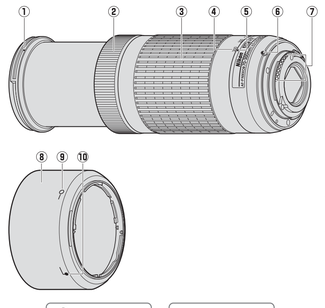

Σχήμα /Figura /Şekil /Ábra

Ελληνικά

Πριν από τη χρήση αυτού του προϊόντος, διαβάστε προσεκτικά τις οδηγίες και το εγχειρίδιο της φωτογραφικής μηχανής. Οι εικόνες σε αυτές τις οδηγίες παρουσιάζουν έναν φακό AF-P DX NIKKOR 70–300 mm f/4.5–6.3G ED VR.

Σημείωση Οι φακοί DX προορίζονται για χρήση με ψηφιακές μονοοπτικές φωτογραφικές μηχανές reflex με φορμά DX της Nikon. Η ικανότητα βελτίωσης ενός φακού σε μία φωτογραφική μηχανή με φορμά DX είναι ισοδύναμη με εκείνη ενός φακού με εστιακή απόσταση περίπου 1,5 × μεγαλύτερη, τοποθετημένος σε φωτογραφική μηχανή με φορμά 35 mm.

Αυτός ο φακός δεν υποστηρίζει τις ψηφιακές φωτογραφικές μηχανές SLR της σειράς D1, της σειράς D3, της σειράς D2, της σειράς D1, της σειράς D800, D700, D610, D600, της σειράς D300, D300S, D100, D80, της σειράς D70, D60, D50, της σειράς D40, D7000, D5100, D5000, D3200, D3100 ή D3000 ή φωτογραφικές μηχανές με φλς SLR. Στον τον χρησιμοποιείτε με μία φωτογραφική μηχανή D5500, D5300 ή D3300, βεβαιωθείτε ότι πρόκειται για μηχανές έχει ενημερωθεί με την πιο πρόσφατη έκδοση.

Αν η φωτογραφική μηχανή είναι ανεκφόρτωτη ή λήξει η χρονομετρητής μετά τη λήψη, η φωτογραφία δεν θα αποθηκευτεί στη μνήμη. Μπορείτε ωστόσο να εστιάσετε της φωτογραφικής μηχανής, και περιστρέφοντας τον δακτύλιο ζουμ το θέμα θα βγει εκτός εστίασης. Πριν από την εστίαση, ενεργοποιήστε τη φωτογραφική μηχανή ή επανεκκινήστε τον χρονομετρητή αναμονής πατώντας το κουμπί λήψης μέχρι τη μέση.

Οι λειτουργίες της αυτόματης εστίασης και της αναζήτησης εύρους υποστηρίζονται σε όλες τις εστιακές αποστάσεις. Κατά τη χρήση αυτού του φακού, αγνοήστε οποιεσδήποτε ενότητες του εγχειρίδιου της φωτογραφικής μηχανής σχετικά με τους περιορισμούς για την αυτόματη εστίαση και την αναζήτηση εύρους για φακούς με μέγιστο διάφραγμα πιο αργό από f/5.6.

Για την Ασφάλειά Σας

⚠ ΠΡΟΕΙΔΟΠΟΙΗΣΕΙΣ

- *Μην αποσυναρμολογείτε ή τροποποιείτε.* Σε περίπτωση δυαλεπτουργίας, το προϊόν θα πρέπει να επισκευαστεί μόνο από εξειδικευμένο τεχνικό. Σε περίπτωση που το προϊόν σπάσει και ανοίξει ως αποτέλεσμα πτώσης ή άλλου ατυχήματος, μην αγγίξετε τα εκτεθειμένα μέρη. Η μη τήρηση αυτών των προφυλάξεων μπορεί να προκαλέσει ηλεκτροπληξία ή άλλο τραυματισμό.
- *Σε περίπτωση δυαλεπτουργίας απενεργοποιήστε αμέσως τη φωτογραφική μηχανή.* Αν παρατηρήσετε καπνό ή ασυνήθιστη μυρωδιά προερχόμενη από τον εξοπλισμό, αποσυνδέστε αμέσως τον μετασχηματιστή ρεύματος και αφαιρέστε την μπαταρία της φωτογραφικής μηχανής φροντίζοντας να αποφύγετε τυχόν εγκαύματα. Η συνεχής λειτουργία μπορεί να προκαλέσει φωτιά ή τραυματισμό. Αφού αφαιρέσετε την μπαταρία, παραδώστε τον εξοπλισμό σε εξουσιοδοτημένο κέντρο σέρβις της Nikon για επιθεώρηση.
- *Διατηρείτε το προϊόν στεγνό.* Μην εκθέτετε το προϊόν σε νερό και μην το χειρίζεστε με βρεγμένα χέρια. Η μη τήρηση αυτής της προφύλαξης μπορεί να προκαλέσει φωτιά ή ηλεκτροπληξία.
- *Μην το χρησιμοποιείτε παρουσία εύφλεκτου αερίου.* Η λειτουργία του εξοπλισμού σε πρατήρια καυσίμων ή σε χώρο με παρουσία προπανίου ή άλλων εύφλεκτων αερίων ή σκόνης μπορεί να οδηγήσει σε έκρηξη ή φωτιά.
- *Μην κοιτάτε τον ήλιο μέσα από τον φακό ή το ανάκλαστρο της φωτογραφικής μηχανής.* Το κοίταγμα του ηλίου ή άλλης πηγής ισχυρού φωτός μέσα από τον φακό ή το ανάκλαστρο μπορεί να προκαλέσει μόνιμη βλάβη στην όραση.
- *Μη τοποθετείτε τις ηλεκτρικές φωτογραφικές μηχανές SLR* στις σειρές D1, στις σειρές D3, στις σειρές D2, στις σειρές D1, στις σειρές D800, D700, D610, D600, στις σειρές D300, D300S, D100, D80, στις σειρές D70, D60, D50, στις σειρές D40, D7000, D5100, D5000, D3200, D3100 ή D3000 ή φωτογραφικές μηχανές με φλς SLR. Στον τον χρησιμοποιείτε με μία φωτογραφική μηχανή D5500, D5300 ή D3300, βεβαιωθείτε ότι πρόκειται για μηχανές έχει ενημερωθεί με την πιο πρόσφατη έκδοση.
- *Μη τοποθετείτε τις ηλεκτρικές φωτογραφικές μηχανές SLR* στις σειρές D1, στις σειρές D3, στις σειρές D2, στις σειρές D1, στις σειρές D800, D700, D610, D600, στις σειρές D300, D300S, D100, D80, στις σειρές D70, D60, D50, στις σειρές D40, D7000, D5100, D5000, D3200, D3100 ή D3000 ή φωτογραφικές μηχανές με φλς SLR. Στον τον χρησιμοποιείτε με μία φωτογραφική μηχανή D5500, D5300 ή D3300, βεβαιωθείτε ότι πρόκειται για μηχανές έχει ενημερωθεί με την πιο πρόσφατη έκδοση.

Μέρη του Φακού (Εικόνα)

① Σημάδι τοποθέτησης σκιάστρου φακού
② Δακτύλιος εστίασης
③ Δακτύλιος ζουμ
④ Κλίμακα εστιακής απόστασης
⑤ Σημάδι εστιακής απόστασης
⑥ Σημάδι μοντούρας φακού
⑦ Επαφές CPU
⑧ Σκίαστρο φακού*
⑨ Σημάδι ασφάλειας σκιάστρου φακού
⑩ Σημάδι ευθυγράμμισης σκιάστρου φακού
* Προαιρετικό.

Προσάρτηση και Αφαίρεση του Φακού

Προσάρτηση του Φακού

1 Απενεργοποιήστε τη φωτογραφική μηχανή και αφαιρέστε το καπάκι σώματος της μηχανής.
2 Αφαιρέστε το πίσω κάλυμμα του φακού.
3 Προσαρτήστε τον φακό.
Διατηρώντας το σημάδι μοντούρας του φακού ευθυγραμμισμένο με το σημάδι μοντούρας στο σώμα της μηχανής, τοποθετήστε τον φακό στη μοντούρα μπαγιονέτ της φωτογραφικής μηχανής και στη συνέχεια περιστρέψτε αριστερόστροφα τον φακό μέχρι να ασφαλίσει στη θέση του με το σημάδι μοντούρας φακού προς τα πάνω.

Αφαίρεση του Φακού

1 Απενεργοποιήστε τη φωτογραφική μηχανή.
2 Αφαιρέστε τον φακό.
Για να αφαιρέσετε τον φακό, πατήστε το κουμπί απελευθέρωσης του φακού ενώ περιστρέφετε τον φακό δεξιόστροφα.

Εστίαση

Η λειτουργία εστίασης καθορίζεται από τη λειτουργία εστίασης της φωτογραφικής μηχανής. Ανατρέξτε στο εγχειρίδιο της φωτογραφικής μηχανής για πληροφορίες σχετικά με την επιλογή λειτουργίας εστίασης της μηχανής. Οι χρήστες των φωτογραφικών μηχανών σειράς D810, Df, D750, D7200, D7100 ή D5200 θα πρέπει να έχουν υπόψη ότι αν αφήσουν τον χρονομετρητή αναμονής να λήξει, η θέση εστίασης θα αλλάξει όταν γίνει επανεκκίνηση του χρονομετρητή. Εστάσετε ξανά πριν από τη λήψη. Συνιστώνται μεγαλύτεροι χρόνοι αναμονής για χειροκίνητη εστίαση και σε άλλες περιπτώσεις, στις οποίες δεν μπορεί να απελευθερωθεί το κλείστρο αμέσως μετά την εστίαση.

Αυτόματη Εστίαση

Η εστίαση ρυθμίζεται αυτόματα όταν η φωτογραφική μηχανή βρίσκεται σε λειτουργία αυτόματης εστίασης. Ο δακτύλιος εστίασης μπορεί επίσης να χρησιμοποιηθεί για εστίαση της φωτογραφικής μηχανής αν το κουμπί λήψης κρατηθεί πατημένο μέχρι τη μέση (ή αν το κουμπί AF-ON κρατηθεί πατημένο). Η λειτουργία αυτή είναι γνωστή ως «αυτόματη εστίαση με χειροκίνητη παράκαμψη αυτοματισμού» (M/A). Η αυτόματη εστίαση θα συνεχιστεί όταν το κουμπί λήψης πατηθεί μέχρι τη μέση (ή πατηθεί το κουμπί AF-ON) για δεύτερη φορά. Έχετε υπόψη ότι αν αγγίξετε τον δακτύλιο εστίασης ενώ γίνεται αυτόματη εστίαση θα αλλάξει η θέση εστίασης.

Χειροκίνητη Εστίαση

Όταν η φωτογραφική μηχανή βρίσκεται σε λειτουργία χειροκίνητης εστίασης, η εστίαση μπορεί να ρυθμιστεί περιστρέφοντας τον δακτύλιο εστίασης του φακού.

Zoom

Πριν την εστίαση, περιστρέψτε τον δακτύλιο zoom για να προσαρμόσετε την εστιακή απόσταση και να καδράρετε τη φωτογραφία.

Βάθος Πεδίου

Αν η φωτογραφική μηχανή προσφέρει προεπισκόπηση βάθους πεδίου, μπορεί να γίνει προεπισκόπηση του βάθους πεδίου στο σκόπευτρο.

Διάφραγμα

Το διάφραγμα προσαρμόζεται χρησιμοποιώντας τα χειριστήρια της φωτογραφικής μηχανής.

Μονάδες Ενσωματωμένου Φλας

Όταν χρησιμοποιείτε το ενσωματωμένο φλας σε φωτογραφικές μηχανές που είναι εξοπλισμένες με μονάδα ενσωματωμένου φλας, αφαιρέστε το σκίαστρο φακού για να αποφύγετε τη δημιουργία βινιέτας (σκιές που δημιουργούνται εκεί όπου η άκρη του φακού εμποδίζει το ενσωματωμένο φλας).

Απόσβεση Κραδασμών (VR, Μόνο AF-P DX NIKKOR 70–300 mm f/4.5–6.3G ED VR)

Η απόσβεση κραδασμών (VR) είναι διαθέσιμη όταν ένας φακός AF-P DX NIKKOR 70–300 mm f/4.5–6.3G ED VR είναι τοποθετημένος στη φωτογραφική μηχανή και πατηθεί το κουμπί λήψης μέχρι τη μέση. Η απόσβεση κραδασμών μπορεί να ενεργοποιηθεί και να απενεργοποιηθεί χρησιμοποιώντας την επιλογή **Ottico VR** στο μενού της φωτογραφικής μηχανής. Όταν είναι ενεργοποιημένη, μειώνει το θάμπωμα που προκαλείται από τα κούνημα της φωτογραφικής μηχανής, επιτρέποντας ταχύτητες κλείστρου έως 4,0 στοπ πιο αργά από ό,τι θα γινόταν διαφορετικά στην περίπτωση αυτή, αυξάνοντας το εύρος των διαθέσιμων ταχυτήτων κλείστρου. Τα αποτελέσματα του VR στην ταχύτητα κλείστρου μετρήθηκαν σύμφωνα με τα πρότυπα της Camera and Imaging Products Association (CIPA-Σύνδεσμος Προϊόντων Φωτογραφικών Μηχανών και Απεικόνισης). Οι φακοί με φορμά FX μετρήθηκαν με ψηφιακές φωτογραφικές μηχανές με φορμά FX, με φακούς με φορμά DX χρησιμοποιώντας φωτογραφικές μηχανές με φορμά DX. Οι φακοί με zoom μετρώνται στο μέγιστο zoom.

Χρήση της Απόσβεσης Κραδασμών: Σημειώσεις

- Όταν χρησιμοποιείτε την απόσβεση κραδασμών, πατήστε το κουμπί λήψης μέχρι τη μέση και περιμένετε έως ότου να σταθεροποιηθεί η εικόνα στο σκόπευτρο πριν πατήσετε το κουμπί λήψης μέχρι τέρμα.
- Όταν είναι ενεργοποιημένη η απόσβεση κραδασμών, η εικόνα στο σκόπευτρο ενδέχεται να είναι θολή μετά την απελευθέρωση του κλείστρου. Κάτι τέτοιο δεν αποτελεί ένδειξη δυαλεπτουργίας.
- Όταν η φωτογραφική μηχανή είναι τοποθετημένη, η απόσβεση κραδασμών ισχύει μόνο για κίνηση που δεν είναι μέρος της εκτέλεσης πανοραμικής λήψης (αν η φωτογραφική μηχανή μετακινηθεί οριζόντια, για παράδειγμα, η απόσβεση κραδασμών θα εφαρμοστεί μόνο στο κάθετο κούνημα), διευκολύνοντας έτσι την ομαλή τοποθέτηση της φωτογραφικής μηχανής σε ευρύ τόξο.
- Αν η φωτογραφική μηχανή είναι εξοπλισμένη με ενσωματωμένο φλας, η απόσβεση κραδασμών θα απενεργοποιηθεί κατά τη φόρτιση του φλας.
- Η απόσβεση κραδασμών γενικά συνιστάται όταν η φωτογραφική μηχανή είναι τοποθετημένη σε τρίποδο, αλλά μπορείτε να την απενεργοποιήσετε ανάλογα με τις συνθήκες λήψης και τον τύπο του τριποδίου.
- Η απόσβεση κραδασμών συνιστάται όταν η φωτογραφική μηχανή είναι τοποθετημένη σε μονόποδο.

Το Προαιρετικό Σκίαστρο Φακού

Το σκίαστρο φακού προστατεύουν τον φακό και εμποδίζουν την απευθείας έκθεση στο φως που θα μπορούσε διαφορετικά να προκαλέσει ανπανάκλαση ή βιπτά εδώλια.

Προσάρτηση του Σκίαστρου

Ευθυγραμμίστε το σημάδι τοποθέτησης σκιάστρου φακού (●) με το σημάδι ευθυγράμμισης σκιάστρου φακού (◤) και, στη συνέχεια, περιστρέψτε το σκίαστρο (➋) έως ότου το σημάδι ● να είναι ευθυγραμμισμένο με το σημάδι ασφάλειας σκιάστρου φακού (—●).

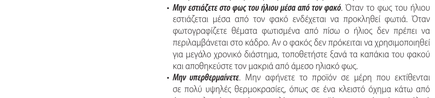

Κατά την προσάρτηση ή την αφαίρεση του σκιάστρου, κρατήστε το δίπλα στο σώμβολο ◤ πάνω στη βάση του και μην το σφίξετε πολύ. Ενδέχεται να προκληθεί δημιουργία βινιέτας αν το σκίαστρο δεν προσαρτηθεί σωστά. Το σκίαστρο μπορεί να αντιστραφεί και να τοποθετηθεί πάνω στον φακό όταν δεν χρησιμοποιείται. Όταν το σκίαστρο είναι ανάποδα, μπορεί να τοποθετηθεί και να αφαιρεθεί περιστρέφοντας το ενώ το κρατάτε δίπλα στο σημάδι ασφάλειας (—●).

Φροντίδα Φακού

- Μην σηκώνετε ή κρατάτε τον φακό ή τη μηχανή χρησιμοποιώντας μόνο το σκίαστρο φακού.
- Διατηρείτε καθαρές τις επαφές CPU.
- Χρησιμοποιήστε ένα φυσητήρι για να απομακρύνετε σκόνη και γνούδια από τις επιφάνειες του φακού. Για να απομακρύνετε λεκέδες και δακτυλικά αποτυπώματα, απλώστε μια μικρή ποσότητα οινοπνεύματος ή καθαριστικού φακών σε ένα μαλακό, καθαρό βαμβακερό πανί ή ύφασμα καθαρισμού φακών και καθαρίστε από το κέντρο προς τα έκρα με κυκλική κίνηση, φροντίζοντας να μην αφήσετε κηλίδες ή αγγίξετε το γυαλί με τα δάχτυλά σας.
- Μη χρησιμοποιείτε ποτέ οργανικούς διαλύτες όπως νέφτι ή βενζίνη για να καθαρίσετε το φακό.
- Το σκίαστρο φακού ή τα φίλτρα ουδέτερου χρώματος NC μπορούν να χρησιμοποιηθούν για την προστασία του μπροστινού στοιχείου του φακού.
- Προσαρτήστε το πίσω και το μπροστινό εφαρμοζόμενο κάλυμμα πριν τοποθετήσετε τον φακό στη θήκη του.
- Εάν ο φακός δεν πρόκειται να χρησιμοποιηθεί για εκτεταμένο χρονικό διάστημα, αποθηκεύστε τον σε ένα δροσερό, ξηρό χώρο για να αποφύγετε τη μούχλα και τη σκουριά. Μην τον αποθηκεύετε σε άμεσο ηλιακό φως ή με μπάλες ναφθαλίνης ή καμφοράς.
- Διατηρείτε τον φακό στεγνό. Εάν σκουριάσει ο εσωτερικός μηχανισμός, μπορεί να προκληθεί ανεπανόρθωτη ζημιά.
- Η εναπόθεση του φακού σε εξαιρετικά θερμούς χώρους ενδέχεται να καταστρέψει ή να στρεβλώσει μέρη που είναι κατασκευασμένα από ενισχυμένο πλαστικό.

Παρεχόμενα Εξαρτήματα

- Κουμπιτό Καπάκι Μπροστινού Φακού 58 mm LC-58
- Πίσω Κάλυμμα Φακού

Συμβατά Εξαρτήματα

- Βιδωτά φίλτρα 58 mm
- Σκίαστρο Bayonet HB-77
- Θήκη Φακού CL-1020
- Πίσω Κάλυμμα Φακού LF-4

Προδιαγραφές

Τύπος	Φακός AF-P DX τύπου G με ενσωματωμένο CPU και μοντούρα F
Εστιακή απόσταση	70 – 300 mm
Μέγιστο διάφραγμα	f/4.5 – 6.3
Κατασκευή φακού	14 στοιχεία σε 10 ομάδες (συμπεριλαμβανομένων 1 στοιχείου φακού ED)
Γωνία προβολής	22° 50′ – 5° 20′
Κλίμακα εστιακής απόστασης	Διαβαθμισμένη σε χιλιοστόμετρα (70, 100, 135, 200, 300)
Πληροφορίες απόστασης	Μετάδοση στη μηχανή
Zoom	Χειροκίνητο zoom με χρήση ανεξάρτητου δακτυλίου zoom
Εστίαση	Αυτόματη εστίαση που ελέγχεται με βαθμωτό μοτέρ. Συχνιριστός δακτύλιος εστίασης για χειροκίνητη εστίαση
Απόσβεση κραδασμών (AF-P DX NIKKOR 70–300 mm f/4.5–6.3G ED VR μόνο)	Μετατόπιση φακού με χρήση voice coil motors (VCMs)
Ελάχιστη απόσταση εστίασης	1,1 m από εστιακό επίπεδο σε όλες τις θέσεις zoom
Λεπίδες διαφράγματος	7 (πτερυγιά άνοιγμα διαφράγματος)
Διάφραγμα	Πλήρως αυτοματοποιημένο
Εύρος διαφράγματος	• Εστιακή απόσταση 70 mm: f/4.5 – 22 • Εστιακή απόσταση 300 mm: f/6.3 – 32
Μέτρηση	Πλήρες διάφραγμα
Μέγεθος προσαρτήματος φίλτρου	58 mm (P = 0,75 mm)
Διαστάσεις	Περίπου 72 mm μέγιστη διάμετρος × 125 mm (απόσταση από το κοίλο μοντούρας φακού της μηχανής)
Βάρος	AF-P DX NIKKOR 70–300 mm f/4.5–6.3G ED VR: Περίπου 415 g AF-P DX NIKKOR 70–300 mm f/4.5–6.3G ED: Περίπου 400 g

Η Nikon διατηρεί το δικαίωμα να αλλάξει τις προδιαγραφές του υλικού που περιγράφονται στο παρόν εγχειρίδιο οποιαδήποτε στιγμή χωρίς προηγούμενη προειδοποίηση.

Română

Înainte de utilizarea acestui produs, vă rugăm să citiți cu atenție acest acestei instrucțiuni, cât și manualul aparatului foto. Imaginile din acele instrucțiuni prezintă un obiectiv AF-P DX NIKKOR 70–300 mm f/4.5–6.3G ED VR.

Notă Obiectivele DX sunt destinate utilizării cu aparatele foto digitale Nikon format DX reflex cu vizare prin obiectiv. Unghiul de câmp al unui obiectiv pe un aparat foto format DX este echivalent cu cel al unui obiectiv cu o distanță focală de aproximativ 1,5 x mai mare montat pe un aparat foto în format de 35 mm.

Acest obiectiv nu acceptă aparatele foto digitale SLR seria D4, seria D3, seria D2, seria D1, seria D800, D700, D610, D600, seria D300, D200, D100, D90, D80, seria D70, D60, seria D50, D40, D7000, D5100, D5000, D3200, D3100 sau D3000 sau aparatele foto SLR cu film. Când se utilizează cu D5500, D5300 sau D3300, asigurați-vă că firmware-ul aparatului foto a fost actualizat la ultima versiune.

Dacă aparatul foto este oprit sau dacă a expirat temporizatorul standby, ineluel de declanșare nu poate fi folosit pentru a focaliza aparatul foto, iar cadrul nu poate fi vizat. Cu toate acestea, se poate focaliza manual prin rotirea inelului zoom și se poate vizat și focaliza. Înainte de a focaliza, porniți aparatul foto sau reporniți temporizatorul standby prin apăsarea la jumătate a butonului de declanșare.

Funcțiile focalizare automată și măsurarea distanței sunt acceptate la toate distanțele focale. Atunci când utilizați acest obiectiv nu țineți cont de niciuna dintre secțiunile manualului aparatului foto care menționează limitări pentru focalizare automată și măsurarea distanței pentru obiectivele cu o diafragmă maximă mai mică de f/5.6.

Pentru siguranța dumneavoastră

⚠ AVERTISMENTE

- *Nu demontați și nu modificați.* În cazul defectărilor, produsul trebuie să fie reparat numai de un tehnician calificat. În cazul în care produsul se sparge ca urmare a căderii sau a unui alt accident, evitați să atingeți componentele expuse. Nerespectarea acestor precauții poate duce la șoc electric sau la alte răniri.
- *În cazul defectarii, opriți imediat aparatul foto.* În caz că observați fum sau un miros neobișnuit ce provine din echipament, scoateți imediat din priză adaptorul la rețeaua electrică și scoateți acumulatorul aparatului foto, având grijă să nu vă ardeți. Continuarea utilizării poate duce la incendiu sau la răniri. După scoaterea acumulatorului, duceți echipamentul la un service autorizat Nikon pentru verificare.
- *A se menține uscat.* Nu expuneți produsul la apă și nu îl manipulați cu mâinile ude. Nerespectarea acestei precauții poate duce la incendiu sau la șoc electric.
- *Nu utilizați în prezența gazelor inflamabile.* Operarea echipamentelor electronice în benzinării sau în prezența propanului sau a altor gaze inflamabile ar putea provoca explozie sau incendiu.
- *Nu priviți spre soare prin obiectiv sau prin vizorul aparatului foto.* Privirea soarelui sau a altor surse de lumină puternică prin obiectiv sau prin vizor ar putea duce la afectarea permanentă a vederii.

⚠ ATENȚIONĂRI

- *A nu se lăsa la îndemâna copiilor.* Nerespectarea acestei precauții poate duce la răniri sau la defectarea produsului.
- *A nu se focaliza lumina soarelui prin obiectiv.* Lumina soarelui focalizată prin obiectiv poate produce incendii. Nu prindeți soarele în cadru când fotografiați subiecte cu fundal luminat; dacă obiectivul nu va fi utilizat o perioadă lungă de timp, puneți la loc capacele obiectivului și depozitați-l într-un loc ferit de lumina directă a soarelui.
- *A nu se supraîncălzi.* Nu lăsați produsul în locuri expuse la temperaturi extrem de ridicate, cum ar fi un vehicul închis aflat în lumina directă a soarelui, nu îl înfășurați într-un prosop sau într-o batistă și nu îl acoperiți în alt mod în timp ce este folosit. Nerespectarea acestor precauții poate duce la incendiu sau la defectarea produsului.

Avertismente pentru clienții din Europa

Acest simbol indică faptul că echipamentele electrice și electronice trebuie colectate separat.

Următoarele vizează doar utilizatorii din țările europene:

- Acest produs este proiectat pentru colectare separată la un centru adecvat de colectare. Nu aruncați la un loc cu deșeurile menajere.
- Colectarea separată și reciclarea ajută la conservarea resurselor naturale și la prevenirea consecințelor negative asupra sănătății umane și mediului care ar putea rezulta din cauza eliminării incorecte.
- Pentru mai multe informații, contactați distribuitorul sau autoritățile locale responsabile cu gestionarea deșeurilor.

Componentele obiectivului (Figura)

① Marcaj montare parasolar obiectiv
② Inel focalizare
③ Inel zoom
④ Scală lungime focală
⑤ Marcaj lungime focală
⑥ Marcaj montură obiectiv
⑦ Contacte CPU
⑧ Parasolar obiectiv*
⑨ Marcaj fixare parasolar obiectiv
⑩ Marcaj aliniere parasolar obiectiv
* Opțional.

Atașarea și scoaterea obiectivului

Atașarea obiectivului

1 Închideți aparatul foto și scoateți capacul corpului aparatului foto.
2 Scoateți capacul posterior al obiectivului.
3 Atașați obiectivul.
Păstrând marcajul de montură al obiectivului aliniat cu marcajul de montare de pe corpul aparatului foto, poziționați obiectivul în montura tip baionetă a aparatului foto și apoi rotiți obiectivul în sens invers acelor de ceasornic până când se fixează cu un clic în locul său cu marcajul monturii obiectivului la partea superioară.

Scoaterea obiectivului

1 Închideți aparatul foto.
2 Scoateți obiectivul.
Pentru a scoate obiectivul, apăsați butonul aparatului foto pentru decuplarea obiectivului în timp ce întoarceți obiectivul în sensul acelor de ceasornic.

Focalizare

Modul de focalizare este determinat de modul de focalizare al aparatului foto. Consultați manualul aparatului foto pentru informații despre selectarea modului de focalizare al aparatului foto. Utilizatorii aparatelor foto seria D810, Df, D750, D7200, D7100 sau D5200 trebuie să rețină faptul că dacă temporizatorul standby ajunge să expire, poziția de focalizare se va modifica la repornirea temporizatorului. Focalizați din nou înainte de fotografiere. Se recomandă mai mult timp standby pentru focalizarea manuală și în alte situații în care nu se eliberează obturatorul imediat după focalizare.

Focalizare automată

Focalizarea este reglată automat când aparatul foto este în modul de focalizare automată. Ineluel de focalizare poate fi utilizat și pentru a focaliza aparatul foto dacă butonul de declanșare este menținut apăsat la jumătate (sau dacă butonul AF-ON este menținut apăsat); acest lucru este cunoscut ca „focalizare automată cu supracomandă manuală" (M/A). Focalizarea automată se va relua când este apăsat la jumătate butonul de declanșare (sau când este apăsat butonul AF-ON) pentru a doua oară. Rețineți că atingerea inelului de focalizare în timp ce focalizarea automată este activă va modifica poziția focalizării.

Focalizare manuală

Când aparatul foto este în modul de focalizare manuală, focalizarea poate fi reglată prin rotirea inelului de focalizare al obiectivului.

Zoom

Înainte de a focaliza, rotiți inelul de zoom pentru reglarea distanței focale și încadrarea fotografiei.

Profunzime de câmp

Dacă aparatul foto permite previzualizarea profunzimii de câmp, profunzimea de câmp poate fi previzualizată în vizor.

Diafragmă

Diafragma se reglează folosind comenzile aparatului foto.

Unități bliț încorporate

Când utilizați bliț încorporat pe aparate foto echipate cu o unitate de bliț încorporat, scoateți parasolarul obiectivului pentru a preveni vignetarea (umbre create acolo unde capătul obiectivului acoperă blițul încorporat).

Türkçe

Bu ürünü kullanmadan önce, lütfen hem bu talimatları hem de fotoğraf makinesi kitabını dikkatlice okuyun. Bu talimatlardaki çizimler bir AF-P DX NIKKOR 70–300 mm f/4.5–6.3G ED VR objektifi gösterir.

Not DX objektifler, Nikon DX biçimli dijital tek objektif yansıtma fotoğraf makinelerinde kullanım içindir. DX biçimli bir fotoğraf makinesi üzerindeki bir objektifin görüş açısı, odak uzaklığı yaklaşık 1,5 x daha uzun olan 35 mm formatı fotoğraf makinesine takılı olan bir objektife eşdeğerdir.

Bu objektif D4 serisi, D3 serisi, D2 serisi, D1 serisi, D800 serisi, D700, D610, D600, D300 serisi, D200, D100, D90, D80, D70 serisi, D60, D50, D40 serisi, D7000, D5100, D5000, D3200, D3100 veya D3000 dijital SLR fotoğraf makineleri ya da film SLR fotoğraf makineleri desteklemez. Objektifi bir D5500, D5300 veya D3300 ile kullanırken fotoğraf makinesi donanımı yazılımının en son sürüme güncellendiğinden emin olun.

Fotoğraf makinesi kapalıysa veya bekleme zamanlayıcısının süresi dolmuşsa netleme halkası fotoğraf makinesini netlemek için kullanılamaz ve zoom halkasını çevirmek konunun netleme noktası dışına çıkmasına neden olabilir. Netleme yapmadan önce, fotoğraf makinesini açın ve deklanşöre yarım basarak bekleme zamanlayıcısını yeniden başlatın.

Otomatik netleme ve telemetre özellikleri, tüm odak uzaklıklarında desteklenmektedir. Objektifi kullanırken, fotoğraf makinesi elkitabının maksimum diyaframı f/5.6'dan daha küçük objektifler için otomatik netleme ve telemetre sınırlamaları listeleyen tüm bölümlerini göz ardı edin.

Emniyetiniz İçin

⚠ UYARILAR

- *Parçalarına oymayın veya değiştirmeyin.* Arıza halinde, ürün yalnızca yetkili bir teknisyen tarafından tamir edilmelidir. Ürün bir düşme veya başka bir kaza sonucunda kırılıp açılırsa, açıkta kalan parçalara dokunmayın lütfen. Bu önlemlere uyulmması elektrik çarpmasına veya diğer yaralanmalara neden olabilir.
- *Arıza halinde fotoğraf makinesini derhal kapatın.* Ekipmandan duman veya alışılmadık bir koku geldiğini fark ederseniz, yanmamaya dikkat ederek, derhal AC adaptörünü prizden çekin ve fotoğraf makinesi pilini çıkarın. Çalışmaya devam edilmesi yangına veya yaralanmaya neden olabilir. Pili çıkardıktan sonra, ekipmanı onarılmaması için Nikon yetkili servis merkezine götürün.
- *Kurututun.* Ürünü suya maruz bırakmayın veya ürüne ıslak ellerle dokunmayın. Bu önlemin alınmaması yangına veya elektrik çarpmasına neden olabilir.
- *Yanıcı gaz bulunan yerlerde kullanmayın.* Dolum istasyonlarında veya propan veya diğer yanıcı gazların veya tozun bulunduğu yerlerde ekipmanın çalıştırılması patlama veya yangına sebep olabilir.
- *Güneş ışığına veya diğer parlak ışıklara bakmayın.* Güneşe veya diğer parlak ışık kaynağına objektif veya vizörden bakmak kalıcı görme hasarına neden olabilir.

⚠ İKAZLAR

- *Çocukların ulaşamayacakları yerde saklayın.* Bu önlemin alınmaması yaralanmaya veya ürünün arızalanmasına neden olabilir.
- *Objektiften güneş ışığına netleme yapmayın.* Objektiften güneş ışığına netleme yapılması yangına neden olabilir. Arka planı aydınlatılmış konuları çekerken güneşi çerçeveden yüze uzak tutun; eğer objektif uzun bir süre boyunca kullanılmayacaksa, objektif kapaklarını yerleştirin ve doğrudan güneş ışığından uzakta saklayın.
- *Aşırı derecede ısıtmayın.* Ürünü doğrudan güneş ışığı altındaki kapalı bir aracın içi gibi aşırı derecede yüksek sıcaklıklara maruz kalan yerlerde bırakmayın veya ürün kullanım halindeyken ürünü bir havlu veya mendil içine sarmayın ya da başka türlü bir şekilde örtmeyin. Bu önlemlere uyulmması yangına veya ürünün arızalanmasına neden olabilir.

AEEE Yönetmeliğine Uygundur

Bu sembol elektrikli ve elektronik donanımın ayrı bir şekilde toplanacağını belirtir.

Bu ürün uygun bir toplama noktasında ayrı olarak toplanmalıdır. Evsel atık olarak atmayın.

Ayrı toplama ve geri dönüşüm, doğal kaynakları korumaya ve yanlış atım sonucu oluşabilen insan sağlığı için olumsuz sonuçları engellemeye yardımcı olur.

Daha fazla bilgi için satıcınıza veya atık yönetiminden sorumlu yerel yetkililere başvurun.

Objektifin Parçaları (Şekil)

① Objektif koruyucu montaj işareti
② Netleme halkası
③ Zoom halkası
④ Odak uzaklığı skalası
⑤ Odak uzaklığı işareti
⑥ Objektif montaj işareti
⑦ CPU kontakları
⑧ Objektif koruyucu*
⑨ Objektif koruyucu kilidi işareti
⑩ Objektif koruyucu hizalama işareti
* İsteğe bağlı.

Objektifi Takma ve Çıkarma

Objektifi Takma

1 Fotoğraf makinesini kapatın ve fotoğraf makinesi gövde kapağını çıkarın.
2 Arka objektif kapağını çıkarın.
3 Objektifi takın.
Objektif montaj işaretini fotoğraf makinesi gövdesi üzerindeki montaj işareti ile hizada tutarak, objektifi fotoğraf makinesinin bayonet yuvasına yerleştirin ve ardından objektifi objektif montaj işareti üstte olacak şekilde yerine oturana kadar saat yönünün tersine çevirin.

Objektifi Çıkarma

1 Fotoğraf makinesini kapatın.
2 Objektifi çıkarın.
Objektifi çıkarmak için fotoğraf makinesi objektif çıkartma düğmesine basarken objektifi saat yönünde döndürün.

Netleme

Netleme modu, fotoğraf makinesi netleme modu ile belirlenir. Fotoğraf makinesi netleme modu seçimi ile ilgili bilgi için fotoğraf makinesi elkitabına bakın. D810 serisi, Df, D750, D7200, D7100 veya D5200 fotoğraf makinelerinin kullanıcıları, bekleme zamanlayıcısının süresinin dolmasına izin verilirse netleme konumunun zamanlayıcı yeniden başlatıldığında değişeceğini unutmamalıdır. Çekim yapmadan önce yeniden netleme yapın. Manuel netleme için ve deklanşörü netleme yaptıktan hemen sonra serbest bırakmayacağınız diğer durumlarda daha uzun bekleme süreleri tavsiye edilir.

Otomatik Netleme

Netleme, fotoğraf makinesi otomatik netleme modundayken otomatik olarak ayarlanır. Fotoğraf makinesini netlemek için aynı zamanda netleme halkası da deklanşör yarım basılı tutulursa (veya AF-ON düğmesi basılı tutulursa) kullanılabilir; bu, "manuel geçersiz kılma özellikli otomatik netleme" (M/A) olarak bilinlir. Deklanşöre ikinci defa yarım (veya AF-ON düğmesine) basıldığında otomatik netleme devam edecektir. Otomatik netleme etkinken netleme halkasına dokunmanın netleme konumunu değiştireceğini unutmayın.

Manuel Netleme

Fotoğraf makinesi manuel netleme modundayken, netleme objektif netleme halkasını çevirerek ayarlanabilir.

Zoom

Netleme yapmadan önce, odak uzaklığını ayarlamak için zoom halkasını çevirin ve fotoğrafı çerçevelendirin.

Alan Derinliği

Fotoğraf makinesi alan derinliği önizlemesi sunar, alan derinliği vizörde önizlenebilir.

Diyafram

Diyafram fotoğraf makinesi kontrolleri kullanılarak ayarlanır.

Dahili Flaş Üniteleri

Dahili flaşı, dahili flaş ünitesi olan fotoğraf makinelerinde kullanırken, kenar ayrıntısı kaybını (objektifin ucunun dahili flaşı engellediği yerlerde oluşan gölgeler) önlemek için objektif koruyucuyu çıkarın.

Magyar

A termék használata előtt figyelmesen olvassa el ezeket az utasításokat és a fényképezőgép használati útmutatóját. A használati útmutatóban szereplő illusztrációk egy AF-P DX NIKKOR 70