Nikon

with **WARRANTY**

NIKKOR

NIKKOR Z 28mm f/2.8

Ru Руководство пользователя (с гарантийным талоном)
Ua Посібник користувача (з гарантійним формуляром)
Kk Қолданушы нұсқаулығы (кепілдік бар)
Gr Εγχειρίδιο οδηγιών χρήσης (με Εγγύηση)
Ro Manualul utilizatorului (cu garanţie)
Tr Kullanım Kılavuzu (Garanti Belgesi ile)
Hu Használati útmutató (jótállási jeggyel)

CE

NIKON CORPORATION

Printed in Thailand
7MMA517H-02

Nikon Europe Service Warranty Card

Название модели/ Назва моделі/Үлгі атауы/ Όνομα μοντέλου/Nume model/ Model adı/Modell neve	NIKKOR Z 28mm f/2.8
Серийный №/Серійний номер/ Сериялық нөмір/ Σειριακός Αρ./Număr serie/ Seri No./Sorozatszám	....
Дата покупки/Дата покупки/ Сатып алу күні/ Ημερομηνία αγοράς/ Data achiziţionării/ Satın alım tarihi/Vásárlás dátuma	....

Имя и адрес клиента/Ім'я та адреса користувача/Тұтынушының аты және мекенжайы/ Όνομα και διεύθυνση πελάτη/Numele şi adresa clientului/Müşterinin adı ve adresi/Ügyfél neve és címe

Дилер/Дилер/Дилер/Πωλητής/Vânzător/Satıcı/Viszonteladó

Дистрибьютор/Дистриб'ютор/Дистрибьютор/Διανομέας/Distribuitor/Distribütör/Forgalmazó

Nikon Europe B.V.
The Garden, Stroombaan 14, 1181 VX Amstelveen,
The Netherlands

Изготовитель/Виробник/Өндіруші/Κατασκευαστής/Producător/Üretici/Gyártó

NIKON CORPORATION
Shinagawa Intercity Tower C, 2-15-3, Konan, Minato-ku,
Tokyo 108-6290 Japan

Ru Условия гарантии

Оборудование Nikon имеет гарантию от любых заводских дефектов на один полный год от даты первоначальной покупки. Если в течение данного периода гарантии изделие оказывается дефективным по причине ненадлежащего материала или производственного брака, наша сертифицированная сеть сервисов на европейской территории продажи Nikon Europe B.V. выполнит бесплатный ремонт, который включает работу и замену деталей. Nikon оставляет за собой право (по своему усмотрению) заменять или производить ремонт изделия.

1. Данная гарантия предоставляется только при предоставлении заполненного гарантийного талона и оригинального счета или чека, указывающего дату покупки, тип изделия и название продавца вместе с изделием.
   Nikon оставляет за собой право отказать в бесплатном гарантийном обслуживании, если вышеуказанные документы не могут быть предоставлены или если информация, содержащаяся в них, неполная или неразборчивая.
2. Данный гарантийный талон не покрывает:
   - необходимое техническое обслуживание и ремонт или замену деталей по причине обычного износа;
   - модификации для обновления изделия относительно его нормального предназначения, описанного в руководствах пользователя, без предварительного письменного согласия Nikon;
   - транспортные расходы и все транспортные риски, относящиеся напрямую или косвенно к гарантийному талону изделий.
   - любые повреждения, возникающие в результате модификаций или настроек, которые могут быть применены к изделию, без предварительного письменного согласия Nikon для соответствия местным или национальным техническим стандартам, которые в силе в любой другой стране, отличной от той, для которой изделие было изначально разработано и/или произведено.
3. Гарантия не применяется в случае:
   - повреждения, вызванного неправильным использованием, включая, но не ограничивая ошибку использования изделия для обычных целей или согласно инструкциям пользователя о правильном использовании и техническом обслуживании, а также для установки или использования изделия, которые несовместимы со стандартами безопасности, действующими в стране использования;
   - повреждения, вызванного несчастными случаями, включая, но не ограничиваясь молнией, водой, огнем, неправильным использованием или пренебрежением;
   - изменения, порчи, неразборчивости или удаления модели или серийного номера на изделии;
   - повреждений, возникших в результате ремонта или регулировок, которые были проведены несертифицированными сервисными организациями или лицами;
   - дефектов в любой системе, в которую изделие интегрировано или с которой оно используется.
4. Данный гарантийный талон не влияет ни на законные права потребителя в соответствии с действующим национальным законодательством, ни на права потребителя по отношению к дилеру, возникающие согласно договору купли-продажи.

Примечание: Обзор всех авторизованных сервисных станций Nikon можно найти в режиме онлайн по следующей ссылке
https://www.europe-nikon.com/service/

Ua Умови гарантії

На це обладнання Nikon надається гарантія від дефектів виробництва на один рік від дати початкової покупки. Якщо протягом гарантійного терміну виріб виявиться дефектним через незадовільну якість матеріалів або виготовлення, наша авторизована сервісна мережа на території збуту компанії Nikon Europe B.V. виконає безкоштовний ремонт виробу, що включає роботу та заміну деталей, згідно з умовами та положеннями, викладеними нижче. Компанія Nikon залишає за собою право (на свій власний розсуд) замінити або відремонтувати виріб.

1. Ця гарантія надається після пред'явлення заповненого гарантійного формуляра і оригіналу рахунка-фактури або товарного чека, в якому вказано дату покупки, тип виробу та назву компанії-продавця, разом із виробом.
   Компанія Nikon залишає за собою право відмовити у безкоштовному гарантійному обслуговуванні, якщо зазначені вище документи неможливо пред'явити або якщо наведена в них інформація є неповною або її вказано нерозбірливо.
2. Ця гарантія не поширюється на такі випадки:
   - необхідне технічне обслуговування та ремонт або заміна деталей через нормальне зношення;
   - внесення змін для модернізації виробу відносно його звичайного призначення, описаного у посібнику користувача, без попереднього письмового дозволу компанії Nikon;
   - витрати на перевезення та всі ризики перевезення, прямо або непрямо пов'язані з гарантією на вироби;
   - будь-які пошкодження, що виникли внаслідок модифікацій або налаштувань виробу, які було зроблено без попереднього письмового дозволу компанії Nikon з метою узгодження з місцевими або національними стандартами, чинними у будь-...

Примітка: *https://www.europe-nikon.com/service/*

Kk Кепілдік шарттары

Ескерту: *https://www.europe-nikon.com/service/*

Gr Όροι εγγύησης

Ειδοποίηση: *https://www.europe-nikon.com/service/*

Ro Termeni de garanție

Notificare: *https://www.europe-nikon.com/service/*

Tr Garanti Koşulları

Bildirim: *https://www.europe-nikon.com/service/*

Hu A garancia feltételei

Megjegyzés: *https://www.europe-nikon.com/service/*

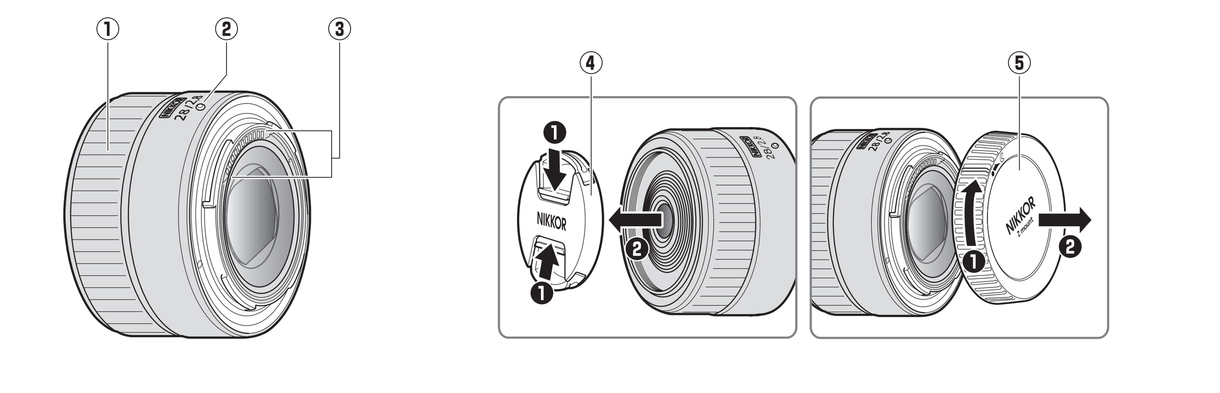

Ru Руководство пользователя (с гарантийным талоном)

Перед использованием изделия внимательно прочитайте эти инструкции. См. также руководство по эксплуатации фотокамеры.

- Этот объектив предназначен исключительно для использования с беззеркальными фотокамерами с байонетом Z от Nikon.
- Обновите прошивку фотокамеры до последней версии. Фотокамера с более ранними версиями прошивки может не определять объектив надлежащим образом, а некоторые функции могут быть недоступны. Последнюю версию прошивки фотокамеры можно загрузить из Центра загрузки Nikon, перейдя по следующей ссылке.
  https://downloadcenter.nikonimglib.com/

Для Вашей безопасности

Для предотвращения повреждения имущества или получения травм полностью прочтите раздел «Для Вашей безопасности» прежде, чем использовать изделие.

Храните данные инструкции по технике безопасности в доступном месте, где с ними смогут ознакомиться все, кто использует данное изделие.

> ⚠ **ПРЕДУПРЕЖДЕНИЕ:** Несоблюдение предостережений, отмеченных данным символом, может привести к смерти или получению серьезной травмы.
>
> ⚠ **ПРЕДОСТЕРЕЖЕНИЕ:** Несоблюдение предостережений, отмеченных данным символом, может привести к травме или повреждению имущества.

⚠ ПРЕДУПРЕЖДЕНИЕ

- **Не разбирайте и не модифицируйте изделие. Не касайтесь внутренних частей, которые стали обнажены в результате падения изделия или другого несчастного случая.**
  Несоблюдение этих предостережений может привести к поражению электрическим током или другой травме.
- **При обнаружении любых неисправностей, как например, дым, жар или необычный запах, исходящие от изделия, немедленно отсоедините источник питания фотокамеры.**
  Дальнейшая эксплуатация может привести к возгоранию, ожогам или другим травмам.
- **Не подвергайте воздействию влаги. Не берите мокрыми руками.**
  Несоблюдение этих предостережений может привести к возгоранию или поражению электрическим током.
- **Не используйте данное изделие в присутствии воспламеняющейся пыли или газа, как например, пропан, газолин или аэрозоли.**
  Несоблюдение данного предостережения может привести к взрыву или возгоранию.
- **Не смотрите напрямую на солнце или другие источники яркого света через объектив.**
  Несоблюдение данного предостережения может привести к нарушению зрения.
- **Держите данное изделие в недоступном для детей месте.**
  Несоблюдение данного предостережения может привести к травме или неисправности изделия. Кроме того, имейте в виду, что небольшие детали представляют собой опасность удушья. Если ребенок проглотил любую часть данного изделия, немедленно обратитесь за медицинской помощью.
- **Не касайтесь голыми руками в местах, подверженных воздействию чрезвычайно высоких или низких температур.**
  Несоблюдение данного предостережения может привести к ожогам или обморожению.

⚠ ПРЕДОСТЕРЕЖЕНИЕ

- **Не оставляйте объектив, направленный на солнце или другие сильные источники света.**
  Свет, сфокусированный на объективе, может привести к пожару или повреждению внутренних частей изделия. При съемке освещенных сзади объектов, следите за тем, чтобы солнце не попадало в кадр. Солнечный свет, сфокусированный внутри фотокамеры, когда солнце находится близко к кадру, может привести к возгоранию.
- **Не оставляйте изделие в местах, где оно будет подвергаться воздействию чрезвычайно высоких температур в течение длительного периода времени, как например, в закрытом автомобиле или под прямыми солнечными лучами.**
  Несоблюдение данного предостережения может привести к возгоранию или неисправности изделия.
- **Не перевозите фотокамеры или объективы с прикрепленными штативами или похожими принадлежностями.**
  Несоблюдение данного предостережения может привести к травме или неисправности изделия.

Примечание для пользователей в Европе

Данный символ означает, что электрическое и электронное оборудование должно утилизироваться отдельно.

Следующие замечания касаются только пользователей в европейских странах:
- Данное изделие предназначено для раздельной утилизации в соответствующих пунктах утилизации. Не выбрасывайте изделие вместе с бытовым мусором.
- Раздельные сбор и утилизация помогают сберегать природные ресурсы и предотвращают отрицательные последствия для здоровья людей и окружающей среды, которые могут возникнуть из-за неправильной утилизации.
- Подробные сведения можно получить у продавца или в местной организации, ответственной за вторичную переработку отходов.

Использование объектива

Детали объектива: названия и функции

См. диаграмму в верхнем левом углу этой страницы.

① Кольцо управления	**Выбран режим автофокусировки**: в режиме автофокусировки поверните кольцо, чтобы настроить такие параметры, как [**Режим фокусировки (M/A)**] или [**Диафрагма**], назначенные с помощью фотокамеры. Дополнительные сведения см. в описании [**Назнач. польз. эл. управ.**], [**Польз. эл. управ.**] или [**Польз. эл. управ. (съемка)**] в руководстве пользователя фотокамеры.	—
	Выбран режим ручной фокусировки: поверните кольцо для фокусировки.	—
② Метка крепления объектива	Используйте при установке объектива на фотокамеру.	См. Ⓐ
③ Контакты микропроцессора	Используется для передачи данных в фотокамеру и из фотокамеры.	—
④ Крышка объектива (передняя защитная крышка)	—	—
⑤ Крышка объектива (задняя защитная крышка)	—	—

Ⓐ Установка и снятие

Установка объектива

1. Выключите фотокамеру, снимите защитную крышку и отсоедините заднюю защитную крышку.
2. Установите объектив на корпус фотокамеры, совместив метки крепления на объективе и корпусе фотокамеры, а затем поверните объектив против часовой стрелки до щелчка.

Снятие объектива

1. Выключите фотокамеру.
2. Удерживая кнопку отсоединения объектива, поверните объектив по часовой стрелке.

В момент съемки

Положение фокусировки может измениться, если выключить и снова включить фотокамеру после фокусировки. При фокусировке на предварительно выбранном месте в ожидании появления объекта рекомендуется не выключать фотокамеру, пока снимок не будет сделан.

Использование объектива на фотокамерах со встроенной вспышкой

Если объектив закрывает свет от встроенной вспышки, на фотографиях могут появляться тени.
- Чтобы узнать о фокусных расстояниях и расстояниях до объектов, при которых тени не возникают на фотографиях, снятых со встроенной вспышкой, перейдите по ссылке ниже.
  https://downloadcenter.nikonimglib.com/

Фотокамеры со вспомогательной подсветкой АФ

Объектив может блокировать свет от вспомогательной подсветки АФ.
- Сведения об использовании объектива с фотокамерами, оборудованными встроенной подсветкой АФ, см. по ссылке ниже.
  https://downloadcenter.nikonimglib.com/

Меры предосторожности

- Не поднимайте и не держите объектив или фотокамеру только за крышку объектива.
- Содержите контакты микропроцессора в чистоте.
- Когда объектив не используется, устанавливайте его крышки на место.
- Не оставляйте объектив во влажных местах или в местах, где он может подвергаться воздействию влаги. Ржавление внутреннего механизма может привести к непоправимому повреждению.
- Не оставляйте объектив рядом с открытым пламенем или в других местах, подвергающихся воздействию высоких температур. Воздействие очень высоких температур может повредить или деформировать металлопластиковый корпус.
- Перемещениеобъективаизтеплогоместавхолодноеилинаоборотможетпривести к возникновению нежелательной конденсации внутри и снаружи объектива.
  Положите объектив в герметичный пакет или пластиковый чехол, прежде чем переносить его через границу температур.
  Объектив можно будет вынуть из пакета или чехла, когда он адаптируется к новой температуре.
- Чтобы защитить объектив от царапин, рекомендуется транспортировать его в чехле (продается отдельно).

Уход за объективом

- Удаления пыли обычно достаточно для очистки стеклянных поверхностей объектива.
- Очистить поверхность объектива от пятен, отпечатков пальцев и других маслянистых загрязнений можно с помощью мягкой чистой хлопчатобумажной ткани или ткани для очистки объектива, слегка смоченной небольшим количеством этилового спирта или средства для очистки объектива. Осторожно протрите объектив от центра к краям круговыми движениями, соблюдая осторожность, чтобы не оставлять пятен и не касаться объектива пальцами.
- Никогда не используйте для очистки объектива органические растворители, такие как разбавитель для краски или бензин.
- Фильтры нейтрального цвета (NC) (приобретаются отдельно) и подобные принадлежности могут использоваться для защиты переднего элемента объектива.
- Не храните его вместе с шариками из нафталина или камфары, а также под прямыми солнечными лучами. Если объектив не будет использоваться в течение продолжительного времени, храните его в прохладном сухом месте, чтобы предотвратить появление плесени и ржавчины.

Принадлежности

Входящие в комплект принадлежности

- Крышка объектива LC-52B (передняя защитная крышка)
- Крышка объектива LF-N1 (задняя защитная крышка)

Совместимые принадлежности

- Чехол для объектива CL-C4
- Фильтры 52 мм

> **☑ Фильтры**
> Не устанавливайте несколько фильтров сразу.

Спецификации

Байонет	Байонет Z от Nikon
Фокусное расстояние	28 мм
Максимальная диафрагма	f/2.8
Устройство объектива	9 элементов в 8 группах (включая 2 асферических элемента)
Угол зрения	• Формат FX: 75° • Формат DX: 53°
Система фокусировки	Внутренняя система фокусировки
Минимальное расстояние фокусировки (измеряется от фокальной плоскости)	0,19 м
Максимальный коэффициент воспроизведения	0,2×
Лепестки диафрагмы	7 (скругленное отверстие диафрагмы)
Шкала диафрагм	f/2.8 – 16
Установочный размер фильтра	52 мм (P = 0,75 мм)
Размеры	Прибл. максимальный диаметр 70 мм × 43 мм (расстояние от крепежного фланца объектива фотокамеры до края объектива)
Вес	Прибл. 155 г

Компания Nikon сохраняет за собой право изменять внешний вид, технические характеристики и рабочие показатели данного изделия в любое время и без предварительного уведомления.

Ua Посібник користувача (з гарантійним формуляром)

Перед використанням цього продукту уважно ознайомтеся з цими інструкціями. Також може бути потрібно звернутися до посібника з експлуатації фотокамери.

- Цей об'єктив призначений для використання виключно з бездзеркальними фотокамерами, обладнаними байонетом Nikon Z.
- Оновіть мікропрограму фотокамери до останньої версії. Під час роботи з попередніми версіями фотокамера може не виявляти об'єктив правильно, а деякі функції можуть бути недоступними. Останню версію мікропрограми фотокамери можна завантажити з Центру завантажень Nikon за нижченаведеним посиланням.
  https://downloadcenter.nikonimglib.com/

Заходи безпеки

Щоб уникнути майнової шкоди та травмування людей, уважно прочитайте розділ «Заходи безпеки» перед використанням виробу.

Зберігайте ці інструкції з техніки безпеки в місці, доступному для всіх користувачів виробу.

> ⚠ **ОБЕРЕЖНО:** недотримання застережень, позначених цим символом, може призвести до тяжкої травми або смерті.
>
> ⚠ **УВАГА:** недотримання застережень, позначених цим символом, може призвести до травмування або майнової шкоди.

⚠ ОБЕРЕЖНО

- **Не розбирайте та не модифікуйте виріб. Якщо корпус виробу розіб'ється внаслідок падіння або з іншої причини, не торкайтеся його внутрішніх деталей.**
  Недотримання цих застережень може призвести до ураження електричним струмом або іншої травми.
- **У разі виявлення будь-яких відхилень у роботі виробу, як-от ознак диму, нагрівання або нетипового запаху, негайно від'єднайте джерело живлення фотокамери.**
  Продовження роботи може спричинити пожежу, отримання опіків чи інших травм.
- **Бережіть виріб від вологи. Не торкайтеся виробу вологими руками.**
  Недотримання цих застережень може призвести до пожежі або ураження електричним струмом.
- **Не використовуйте цей виріб за наявності займистого пилу чи газу, як-от пропану, бензину чи аерозолів.**
  Недотримання цього застереження може призвести до вибуху або пожежі.
- **Не дивіться прямо на сонце або інше джерело яскравого світла крізь об'єктив.**
  Недотримання цього застереження може призвести до ушкодження зору.
- **Зберігайте цей виріб у недоступному для дітей місці.**
  Недотримання цього застереження може призвести до травмування або виходу виробу з ладу. Крім того, майте на увазі, що дрібні деталі становлять небезпеку удушення. Якщо дитина проковтне будь-яку деталь цього виробу, негайно зверніться до лікаря.
- **Не торкайтеся виробу оголеними руками в умовах дуже високих або низьких температур.**
  Недотримання цього застереження може призвести до опіків або обмороження.

⚠ УВАГА

- **Не залишайте об'єктив спрямованим на сонце або інше потужне джерело світла.**
  Світло, сфокусоване об'єктивом, може спричинити займання або пошкодження внутрішніх деталей виробу. Під час зйомки об'єктів, освітлених ззаду, уникайте потрапляння сонця в кадр. Сонячне проміння, сфокусоване всередині фотокамери, коли сонце знаходиться близько до меж кадру, може спричинити займання.
- **Не залишайте виріб у місцях, де він буде зазнавати дії дуже високих температур, наприклад, у закритому автомобілі або під прямим сонячним промінням.**
  Недотримання цього застереження може призвести до пожежі або виходу виробу з ладу.
- **Не можна транспортувати фотокамери й об'єктиви з прикріпленими штативами або аналогічними аксесуарами.**
  Недотримання цього застереження може призвести до травмування або виходу виробу з ладу.

Примітки для користувачів з Європи

Така позначка вказує на те, що електричне та електронне обладнання необхідно утилізувати окремо.

Наведені нижче відомості стосуються лише користувачів, що мешкають у європейських країнах:
- Цей виріб необхідно утилізувати окремо у відповідному пункті збору відходів. Не викидайте його разом із домашнім сміттям.
- Роздільний збір та переробка відходів допомагають зберегти природні ресурси та попередити негативні наслідки для здоров'я людей і довкілля, до яких може призвести неправильна утилізація.
- За додатковою інформацією зверніться до роздрібного продавця або місцевих органів, що відповідають за утилізацію відходів.

Використання об'єктива

Деталі об'єктива: назви та функції

Дивіться схему у верхній лівій частині цього аркуша.

① Кільце керування	**Вибрано режим автофокусування**. У режимі автофокусування поверніть кільце, щоб змінити налаштування, встановлене на фотокамері, наприклад [**Фокусування (M/A)**] або [**Діафрагма**]. Докладні відомості див. в розділі [**Признач. корист. ел. керув.**], [**Корист. ел. керування**] або [**Корист. ел. керув. (зйомка)**] у посібнику з експлуатації фотокамери.	—
	Вибрано режим ручного фокусування. Поверніть кільце, щоб налаштувати фокусування.	—
② Мітка встановлення об'єктива	Використовуйте під час встановлення об'єктива на фотокамеру.	Див. Ⓐ
③ Контакти процесора	Використовується для передавання даних з фотокамери та на неї.	—
④ Ковпачок об'єктива (передня кришка)	—	—
⑤ Ковпачок об'єктива (задня кришка)	—	—

Ⓐ Прикріплення та зняття

Прикріплення об'єктива

1. Вимкніть фотокамеру, зніміть захисну кришку та задню захисну кришку об'єктива.
2. Розташуйте об'єктив на корпусі фотокамери, так щоб мітку встановлення на об'єктиві було суміщено з міткою встановлення на корпусі фотокамери, а потім прокрутіть об'єктив проти годинникової стрілки до фіксації з клацанням.

Зняття об'єктива

1. Вимкніть фотокамеру.
2. Натисніть і утримуйте кнопку розблокування об'єктива, одночасно повертаючи об'єктив за годинниковою стрілкою.

Під час зйомки

Якщо після фокусування вимкнути фотокамеру, а потім знову ввімкнути, положення фокуса може змінитися. Якщо ви заздалегідь сфокусувалися на вибраному місці та чекаєте, коли об'єкт зйомки з'явиться в кадрі, рекомендуємо вам не вимикати фотокамеру, поки не буде зроблено знімок.

Використання об'єктива на фотокамерах із вбудованим спалахом

Якщо світло від вбудованого спалаху перекривається об'єктивом, на знімках можуть бути помітними тіні.
- Відвідайте вказаний нижче сайт, щоб переглянути відомості про фокусні відстані та відстані до об'єктів, за яких на знімках, зроблених за допомогою вбудованого спалаху, не з'являтимуться тіні.
  https://downloadcenter.nikonimglib.com/

Фотокамери з допоміжним променем АФ

Об'єктив може блокувати світло від допоміжного променя АФ фотокамери.
- На нижченаведеному сайті можна ознайомитися з відомостями про використання об'єктива з фотокамерами, оснащеними вбудованими допоміжними променями АФ.
  https://downloadcenter.nikonimglib.com/

Застереження щодо використання

- Не піднімайте та не тримайте об'єктив або фотокамеру тільки за кришку об'єктива.
- Слідкуйте за тим, щоб контакти процесора завжди були чистими.
- Установіть кришки об'єктива на місце, коли об'єктив не використовується.
- Не залишайте об'єктив у вологих місцях та в місцях, де він може зазнати дії вологи. Корозія внутрішнього механізму може призвести до непоправного пошкодження.
- Не залишайте об'єктив поряд з відкритим вогнем або в інших місцях, де він зазнаватиме впливу високої температури. Вплив високих температур може призвести до пошкодження або деформації зовнішніх деталей, виготовлених з армованої пластмаси.
- Перенесення об'єктива з теплого місця в холодне або навпаки може призвести до пошкодження внутрішніх і зовнішніх деталей об'єктива через утворення конденсату.
  Перш ніж переносити об'єктив через межу, що розділяє місця з різною температурою, покладіть його в щільно закриту сумку або пластиковий чохол.
  Об'єктив можна буде вийняти з сумки чи чохла, коли мине достатній час для його адаптації до нової температури.
- Рекомендується тримати об'єктив у чохлі (продається окремо) для запобігання появі подряпин під час транспортування.

Догляд за об'єктивом

- Щоб очистити скляні поверхні об'єктива, зазвичай досить видалити пил.
- Для видалення плям, відбитків пальців та інших жирних забруднень з об'єктива можна використовувати чисту м'яку бавовняну тканину або серветку для очищення об'єктивів, змочену невеликою кількістю етанолу або розчину для очищення об'єктивів. Обережно протріть поверхню круговими рухами від центра назовні, намагаючись не залишати слідів і не торкатися об'єктива пальцями.
- Для чищення об'єктива забороняється користуватися органічними розчинниками, такими як розріджувач для фарб або бензол.
- Нейтральні фільтри Neutral Color (NC) (продаються окремо) та подібні засоби можна використовувати для захисту переднього елемента об'єктива.
- Не зберігайте пристрій поряд із нафталіновими або камфорними засобами проти молі та під прямими сонячними променями. Якщо не збираєтеся користуватися об'єктивом протягом тривалого періоду, зберігайте його в прохолодному сухому місці, щоб запобігти утворенню пліснява та корозії.

Аксесуари

Аксесуари, що додаються

- Кришка об'єктива LC-52B (передня кришка)
- Кришка об'єктива LF-N1 (задня кришка)

Сумісні аксесуари

- Чохол для об'єктива CL-C4
- Фільтри на 52 мм

> **☑ Фільтри**
> Використовуйте не більше одного фільтра одночасно.

Технічні характеристики

Байонет	Байонет Nikon Z
Фокусна відстань	28 мм
Максимальна діафрагма	f/2.8
Конструкція об'єктива	9 елементів у 8 групах (включно з 2 асферичними елементами)
Кут огляду	• Формат FX: 75° • Формат DX: 53°
Система фокусування	Система внутрішнього фокусування
Мінімальна дистанція фокусування (виміряна від фокальної площини)	0,19 м
Максимальний коефіцієнт репродукції	0,2×
Кількість пелюсток діафрагми	7 (заокруглений отвір діафрагми)
Діапазон діафрагми	f/2.8 – 16
Розмір фільтра	52 мм (P = 0,75 мм)
Габарити	Максимальний діаметр прибл. 70 мм × 43 мм (відстань від фланця кріплення об'єктива фотокамери до кінця об'єктива)
Маса	Прибл. 155 г

Компанія Nikon залишає за собою право змінювати зовнішній вигляд, технічні характеристики та функціонування цього виробу в будь-який час без попереднього повідомлення.

Kk Қолданушы нұсқаулығы (кепілдік бар)

Бұл өнімді пайдалану алдында осы нұсқауларды мұқият оқып шығыңыз. Сондай-ақ фотокамера нұсқаулығын қарауыңыз керек болады.
- Бұл объектив тек Nikon Z бекіткіші бар айнасыз фотокамераларда пайдалануға арналған.
- Фотокамераның бағдарламалық жасақтамасын ең соңғы нұсқасына жаңартыңыз. Алдыңғы нұсқаларында фотокамера объективті дұрыс анықтай алмауы мүмкін және кейбір мүмкіндіктер қолжетімді болмауы мүмкін. Фотокамераның бағдарламалық жасақтамасының ең соңғы нұсқасын төмендегі URL мекенжайындағы Nikon жүктеп алу орталығынан жүктеп алуға болады.
  https://downloadcenter.nikonimglib.com/

Қауіпсіздік шаралары

Мүлікті зақымдауды я болмаса өзіңізді немесе басқаларды жарақаттауды болдырмау үшін осы өнімді пайдалану алдында «Қауіпсіздік шаралары» бөлімін толығымен оқыңыз.

Осы қауіпсіздік туралы нұсқауларды осы өнімді пайдаланатын адамдардың барлығы оқитын жерде сақтаңыз.

> ⚠ **ЕСКЕРТУ:** бұл белгішемен белгіленген сақтық шараларын қолданбау өлімге немесе ауыр жарақатқа әкелуі мүмкін.
>
> ⚠ **САҚТЫҚ ЕСКЕРТУ:** бұл белгішемен белгіленген сақтық шараларын қолданбау жарақатқа немесе мүліктің зақымдалуына әкелуі мүмкін.

⚠ ЕСКЕРТУ

- **Бұл өнімді бөлшектемеңіз немесе өзгертпеңіз. Құлау немесе басқа сәтсіз жағдай нәтижесінде ашылатын ішкі бөліктерге тимеңіз.**
  Бұл сақтық шараларын қолданбау ток соғуына немесе басқа жарақатқа әкелуі мүмкін.
- **Өнімнен түтін, жылу немесе әдеттен тыс иістер шығуы сияқты кез келген дұрыс емес нәрселерді байқасаңыз, фотокамераның қуат көзін дереу ажыратыңыз.**
  Пайдалануды жалғастыру өртке, күйіктерге немесе басқа жарақатқа әкелуі мүмкін.
- **Құрғақ күйде ұстаңыз. Ылғалды қолдармен ұстамаңыз.**
  Бұл сақтық шараларын қолданбау өртке немесе ток соғуына әкелуі мүмкін.
- **Тұтанғыш шаң немесе пропан сияқты газ, бензин немесе аэрозольдар бар жерде бұл өнімді пайдаланбаңыз.**
  Бұл сақтық шарасын қолданбау жарылысқа немесе өртке әкелуі мүмкін.
- **Объектив арқылы күнге немесе басқа қатты жарық көзіне тік қарамаңыз.**
  Бұл сақтық шарасын қолданбау көру қабілетінің нашарлауына әкелуі мүмкін.
- **Бұл өнімді балалар жетпейтін жерде сақтаңыз.**
  Бұл сақтық шарасын қолданбау жарақатқа немесе өнім ақаулығына әкелуі мүмкін. Бұған қоса, кішкентай бөліктер шашалу қаупін тудыратынын ескеріңіз. Бала осы өнімнің кез келген бөлігін жұтып қойса, дереу медициналық көмекке жүгініңіз.
- **Өте жоғары немесе төмен температуралар әсер ететін жерлерде өнімдерге тікелей тимеңіз.**
  Бұл сақтық шарасын қолданбау күйіктерге немесе үсуге әкелуі мүмкін.

⚠ САҚТЫҚ ЕСКЕРТУ

- **Объективті күнге немесе басқа қатты жарық көздеріне қаратып қалдырмаңыз.**
  Объектив фокустаған жарық өртке әкелуі немесе өнімнің ішкі бөліктерін зақымдауы мүмкін. Артқы жағы жанып тұрған нысандарды суретке түсіргенде күнді кадрдан тыс ұстаңыз. Күн кадрға жақын кезде фотокамерада фокусталған күн жарығы өрт тудыруы мүмкін.
- **Өнімді ұзақ уақыт бойы өте жоғары температуралар әсер ететін жерде қалдырмаңыз, мысалы, жабық автокөлікте немесе тік күн сәулелерінің астында.**
  Бұл сақтық шарасын қолданбау өртке немесе өнім ақаулығына әкелуі мүмкін.
- **Фотокамераларды немесе объективтерді штативтер немесе ұқсас керек-жарақтар жалғанған күйде тасымалдамаңыз.**
  Бұл сақтық шарасын қолданбау жарақатқа немесе өнім ақаулығына әкелуі мүмкін.

Еуропадағы тұтынушыларға арналған ескертпе

Бұл таңба электр және электрондық жабдықтардың бөлек жиналуы керектігін білдіреді.

Төмендегі тек Еуропа елдеріндегі пайдаланушыларға қолданылады:
- Бұл өнім тиісті жинау нүктесінде бөлек жинау үшін арналған. Тұрмыстық қоқыс ретінде жоймаңыз.
- Бөлек жинау және қайта өңдеу табиғи ресурстарды сақтауға және дұрыс емес лақтырудан пайда болуы мүмкін адам денсаулығына және қоршаған ортаға теріс салдарларды болдырмауға көмектеседі.
- Қосымша ақпарат алу үшін сатушыға немесе қоқысқа жауапты жергілікті ұйымдарға хабарласыңыз.

Объективті пайдалану

Объективтің бөліктері: атаулар және функциялар

Осы парақтың жоғарғы сол жақ жиегіндегі диаграмманы қараңыз.

① Басқару сақинасы	**Автофокус режимі таңдалған**: Автофокус режимінде фотокамера арқылы тағайындалған [**Focus (M/A) (Фокус (M/A))**] немесе [**Aperture (Апертура)**] сияқты параметрді реттеу үшін сақинаны бұраңыз. Қосымша ақпаратты фотокамера нұсқаулығындағы [**Custom control assignment (Реттелмелі басқару элементін тағайындау)**], [**Custom controls (Реттелмелі басқару элементтері)**] немесе [**Custom controls (shooting) (Реттелмелі басқару элементтері (суретке түсіру))**] бөлімінің сипаттамасынан қараңыз.	—
	Қолмен реттелетін фокус режимі таңдалған: фокустау үшін сақинаны бұраңыз.	—
② Объективті бекіту таңбасы	Объективті фотокамераға бекіткенде пайдаланыңыз.	Ⓐ бөлімін қараңыз
③ Микропроцессор түйіспесі	Деректерді фотокамераға және одан тасымалдау үшін пайдаланылады.	—
④ Объектив қақпағы (алдыңғы қақпақ)	—	—
⑤ Объектив қақпағы (артқы қақпақ)	—	—

Ⓐ Жалғау және алу

Объективті жалғау

1. Фотокамераны өшіріңіз, корпус қақпағын алыңыз және объективтің артқы қақпағын ажыратыңыз.
2. Объективтің бекіту таңбасын фотокамера корпусындағы бекіту таңбасына туралап ұстап, объективті фотокамера корпусында орналастырыңыз, содан кейін орнына «шырт» етіп түскенше объективті сағат тіліне қарсы айналдырыңыз.

Объективті алу

1. Фотокамераны өшіріңіз.
2. Объективті сағат тілімен бұру кезінде объективті босату түймешігін басып, ұстап тұрыңыз.

Суретке түсіру кезінде

Фотокамераны өшірсеңіз, содан кейін фокустаудан кейін қайтадан қоссаңыз, фокустау күйі өзгеруі мүмкін. Нысанның пайда болуын күтіп жатқанда алдын-ала таңдалған орынды фокустасаңыз, сурет түсірілгенше фотокамераны өшірмеу ұсынылады.

Кірістірілген жарқылы бар фотокамераларда объективті пайдалану

Кірістірілген жарқылдан шыққан жарықты объектив жауып тұрған фотосуреттерде көлеңкелер көрінуі мүмкін.
- Кірістірілген жарқылмен түсірілген фотосуреттерде пайда болмайтын көлеңкелердегі фокустық қашықтықтар мен нысан аралықтары туралы ақпаратты төмендегі сайттан қараңыз.
  https://downloadcenter.nikonimglib.com/

АФ қосымша шамдары бар фотокамералар

Объектив жарықты фотокамераның АФ қосымша шамынан бұғаттауы мүмкін.
- Кірістірілген АФ қосымша шамдары бар фотокамералармен объективті пайдалану туралы ақпаратты төмендегі сайттан қараңыз.
  https://downloadcenter.nikonimglib.com/

Пайдалануға қатысты сақтық шаралары

- Объективті немесе фотокамераны тек объектив қақпақтарынан ұстап алмаңыз немесе ұстамаңыз.
- Микропроцессор түйіспелерін таза күйде ұстаңыз.
- Объектив пайдаланылмағанда объектив қақпақтарын ауыстырыңыз.
- Объективті ылғалды жерлерде немесе ылғал әсер етуі мүмкін жерлерде қалдырмаңыз. Ішкі механизмнің тоттануы жөндеуге келмейтін зақымға әкелуі мүмкін.
- Объективті ашық жалындардың жанында немесе басқа қатты ыстық жерлерде қалдырмаңыз. Өте қатты ыстық арқауланған пластик корпусын зақымдауы немесе деформациялауы мүмкін.
- Объективті жылы ортадан суық ортаға немесе керісінше апару объектив ішінде және сыртында зақымдайтын конденсацияны тудыруы мүмкін.
  Температура шекарасынан өткізу алдында объективті герметикалық пакетке немесе пластик қапқа салыңыз.
  Жаңа температураға біраз уақыт бейімделгеннен кейін объективті пакеттен немесе қаптан алуға болады.
- Объективті (бөлек сатылады) тасымалдау кезінде сызаттардан қорғау үшін оны қабына салу ұсынылады.

Объективке күтім жасау

- Әдетте объективтің шыны беттерін тазалау үшін шаңды кетіру жеткілікті.
- Аз мөлшердегі этанолға немесе объектив тазалау құралына аздап малынған жұмсақ, таза мақта шүберек не объектив тазалау шүберегі арқылы объектив бетінен дақтарды, саусақ іздерін және басқа майлы дақтарды кетіруге болады. Ортадан сыртқа қарай айнала қозғалыспен ақырын сүртіңіз. Дақтар қалдырмауға немесе объективке саусақтармен тимеуге тырысыңыз.
- Объективті тазалау үшін бояу сұйылтқышы немесе бензол сияқты органикалық ерітінділерді мүлдем пайдаланбаңыз.
- Объективтің алдыңғы элементін қорғау үшін бейтарап түс (NC) сүзгілерін (бөлек сатылады) және сол сияқтыларды пайдалануға болады.
- Нафта немесе камфора нафталин шарларымен бірге немесе күн сәулесі тікелей түсетін жерде сақтауға болмайды. Объективті ұзақ уақыт бойы пайдаланбайтын болсаңыз, зең мен тоттанудың пайда болмауы үшін оны салқын әрі құрғақ жерде сақтаңыз.

Керек-жарақтар

Жинақтағы керек-жарақтар

- LC-52B объективінің қақпағы (алдыңғы қақпақ)
- LF-N1 объективінің қақпағы (артқы қақпақ)

Үйлесімді керек-жарақтар

- CL-C4 объектив қабы
- 52 мм сүзгілер

> **☑ Сүзгілер**
> Бір уақытта тек бір сүзгіні пайдаланыңыз.

Техникалық сипаттамалары

Бекіту	Nikon Z бекіткіші
Фокустық қашықтық	28 мм
Максималды апертура	f/2.8
Объектив құрылымы	8 топта 9 элемент (2 асфералық элементті қоса алғанда)
Көрініс бұрышы	• FX пішімі: 75° • DX пішімі: 53°
Фокустау жүйесі	Ішкі фокустау жүйесі
Минималды фокустау қашықтығы (фокустық жазықтықтан өлшенген)	0,19 м
Максималды репродукция коэффициенті	0,2×
Диафрагма қалақтары	7 (дөңгелек диафрагма тесігі)
Апертура ауқымы	f/2.8 – 16
Жалғанбалы сүзгі өлшемі	52 мм (P = 0,75 мм)
Өлшемдері	Максималды диаметрі шамамен 70 мм × 43 мм (фотокамераның объективті бекіту жиектемесінің фланецінен объектив шетіне дейінгі қашықтық)
Салмағы	Шамамен 155 г

Nikon осы өнімнің сыртқы түрін, техникалық сипаттамаларын және өнімділігін кез келген уақытта және алдын-ала ескертусіз өзгерту құқығын сақтайды.

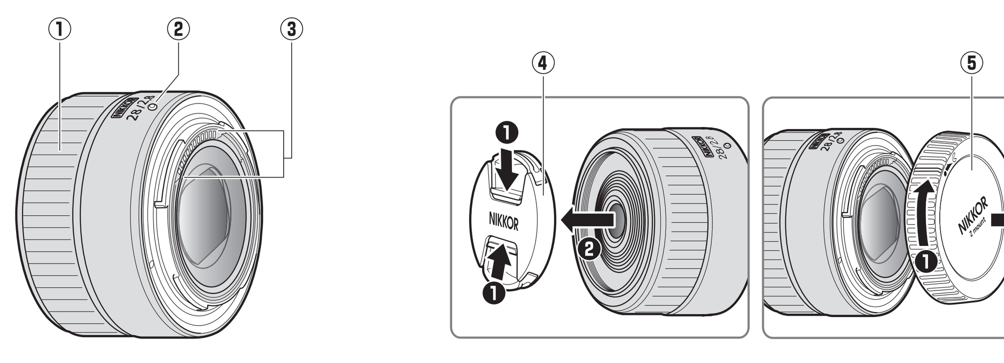

Gr Εγχειρίδιο οδηγιών χρήσης (με Εγγύηση)

Πριν από τη χρήση αυτού του προϊόντος, παρακαλούμε διαβάστε προσεκτικά αυτές τις οδηγίες. Θα πρέπει επίσης να συμβουλευτείτε το εγχειρίδιο της φωτογραφικής μηχανής.
- Αυτός ο φακός προορίζεται αποκλειστικά για χρήση με φωτογραφικές μηχανές mirrorless που διαθέτουν μοντούρα Z από τη Nikon.
- Αναβαθμίστε το firmware της φωτογραφικής μηχανής στην τελευταία έκδοση. Με προηγούμενες εκδόσεις, η φωτογραφική μηχανή μπορεί να μην ανιχνεύσει σωστά τον φακό και ορισμένες λειτουργίες ενδέχεται να μην είναι διαθέσιμες. Μπορείτε να κατεβάσετε την τελευταία έκδοση του firmware της φωτογραφικής μηχανής από το Κέντρο λήψεων της Nikon στην παρακάτω διεύθυνση URL.
  https://downloadcenter.nikonimglib.com/

Για την Ασφάλειά Σας

Για να μην προκληθεί υλική ζημιά ή τραυματισμός σε εσάς ή σε άλλους, διαβάστε την ενότητα «Για τη Ασφάλειά Σας» στο σύνολό της προτού χρησιμοποιήσετε αυτό το προϊόν.

Φυλάξτε αυτές τις οδηγίες για την ασφάλεια σε μέρος όπου θα τις διαβάσουν όλοι όσοι χρησιμοποιήσουν αυτό το προϊόν.

⚠ **ΠΡΟΕΙΔΟΠΟΙΗΣΗ:** Η μη τήρηση των προφυλάξεων με αυτό το εικονίδιο μπορεί να οδηγήσει σε θάνατο ή σοβαρό τραυματισμό.

⚠ **ΠΡΟΣΟΧΗ:** Η μη τήρηση των προφυλάξεων με αυτό το εικονίδιο μπορεί να οδηγήσει σε τραυματισμό ή υλική ζημιά.

⚠ ΠΡΟΕΙΔΟΠΟΙΗΣΗ

- **Μην αποσυναρμολογείτε ή τροποποιείτε αυτό το προϊόν.**
  Μην αγγίξετε τα εσωτερικά μέρη που έχουν εκτεθεί λόγω πτώσης ή άλλου ατυχήματος.
  Η μη τήρηση αυτών των προφυλάξεων μπορεί να οδηγήσει σε ηλεκτροπληξία ή άλλο τραυματισμό.
- **Σε περίπτωση που παρατηρήσετε τυχόν ανωμαλίες, όπως παρουσία καπνού, ζέστης ή ασυνήθιστων οσμών στο προϊόν, αποσυνδέστε αμέσως την πηγή τροφοδοσίας της φωτογραφικής μηχανής.**
  Η συνέχιση της λειτουργίας μπορεί να οδηγήσει σε φωτιά, εγκαύματα ή άλλο τραυματισμό.
- **Διατηρήστε το στεγνό.**
  Μην το χειρίζεστε με βρεγμένα χέρια.
  Η μη τήρηση αυτών των προφυλάξεων μπορεί να οδηγήσει σε φωτιά ή ηλεκτροπληξία.
- **Μην χρησιμοποιείτε αυτό το προϊόν σε χώρο με παρουσία εύφλεκτων αερίων ή σκόνης όπως προπάνιο, βενζίνη ή αερολύματα.**
  Η μη τήρηση αυτής της προφύλαξης μπορεί να οδηγήσει σε έκρηξη ή φωτιά.
- **Μην κοιτάτε απευθείας τον ήλιο ή άλλη πηγή ισχυρού φωτός μέσα από τον φακό.**
  Η μη τήρηση αυτής της προφύλαξης μπορεί να οδηγήσει σε προβλήματα όρασης.
- **Κρατήστε αυτό το προϊόν μακριά από παιδιά.**
  Η μη τήρηση αυτής της προφύλαξης μπορεί να οδηγήσει σε τραυματισμό ή δυσλειτουργία προϊόντος. Επιπλέον, έχετε υπόψη ότι τα μικρά μέρη αποτελούν κίνδυνο πνιγμού. Σε περίπτωση που ένα παιδί καταπιεί οποιοδήποτε μέρος αυτού του προϊόντος, ζητήστε αμέσως ιατρική βοήθεια.
- **Μην το χειρίζεστε με γυμνά χέρια σε τοποθεσίες που εκτίθενται σε υπερβολικά υψηλές ή χαμηλές θερμοκρασίες.**
  Η μη τήρηση αυτής της προφύλαξης μπορεί να οδηγήσει σε εγκαύματα ή κρυοπάγημα.

⚠ ΠΡΟΣΟΧΗ

- **Μην αφήνετε τον φακό στραμμένο προς τον ήλιο ή άλλες ισχυρές πηγές φωτός.**
  Το φως που εστιάζεται από τον φακό μπορεί να προκαλέσει φωτιά ή βλάβη στα εσωτερικά μέρη του προϊόντος. Όταν φωτογραφίζετε θέματα φωτισμένα από πίσω, να κρατάτε τον ήλιο έξω από το κάδρο. Το φως του ήλιου που εστιάζεται στη φωτογραφική μηχανή, όταν ο ήλιος βρίσκεται κοντά στο κάδρο, μπορεί να προκαλέσει φωτιά.
- **Μην αφήνετε το προϊόν σε μέρος όπου θα εκτεθεί σε εξαιρετικά υψηλές θερμοκρασίες, για παρατεταμένο χρονικό διάστημα, όπως σε κλειστό αυτοκίνητο ή σε άμεσο ηλιακό φως.**
  Η μη τήρηση αυτής της προφύλαξης μπορεί να οδηγήσει σε φωτιά ή δυσλειτουργία προϊόντος.
- **Μη μεταφέρετε φωτογραφικές μηχανές ή φακούς με προσαρτημένα τρίποδα ή παρόμοια εξαρτήματα.**
  Η μη τήρηση αυτής της προφύλαξης μπορεί να οδηγήσει σε τραυματισμό ή δυσλειτουργία προϊόντος.

Σημειώσεις για τους Πελάτες στην Ευρώπη

Αυτό το σύμβολο υποδεικνύει ότι ο ηλεκτρικός και ο ηλεκτρονικός εξοπλισμός πρέπει να συλλέγονται ξεχωριστά.

Τα παρακάτω ισχύουν μόνο για τους χρήστες στις χώρες της Ευρώπης:
- Αυτό το προϊόν προορίζεται για ξεχωριστή συλλογή στο κατάλληλο σημείο. Μην το απορρίπτετε μαζί με τα οικιακά απορρίμματα.
- Η ξεχωριστή συλλογή και η ανακύκλωση βοηθά στη συντήρηση των φυσικών πόρων και την πρόληψη αρνητικών συνεπειών στην ανθρώπινη υγεία και το περιβάλλον που μπορούν να προκληθούν από τη λανθασμένη απόρριψη.
- Για περισσότερες πληροφορίες, επικοινωνήστε με το κατάστημα λιανικής ή τις τοπικές αρχές που είναι υπεύθυνες για τη διαχείριση των απορριμμάτων.

Χρήση του Φακού

Εξαρτήματα του Φακού: Ονόματα και Λειτουργίες

Ανατρέξτε στο διάγραμμα στην πάνω αριστερή άκρη αυτού του φύλλου.

① Δακτύλιος ελέγχου	**Επιλεγμένη η λειτουργία αυτόματης εστίασης**: Στη λειτουργία αυτόματης εστίασης, περιστρέψτε τον δακτύλιο για να προσαρμόσετε μια ρύθμιση, όπως η [**Εστίαση (M/A)**] ή το [**Διάφραγμα**], η οποία έχει αντιστοιχιστεί χρησιμοποιώντας τη φωτογραφική μηχανή. Για περισσότερες πληροφορίες, ανατρέξτε στην περιγραφή των λειτουργιών [**Προσαρμ. εκχώρ. ελέγχου**] ή [**Πρ. εκχώρ. ελέγχου (λήψη)**] στο εγχειρίδιο της φωτογραφικής μηχανής.	—
	Επιλεγμένη η λειτουργία χειροκίνητης εστίασης: Περιστρέψτε τον δακτύλιο για να εστιάσετε.	—
② Σημάδι μοντούρας φακού	Χρησιμοποιήστε κατά τη συναρμολόγηση του φακού στη φωτογραφική μηχανή.	*Βλέπε* Ⓐ
③ Επαφές CPU	Χρησιμοποιείται για τη μεταφορά δεδομένων προς και από τη φωτογραφική μηχανή.	—
④ Καπάκι φακού (μπροστινό κάλυμμα)	—	—
⑤ Καπάκι φακού (πίσω κάλυμμα)	—	—

Ⓐ Προσάρτηση και Αφαίρεση

Προσάρτηση του Φακού

1. Απενεργοποιήστε τη φωτογραφική μηχανή, αφαιρέστε το καπάκι σώματος, και αφαιρέστε το πίσω κάλυμμα φακού.
2. Τοποθετήστε τον φακό πάνω στο σώμα της φωτογραφικής μηχανής, διατηρώντας το σημάδι μοντούρας στον φακό ευθυγραμμισμένο με το σημάδι μοντούρας στο σώμα της μηχανής, και στη συνέχεια περιστρέψτε τον φακό αριστερόστροφα μέχρι να ασφαλιστεί στη θέση του.

Αφαίρεση του Φακού

1. Απενεργοποιήστε τη φωτογραφική μηχανή.
2. Πατήστε παρατεταμένα το κουμπί απελευθέρωσης του φακού ενώ περιστρέφετε τον φακό δεξιόστροφα.

Κατά τη λήψη

Η θέση εστίασης ενδέχεται να αλλάξει αν απενεργοποιήσετε τη φωτογραφική μηχανή και στη συνέχεια την ενεργοποιήσετε ξανά μετά την εστίαση. Εάν έχετε εστιάσει σε μια προεπιλεγμένη θέση, ενώ περιμένετε το θέμα σας να εμφανιστεί, σας συνιστούμε να μην απενεργοποιείτε τη φωτογραφική μηχανή έως ότου να ληφθεί η φωτογραφία.

Χρήση του Φακού σε Φωτογραφικές Μηχανές που διαθέτουν Ενσωματωμένο Φλας

Μπορεί να εμφανίζονται σκιές σε φωτογραφίες όπου το φως από το ενσωματωμένο φλας εμποδίζεται από τον φακό.
- Για πληροφορίες σχετικά με τις εστιακές αποστάσεις και τις αποστάσεις θέματος στις οποίες οι σκιές δεν θα εμφανίζονται στις φωτογραφίες που λαμβάνονται με ενσωματωμένο φλας, επισκεφτείτε τον παρακάτω ιστότοπο.
  https://downloadcenter.nikonimglib.com/

Φωτογραφικές μηχανές με βοηθητικό φωτισμό AF

Ο φακός μπορεί να εμποδίζει το φως από τον βοηθητικό φωτισμό AF της φωτογραφικής μηχανής.
- Για πληροφορίες σχετικά με τη χρήση του φακού με φωτογραφικές μηχανές που έχουν ενσωματωμένο βοηθητικό φωτισμό AF, επισκεφτείτε τον παρακάτω ιστότοπο.
  https://downloadcenter.nikonimglib.com/

Προφυλάξεις ως προς τη Χρήση

- Μην σηκώνετε ή μην κρατάτε ποτέ τον φακό ή τη φωτογραφική μηχανή χρησιμοποιώντας μόνο τα καπάκια του φακού.
- Διατηρείτε καθαρές τις επαφές CPU.
- Επανατοποθετείτε τα καπάκια φακού όταν ο φακός δεν χρησιμοποιείται.
- Μην αφήνετε τον φακό σε υγρά μέρη ή σε μέρη όπου μπορεί να εκτεθεί σε υγρασία. Εάν σκουριάσει ο εσωτερικός μηχανισμός, μπορεί να προκληθεί ανεπανόρθωτη ζημιά.
- Μην αφήνετε τον φακό δίπλα σε γυμνές φλόγες ή σε εξαιρετικά θερμούς χώρους. Η πολύ υψηλή θερμοκρασία θα μπορούσε να προκαλέσει ζημιά ή να στρεβλώσει το εξωτερικό τμήμα που είναι κατασκευασμένο από ενισχυμένο πλαστικό.
- Αν μετακινήσετε τον φακό από ένα θερμό σε ένα ψυχρό περιβάλλον ή αντίστροφα, μπορεί να προκληθεί επιβλαβής συμπύκνωση μέσα και έξω από τον φακό.
  Τοποθετήστε τον φακό σε τσάντα ή πλαστική θήκη πριν τον μετακινήσετε πέρα από ένα όριο θερμοκρασίας.
  Ο φακός μπορεί να αφαιρεθεί από την τσάντα ή τη θήκη αφού έχει περάσει κάποιος χρόνος για να προσαρμοστεί στη νέα θερμοκρασία.
- Συνιστούμε να τοποθετείτε τον φακό σε θήκη (διατίθεται ξεχωριστά) για να τον προστατεύετε από εκδορές κατά τη μεταφορά.

Φροντίδα Φακού

- Η αφαίρεση της σκόνης είναι συνήθως αρκετή για τον καθαρισμό των γυάλινων επιφανειών του φακού.
- Οι βρομιές, τα δακτυλικά αποτυπώματα και άλλοι λιπαροί λεκέδες μπορούν να αφαιρεθούν από την επιφάνεια του φακού χρησιμοποιώντας ένα μαλακό, καθαρό βαμβακερό πανί ή με πανάκι καθαρισμού φακών ελαφρά νοτισμένο με μικρή ποσότητα αιθανόλης ή καθαριστικού φακών. Σκουπίστε απαλά από το κέντρο προς τα έξω με κυκλική κίνηση, φροντίζοντας να μην αφήσετε κηλίδες ή να μην αγγίξετε τον φακό με τα δάχτυλά σας.
- Μην χρησιμοποιείτε ποτέ οργανικούς διαλύτες όπως νέφτι ή βενζίνη για να καθαρίσετε τον φακό.
- Τα φίλτρα Ουδέτερου Χρώματος (NC) (διατίθενται ξεχωριστά) και τα παρόμοια μπορούν να χρησιμοποιηθούν για την προστασία του μπροστινού στοιχείου του φακού.
- Μην τον αποθηκεύετε με μπάλες ναφθαλίνης ή καμφοράς και μην τον εκθέτετε σε άμεσο ηλιακό φως. Εάν ο φακός δεν πρόκειται να χρησιμοποιηθεί για μεγάλο χρονικό διάστημα, αποθηκεύστε τον σε ένα δροσερό, ξηρό χώρο για να αποφύγετε τη μούχλα και τη σκουριά.

Αξεσουάρ

Παρεχόμενα Εξαρτήματα

- Καπάκι Φακού LC-52B (μπροστινό κάλυμμα)
- Καπάκι Φακού LF-N1 (πίσω κάλυμμα)

Συμβατά Εξαρτήματα

- Θήκη Φακού CL-C4
- Φίλτρα 52 mm

☑ Φίλτρα
Να χρησιμοποιείτε μόνο ένα φίλτρο κάθε φορά.

Προδιαγραφές

Μοντούρα	Μοντούρα Z Nikon
Εστιακή απόσταση	28 mm
Μέγιστο διάφραγμα	f/2.8
Κατασκευή φακού	9 στοιχεία σε 8 ομάδες (συμπεριλαμβανομένων 2 ασφαιρικών στοιχείων)
Γωνία προβολής	• Φορμά FX: 75° • Φορμά DX: 53°
Σύστημα εστίασης	Σύστημα μεσαίας εστίασης
Ελάχιστη απόσταση εστίασης (μετρημένη από το εστιακό επίπεδο)	0,19 m
Μέγιστος λόγος αναπαραγωγής	0,2×
Λεπίδες διαφράγματος	7 (στρογγυλό άνοιγμα διαφράγματος)
Εύρος διαφράγματος	f/2.8 – 16
Μέγεθος προσαρτήματος φίλτρου	52 mm (P = 0,75 mm)
Διαστάσεις	Περίπου 70 mm μέγιστη διάμετρος × 43 mm (απόσταση από το κολάρο μοντούρας φακού της φωτογραφικής μηχανής έως το άκρο του φακού)
Βάρος	Περίπου 155 g

Η Nikon διατηρεί το δικαίωμα να αλλάξει την εμφάνιση, τις προδιαγραφές καθώς και την απόδοση αυτού του προϊόντος οποιαδήποτε στιγμή και χωρίς προειδοποίηση.

Ro Manualul utilizatorului (cu garanţie)

Înainte de a utiliza acest produs, vă rugăm să citiţi cu atenţie aceste instrucţiuni. Va trebui, de asemenea, să consultaţi manualul aparatului foto.
- Acest obiectiv este destinat exclusiv utilizării cu aparate foto mirrorless cu montură Z Nikon.
- Actualizaţi firmware-ul aparatului foto la cea mai recentă versiune. Folosind versiunile anterioare, este posibil ca obiectivul să nu fie detectat corect de aparatul foto, iar unele caracteristici pot fi indisponibile. Cea mai recentă versiune de firmware pentru aparatul foto poate fi descărcată din Centrul de descărcare Nikon, urmărind URL-ul de mai jos.
  https://downloadcenter.nikonimglib.com/

Pentru siguranţa dumneavoastră

Pentru a preveni deteriorarea bunurilor sau rănirea dumneavoastră sau a celorlalţi, citiţi în totalitate capitolul „Pentru siguranţa dumneavoastră" înainte de a folosi acest produs.

Păstraţi aceste instrucţiuni de siguranţă într-un loc în care vor putea fi citite de către toţi cei care folosesc acest produs.

⚠ **AVERTIZARE:** În cazul nerespectării precauţiilor marcate cu această pictogramă se poate produce decesul sau vătămarea gravă.

⚠ **ATENŢIE:** În cazul nerespectării precauţiilor marcate cu această pictogramă se pot produce vătămări sau daune materiale.

⚠ AVERTIZARE

- **A nu se demonta sau modifica acest produs.**
  A nu se atinge componentele interne care devin vizibile în urma căderii sau a unui alt accident.
  Nerespectarea acestor precauţii poate duce la electrocutare sau vătămare.
- **În cazul în care sesizaţi anomalii, cum ar fi faptul că produsul scoate fum, emite căldură sau mirosuri neobişnuite, deconectaţi imediat sursa de alimentare a aparatului foto.**
  Continuarea operării ar putea provoca incendiu, arsuri sau alte vătămări.
- **A se menţine uscat. A nu se manipula cu mâinile ude.**
  Nerespectarea acestor precauţii ar putea provoca incendiu sau electrocutare.
- **Nu folosiţi acest produs în prezenţa prafului sau a gazelor inflamabile, cum ar fi propan, benzină sau aerosoli.**
  Nerespectarea acestei precauţii ar putea provoca explozie sau incendiu.
- **Nu priviţi soarele sau altă sursă de lumină puternică direct prin obiectiv.**
  Nerespectarea acestei precauţii ar putea afecta vederea.
- **A nu se lăsa produsul la îndemâna copiilor.**
  Nerespectarea acestei precauţii ar putea cauza vătămări sau defectarea produsului. În plus, reţineţi că elementele componente de mici dimensiuni prezintă pericol de sufocare. În cazul în care un copil înghite orice componentă a acestui produs, solicitaţi imediat asistenţă medicală.
- **Nu manipulaţi cu mâinile goale în locuri expuse la temperaturi foarte mari sau foarte scăzute.**
  Nerespectarea acestei precauţii ar putea cauza arsuri sau degerături.

⚠ ATENŢIE

- **Nu lăsaţi obiectivul îndreptat spre soare sau alte surse puternice de lumină.**
  Lumina focalizată prin obiectiv ar putea provoca incendiu sau ar putea deteriora componentele interne ale produsului. Când fotografiaţi subiecte cu fundal iluminat, menţineţi soarele în afara cadrului. Lumina solară focalizată în aparatul foto atunci când soarele este în apropierea cadrului ar putea provoca incendiu.
- **Nu lăsaţi produsul perioade îndelungate în locuri în care va fi expus la temperaturi foarte mari, cum ar fi într-un automobil închis sau la lumina directă a soarelui.**
  Nerespectarea acestei precauţii ar putea provoca incendiu sau defectarea produsului.
- **Nu transportaţi aparate foto sau obiective cu trepiede sau cu accesorii similare ataşate.**
  Nerespectarea acestei precauţii ar putea cauza vătămări sau defectarea produsului.

Avertismente pentru clienţii din Europa

Acest simbol indică faptul că echipamentele electrice şi electronice trebuie colectate separat.

Următoarele vizează doar utilizatorii din ţările europene:
- Acest produs este proiectat pentru colectarea separată la un centru adecvat de colectare. Nu aruncaţi la un loc cu deşeurile menajere.
- Colectarea separată şi reciclarea ajută la conservarea resurselor naturale şi la prevenirea consecinţelor negative asupra sănătăţii umane şi mediului care ar putea rezulta din cauza eliminării incorecte.
- Pentru mai multe informaţii, contactaţi distribuitorul sau autorităţile locale responsabile cu gestionarea deşeurilor.

Utilizarea obiectivului

Componentele obiectivului: denumiri şi funcţii

Vă rugăm să consultaţi diagrama din colţul din stânga sus al acestei pagini.

① Inel de control	**Modul focalizare automată selectat**: În modul focalizare automată, rotiţi inelul pentru a ajusta o setare cum ar fi [**Focalizare (M/A)**] sau [**Diafragmă**] atribuită prin folosirea aparatului foto. Pentru mai multe informaţii, consultaţi descrierile pentru [**Asociere control personalizat**], [**Comenzi personalizate**] sau [**Comenzi person. (fotografiere)**] în manualul aparatului foto.	—
	Modul focalizare manuală selectat: Rotiţi inelul pentru a focaliza.	—
② Marcaj montură obiectiv	Utilizaţi când montaţi obiectivul pe aparatul foto.	*Consultaţi* Ⓐ
③ Contacte CPU	Folosite pentru a transfera date către şi de la aparatul foto.	—
④ Capac obiectiv (capac frontal)	—	—
⑤ Capac obiectiv (capac posterior)	—	—

Ⓐ Montarea şi demontarea

Montarea obiectivului

1. Opriţi aparatul foto, scoateţi capacul corpului şi capacul posterior al obiectivului.
2. Poziţionaţi obiectivul pe corpul aparatului foto, menţinând marcajul de montare de pe obiectiv aliniat cu marcajul de montare de pe corpul aparatului foto şi apoi rotiţi obiectivul în sens invers acelor de ceasornic până când auziţi declicul de fixare pe poziţie.

Demontarea obiectivului

1. Opriţi aparatul foto.
2. Apăsaţi şi ţineţi apăsat butonul de decuplare a obiectivului în timp ce rotiţi obiectivul în sensul acelor de ceasornic.

În timpul fotografierii

Poziţia de focalizare se poate modifica dacă opriţi aparatul foto şi apoi îl reporniţi după focalizare. Dacă aţi focalizat într-o poziţie preselectată în timp ce aşteptaţi ca subiectul dumneavoastră să apară, vă recomandăm să nu opriţi aparatul foto înainte de a face fotografia.

Utilizarea obiectivelor pe aparatele foto cu bliţ încorporat

Pot fi vizibile umbre în fotografiile în care lumina de la bliţul încorporat este eclipsată de obiectiv.
- Pentru informaţii despre distanţele focale şi distanţele faţă de subiect la care nu vor apărea umbre în fotografiile făcute cu bliţ încorporat, vizitaţi site-ul de mai jos.
  https://downloadcenter.nikonimglib.com/

Aparate foto cu dispozitiv de iluminare cu asistenţă AF

Obiectivul poate bloca lumina provenită de la dispozitivul de iluminare cu asistenţă AF al aparatului foto.
- Pentru informaţii despre utilizarea obiectivului cu aparate foto care au dispozitive de iluminare cu asistenţă AF incorporate, vizitaţi site-ul de mai jos.
  https://downloadcenter.nikonimglib.com/

Precauţii de utilizare

- Nu apucaţi şi nu ţineţi obiectivul sau aparatul foto doar de capacul obiectivului.
- Menţineţi contactele CPU curate.
- Puneţi la loc capacele obiectivului atunci când obiectivul nu este în uz.
- Nu lăsaţi obiectivul în locuri umede sau în locuri în care ar putea fi expus la umezeală. Ruginirea mecanismului intern poate determina defecţiuni ireparabile.
- Nu lăsaţi obiectivul în apropierea flăcărilor deschise sau în alte locuri extrem de fierbinţi. Căldura foarte mare ar putea deteriora sau deforma exteriorul din plastic ranforsat.
- Scoaterea obiectivului dintr-un mediu cald într-un mediu rece sau invers poate produce condens în interiorul şi pe exteriorul obiectivului ducând la deteriorarea acestuia.
  Puneţi obiectivul într-o pungă sigilată sau într-o cutie de plastic înainte de a-l trece peste o limită de temperatură.
  Obiectivul poate fi scos din pungă sau din cutie după ce a fost lăsat să se adapteze la noua temperatură.
- Vă recomandăm să puneţi obiectivul în husă (disponibilă separat) pentru a-l proteja împotriva zgârieturilor în timpul transportului.

Îngrijirea obiectivului

- În mod normal, îndepărtarea prafului este suficientă pentru a curăţa suprafeţele de sticlă ale obiectivului.
- Petele, urmele de degete şi alte pete de grăsime pot fi îndepărtate de pe obiectiv folosind o lavetă moale, curată, din bumbac sau un şerveţel pentru curăţarea lentilelor uşor umezit cu o cantitate mică de etanol sau soluţie pentru curăţarea lentilelor. Ştergeţi uşor dinspre centru spre exterior cu o mişcare circulară, având grijă să nu lăsaţi pete sau să atingeţi lentila cu degetele.
- Nu folosiţi niciodată solvenţi organici, cum sunt diluantul pentru vopsea sau benzenul, pentru a curăţa obiectivul.
- Pentru a proteja lentila frontală a obiectivului, se pot folosi filtre de culoare neutră (NC) (disponibile separat) şi produse similare.
- Nu depozitaţi obiectivul împreună cu naftalină, biluţe de camfor împotriva moliilor sau în lumina directă a soarelui. Dacă obiectivul nu va fi folosit o perioadă îndelungată, depozitaţi-l într-un loc răcoros şi uscat pentru a preveni apariţia mucegaiului şi a ruginii.

Accesorii

Accesorii furnizate

- Capac obiectiv LC-52B (capac frontal)
- Capac obiectiv LF-N1 (capac posterior)

Accesorii compatibile

- Husă pentru obiectiv CL-C4
- Filtre de 52 mm

☑ Filtre
Nu utilizaţi mai mult de un singur filtru odată.

Specificaţii

Montură	Montură Z Nikon
Distanţă focală	28 mm
Diafragma maximă	f/2.8
Construcţia obiectivului	9 elemente în 8 grupuri (inclusiv 2 lentile asferice)
Unghi de câmp	• Format FX: 75° • Format DX: 53°
Sistem de focalizare	Sistem IF (Internal Focusing)
Distanţă minimă de focalizare (măsurată din planul focal)	0,19 m
Raport de reproducere maxim	0,2×
Lamele diafragmă	7 (diafragmă circulară)
Interval diafragmă	f/2.8 – 16
Dimensiune filtru ataşat	52 mm (P = 0,75 mm)
Dimensiuni	Aprox. 70 mm diametru maxim × 43 mm (distanţa faţă de flanşa de montură a obiectivului de la capătul obiectivului aparatului foto)
Greutate	Aprox. 155 g

Nikon îşi rezervă dreptul de a modifica aspectul, specificaţiile şi performanţele acestui produs în orice moment şi fără notificare prealabilă.

Tr Kullanım Kılavuzu (Garanti Belgesi ile)

Bu ürünü kullanmadan önce, lütfen bu talimatları dikkatli bir şekilde okuyun. Aynı zamanda fotoğraf makinesi elkitabına da başvurmanız gerekecektir.
- Bu objektif yalnızca bir Nikon Z objektif yuvasına sahip aynasız fotoğraf makineleri ile kullanıma yöneliktir.
- Fotoğraf makinesinin donanım yazılımını en son sürüme güncelleyin. Önceki sürümlerde fotoğraf makinesi, objektifi doğru bir şekilde algılayamayabilir ve bazı özellikler mevcut olmayabilir. Fotoğraf makinesi donanım yazılımının en son sürümü aşağıdaki URL'deki Nikon İndirme Merkezi'nden indirilebilir.
  https://downloadcenter.nikonimglib.com/

Emniyetiniz İçin

Maddi hasarı veya kendinizin ya da diğer insanların yaralanmasını önlemek için, bu ürünü kullanmadan önce "Emniyetiniz İçin" bölümünü tamamen okuyun.

Bu emniyet talimatlarını ürünü kullanan herkesin okuyacağı bir yerde bulundurun.

⚠ **UYARI:** Bu simge ile işaretlenen önlemlere uyulmaması ölüme veya ciddi yaralanmaya neden olabilir.

⚠ **DİKKAT:** Bu simge ile işaretlenen önlemlere uyulmaması yaralanmaya veya maddi hasara neden olabilir.

⚠ UYARI

- **Bu ürünü parçalarına ayırmayın veya ürün üzerinde değişiklik yapmayın. Düşme veya başka bir kaza sonucunda açığa çıkan iç parçalara dokunmayın.**
  Bu önlemlere uyulmaması elektrik çarpmasına veya başka yaralanmalara neden olabilir.
- **Ürünün duman, ısı veya alışılmadık kokular oluşturması gibi anormallikler fark edecek olursanız fotoğraf makinesi güç kaynağının bağlantısını derhal kesin.**
  Kullanmaya devam edilmesi yangına, yanıklara veya başka yaralanmalara neden olabilir.
- **Kuru tutun.**
  Islak ellerle dokunmayın.
  Bu önlemlere uyulmaması yangına veya elektrik çarpmasına neden olabilir.
- **Bu ürünü propan, benzin veya aerosoller gibi yanıcı toz veya gazların bulunduğu yerlerde kullanmayın.**
  Bu önleme uyulmaması patlamaya veya yangına neden olabilir.
- **Objektiften güneşe veya diğer parlak ışık kaynağına doğrudan bakmayın.**
  Bu önleme uyulmaması görme kaybına neden olabilir.
- **Bu ürünü çocukların ulaşamayacağı bir yerde tutun.**
  Bu önleme uyulmaması yaralanmaya veya ürünün arızalanmasına neden olabilir. Ayrıca küçük parçaların boğulma tehlikesi oluşturabileceğini unutmayın. Bir çocuğun bu ürünün herhangi bir parçasını yutması durumunda hemen tıbbi yardım alın.
- **Aşırı derecede yüksek veya düşük sıcaklıklara maruz kalan yerlerde çıplak ellerle dokunmayın.**
  Bu önleme uyulmaması yanıklara veya soğuk ısırmasına neden olabilir.

⚠ DİKKAT

- **Objektifi güneşe veya diğer güçlü ışık kaynaklarına doğrultulmuş halde bırakmayın.**
  Objektif tarafından odaklanan ışık yangına veya ürünün iç parçalarına hasar verebilir. Arka planı aydınlatılmış konuların çekimini yaparken güneşi çerçeveden oldukça uzakta tutun. Güneş çerçeveye yakın olduğunda fotoğraf makinesinin içine odaklanan güneş ışığı yangına neden olabilir.
- **Ürünü, kapalı bir otomobilin içi veya doğrudan güneş ışığı gibi aşırı derecede yüksek sıcaklıklara uzun bir süre maruz kalacağı yerlerde bırakmayın.**
  Bu önleme uyulmaması yangına veya ürünün arızalanmasına neden olabilir.
- **Fotoğraf makinelerini veya objektifleri, tripodlar veya benzer aksesuarlar takılıyken taşımayın.**
  Bu önleme uyulmaması yaralanmaya veya ürünün arızalanmasına neden olabilir.

AEEE Yönetmeliğine Uygundur

Bu sembol elektrikli ve elektronik donanımın ayrı bir şekilde toplanacağını belirtir.
- Bu ürün uygun bir toplama noktasında ayrı olarak toplanmalıdır. Evsel atık olarak atmayın.
- Ayrı toplama ve geri dönüşüm, doğal kaynakları korumaya ve yanlış atım sonucu oluşabilen insan sağlığı için olumsuz sonuçları engellemeye yardımcı olur.
- Daha fazla bilgi için satıcınıza veya atık yönetiminden sorumlu yerel yetkililere başvurun.

Objektifin Kullanılması

Objektifin Parçaları: İsimleri ve İşlevleri

Bu sayfanın sol üst kısmında yer alan şemaya bakınız.

① Kontrol halkası	**Otomatik netleme modu seçili**: Otomatik netleme modunda, fotoğraf makinesini kullanarak atanan [**Netleme (M/A)**] veya [**Diyafram**] gibi bir ayarı ayarlamak için halkayı çevirin. Daha fazla bilgi için fotoğraf makinesi elkitabındaki [**Özel kontrol atama**], [**Özel kontrol**] veya [**Özel kontrol (çekim)**] açıklamalarına bakın.	—
	Manuel netleme modu seçili: Netleme için halkayı çevirin.	—
② Objektif montaj işareti	Objektifi fotoğraf makinesi üzerine monte ederken kullanın.	*Bkz.* Ⓐ
③ CPU kontakları	Fotoğraf makinesine ve fotoğraf makinesinden veri aktarmak için kullanılır.	—
④ Objektif kapağı (ön kapak)	—	—
⑤ Objektif kapağı (arka kapak)	—	—

Ⓐ Takma ve Çıkarma

Objektifi Takma

1. Fotoğraf makinesini kapatın, gövde kapağını çıkarın ve arka objektif kapağını çıkarın.
2. Objektif üzerindeki montaj işaretini fotoğraf makinesi gövdesi üzerindeki montaj işareti ile hizalayarak objektifi fotoğraf makinesi gövdesi üzerinde konumlandırın ve ardından objektifi yerine oturana kadar saat yönünün tersi yönde döndürün.

Objektifi Çıkarma

1. Fotoğraf makinesini kapatın.
2. Objektifi saat yönünde döndürürken objektif çıkartma düğmesini basılı tutun.

Çekim sırasında

Netleme yaptıktan sonra fotoğraf makinesini kapatıp açarsanız netleme konumu değişebilir. Konunuzun görünmesini beklerken önceden seçtiğiniz bir konuma netleme yaptıysanız resim çekilene kadar fotoğraf makinesini kapatmamanızı öneririz.

Objektifi Dahili Flaşa Sahip Fotoğraf Makinelerinde Kullanma

Dahili flaştan gelen ışığın objektif tarafından engellendiği durumlarda fotoğraflarda gölgeler görünebilir.
- Dahili flaşla çekilen fotoğraflarda gölgelerin görünmeyeceği odak uzaklıkları ve konu mesafeleri hakkında bilgi için aşağıdaki siteyi ziyaret edin.
  https://downloadcenter.nikonimglib.com/

AF yardımcı aydınlatması olan fotoğraf makineleri

Objektif, fotoğraf makinesi AF yardımcı aydınlatmasından gelen ışığı engelleyebilir.
- Objektifi dahili AF yardımcı aydınlatmalarına sahip fotoğraf makineleriyle kullanma hakkında bilgi için aşağıdaki siteyi ziyaret edin.
  https://downloadcenter.nikonimglib.com/

Kullanım Önlemleri

- Objektifi ya da fotoğraf makinesini yalnızca objektif kapaklarını kullanarak kaldırmayın veya tutmayın.
- CPU kontaklarını temiz tutun.
- Objektif kullanımda değilken ön ve arka objektif kapaklarını takın.
- Objektifi nemli yerlerde veya neme maruz kalabileceği konumlarda bırakmayın. İç mekanizmanın paslanması tamiri mümkün olmayan hasara yol açabilir.
- Objektifi açık alevlerin yanında veya aşırı derecede sıcak yerlerde bırakmayın. Aşırı ısı, güçlendirilmiş plastikten üretilen dış aksama hasar verebilir veya aksamı eğritebilir.
- Objektifi sıcak bir ortamdan soğuk bir ortama götürmek veya tam tersini yapmak, objektifin içinde ve dışında zarar verici yoğuşmaya neden olabilir.
  Objektifi bir sıcaklık eşiğinden geçirmeden önce, kapalı bir çantaya veya plastik kılıfa koyun.
  Objektifin yeni sıcaklığa uyum sağlaması için yeterince zaman geçtikten sonra, objektif çantadan veya kılıftan çıkarılabilir.
- Taşıma sırasında objektifi çiziklerden korumak üzere objektifi kılıfına (ayrı satılır) yerleştirmenizi öneririz.

Objektifin Bakımı

- Tozu temizlemek normalde objektifin cam yüzeylerini temizlemek için yeterlidir.
- Lekeler, parmak izleri ve diğer yağlı lekeler, küçük miktarda etanol veya objektif temizleyici ile hafifçe ıslatılmış yumuşak, temiz, pamuklu bir bez veya objektif temizleme mendili kullanılarak objektif yüzeyinden temizlenebilir. Parmaklarınızla lekeler bırakmamaya veya objektife dokunmamaya özen göstererek merkezden dışarı doğru dairesel hareketlerle nazik bir şekilde silin.
- Objektifi temizlemek için hiçbir zaman boya tineri veya benzen gibi organik çözücüler kullanmayın.
- Nötr Renk (NC) filtreleri (ayrıca edinilebilir) ve benzerleri, ön objektif elemanından korumak için kullanılabilir.
- Neft yağı veya kâfurlu naftalin topları ile ya da doğrudan güneş ışığında saklamayın. Objektif uzun bir süre kullanılmayacaksa, küf ve pası engellemek için onu serin, kuru bir yerde saklayın.

Aksesuarlar

Birlikte Verilen Aksesuarlar

- LC-52B Objektif Kapağı (ön kapak)
- LF-N1 Objektif Kapağı (arka kapak)

Uyumlu Aksesuarlar

- CL-C4 Objektif Kılıfı
- 52 mm filtreler

☑ Filtreler
Tek seferde yalnızca bir filtre kullanın.

Teknik Özellikler

Yuva	Nikon Z objektif yuvası
Odak uzaklığı	28 mm
Maksimum diyafram	f/2.8
Objektif yapısı	8 grupta 9 eleman (2 asferik eleman dahil)
Görüş açısı	• FX biçimi: 75° • DX biçimi: 53°
Netleme sistemi	Dahili netleme sistemi
Minimum netleme mesafesi (odak düzleminden ölçülmüş)	0,19 m
Maksimum reprodüksiyon oranı	0,2×
Diyafram bıçakları	7 (yuvarlak diyafram açıklığı)
Diyafram aralığı	f/2.8 – 16
Filtre boyutu	52 mm (P = 0,75 mm)
Boyutlar	Yakl. 70 mm maksimum çap × 43 mm (fotoğraf makinesi objektif bayonet halkasından objektif ucuna mesafe)
Ağırlık	Yakl. 155 g

Nikon bu ürünün görünümünü, teknik özelliklerini ve performansını istediği zaman ve önceden haber vermeksizin değiştirme hakkını saklı tutar.

Hu Használati útmutató (jótállási jeggyel)

A termék használata előtt kérjük, figyelmesen olvassa el ezeket az útmutatásokat. Ezenkívül tájékozódjon a fényképezőgép használati útmutatójában is.
- Ez az objektív kizárólag Nikon Z-bajonettel rendelkező tükör nélküli fényképezőgépekhez használható.
- Frissítse a fényképezőgép firmware-ét a legfrissebb verzióra. A korábbi verzióknál előfordulhat, hogy a fényképezőgép nem megfelelően észleli az objektívet, valamint, hogy néhány funkció nem lesz elérhető. A fényképezőgép firmware-ének a legfrissebb verziója letölthető a Nikon Letöltési Központból (Download Center) az alábbi URL-címen.
  https://downloadcenter.nikonimglib.com/

Saját biztonsága érdekében

Az anyagi károk és személyi sérülések elkerülése érdekében a termék használata előtt olvassa el a „Saját biztonsága érdekében" fejezetben foglaltakat.

A biztonsági útmutatót tartsa a fényképezőgép összes felhasználója számára hozzáférhető helyen.

⚠ **FIGYELMEZTETÉS:** Az ezzel az ikonnal jelzett óvintézkedések figyelmen kívül hagyása halált vagy súlyos sérülést okozhat.

⚠ **FIGYELEM:** Az ezzel az ikonnal jelzett óvintézkedések figyelmen kívül hagyása személyi sérülést vagy anyagi kárt okozhat.

⚠ FIGYELMEZTETÉS

- **Ne szerelje szét és ne alakítsa át a terméket.**
  Ne érintse meg a leejtés vagy más baleset következtében hozzáférhetővé vált belső alkatrészeket.
  Ezen óvintézkedések figyelmen kívül hagyása áramütést vagy más sérülést eredményezhet.
- **Ha bármely rendellenességet észlel, például a termék füstöt, hőt vagy szokatlan szagot áraszt, haladéktalanul válassza le a terméket a fényképezőgép áramforrásáról.**
  A további használat tüzet, illetve égési vagy egyéb sérülést okozhat.
- **Tartsa szárazon.**
  Ne érjen a termékhez nedves kézzel.
  Ezen óvintézkedések figyelmen kívül hagyása tüzet vagy áramütést okozhat.
- **Ne használja a terméket gyúlékony por vagy gáz, úgymint propán, benzin vagy aeroszolok jelenlétében.**
  Ezen óvintézkedés figyelmen kívül hagyása robbanást vagy tüzet idézhet elő.
- **Az objektíven keresztül ne nézzen közvetlenül a napba vagy más erős fényforrásba.**
  Ezen óvintézkedés figyelmen kívül hagyása látáskárosodást okozhat.
- **Tartsa a terméket gyermekektől távol.**
  Ezen óvintézkedés figyelmen kívül hagyása sérülést okozhat vagy a termék meghibásodását eredményezheti. Felhívjuk a figyelmét arra is, hogy az apró alkatrészek fulladást okozhatnak. Amennyiben a gyermek a készülék bármely alkatrészét lenyelte, haladéktalanul forduljon orvoshoz.
- **Ne érjen fedetlen kézzel a termékhez rendkívül magas, illetve alacsony hőmérsékletnek kitett helyen.**
  Ezen óvintézkedés figyelmen kívül hagyása égési vagy fagyási sérüléshez vezethet.

⚠ FIGYELEM

- **Ne fordítsa hosszabb ideig az objektívet a nap vagy más erős fényforrás felé.**
  Az objektív lencséi által összegyűjtött fénysugarak tüzet okozhatnak, vagy károsíthatják a termék belső alkatrészeit. Ellenfényben lévő téma fényképezésénél a nap semmiképpen ne szerepeljen a képen. Amennyiben a nap a kép közelében helyezkedik el, akkor a fényképezőgép által összegyűjtött napsugarak tüzet okozhatnak.
- **Ne hagyja a terméket olyan környezetben, ahol hosszabb ideig lesz kitéve rendkívül magas hőmérsékletnek, például zárt autóban vagy közvetlen napfénynek kitett helyen.**
  Ezen óvintézkedés figyelmen kívül hagyása tüzet okozhat vagy a termék meghibásodását eredményezheti.
- **Ne szállítsa úgy a fényképezőgépet és az objektívet, hogy az állványra vagy hasonló tartozékra van szerelve.**
  Ezen óvintézkedés figyelmen kívül hagyása sérülést okozhat vagy a termék meghibásodását eredményezheti.

Megjegyzések európai vásárlóink számára

Ez az ikon azt jelzi, hogy az elektromos és elektronikus berendezéseket elkülönítve kell begyűjteni.

Az alábbi információ kizárólag az európai vásárlókra vonatkozik:
- Ezt a terméket külön, erre a célra kijelölt helyen gyűjtik be. Ne dobja ki háztartási hulladékként.
- Az elkülönített begyűjtés és az újrahasznosítás segít a természeti erőforrások megóvásában, valamint megelőzi a helytelen ártalmatlanítás miatt bekövetkező, az emberi egészségre és a környezetre káros hatásokat.
- Amennyiben bővebb információt szeretne kapni, lépjen kapcsolatba a viszonteladóval, vagy a hulladékkezelésért felelős helyi szervekkel.

Az objektív használata

Az objektív részeinek neve és funkciója

Használja referenciaként a lap bal felső sarkában található diagramot.

① Vezérlőgyűrű	**Automatikus élességállítási mód esetén**: Automatikus élességállítás üzemmódban a fényképezőgép használatakor forgassa el a gyűrűt az [**Élességállítás (M/A)**] vagy [**Rekesz**] beállítások módosításához. A részletes leírást lásd a fényképezőgép kézikönyvének [**Egyéni vezérléskiosztás**], [**Egyéni vezérlők**], illetve [**Egyéni vezérlők (fényképezés)**] fejezeteiben.	—
	Kézi élességállítási mód esetén: Forgassa el a gyűrűt az élességállításhoz.	—
② Objektív-csatlakozási jelölés	Akkor használatos, amikor az objektívet a fényképezőgépre rögzíti.	*Lásd:* Ⓐ
③ CPU érintkezők	Adatok fényképezőgépre, illetve fényképezőgépről való továbbítására szolgál.	—
④ Objektívsapka (első sapka)	—	—
⑤ Objektívsapka (hátsó sapka)	—	—

Ⓐ Rögzítés és eltávolítás

Az objektív rögzítése

1. Kapcsolja ki a fényképezőgépet, távolítsa el a vázsapkát, és vegye le az objektív hátsó sapkáját.
2. Az objektív-csatlakozási jelölést a fényképezőgép vázán lévő csatlakozási jelöléssel egy vonalban tartva helyezze az objektívet a gépvázra, majd forgassa az objektívet balra, amíg a helyére nem kattan.

Az objektív eltávolítása

1. Kapcsolja ki a fényképezőgépet.
2. Az objektívkioldó gombot lenyomva tartva forgassa jobbra az objektívet.

Fényképezéskor

Amennyiben az élességállítást követően ki-, majd bekapcsolja a fényképezőgépet, megváltozhat a fókuszpozíció. Amennyiben a téma felbukkanására várva már előre beállította egy adott terület élességét, azt ajánljuk, hogy a kép elkészítéséig ne kapcsolja ki a fényképezőgépet.

Az objektív használata beépített vakuval rendelkező fényképezőgépekkel

Amennyiben a beépített vaku által kibocsátott fényt kitakarja az objektív, árnyék jelenhet meg a képen.
- Arra vonatkozó információkért, hogy milyen gyújtótávolságoknál és tématávolságoknál nem jelenik meg árnyék a beépített vakuval készített fényképeken, látogasson el az alábbi weboldalra.
  https://downloadcenter.nikonimglib.com/

AF-segédfénnyel rendelkező fényképezőgépek

Az objektív kitakarhatja a fényképezőgép AF-segédfénye által kibocsátott fényt.
- Az objektívnak beépített AF-segédfénnyel rendelkező fényképezőgépekkel történő használatára vonatkozó információkért látogasson el az alábbi weboldalra.
  https://downloadcenter.nikonimglib.com/

A használatra vonatkozó óvintézkedések

- Ne vegye fel és ne tartsa az objektívet vagy a fényképezőgépet csak az objektívsapkánál fogva.
- Tartsa tisztán a CPU érintkezőket.
- Akkor cserélje le az objektívsapkákat, amikor az objektív nincs használatban.
- Ne hagyja az objektívet párás helyen, illetve olyan környezetben, ahol nedvesség érheti. A belső mechanizmus rozsdásodása helyrehozhatatlan károsodást okozhat.
- Ne hagyja az objektívet nyílt láng közelében vagy egyéb forró környezetben. A rendkívül magas hő károsíthatja vagy deformálhatja a megerősített műanyag külsőt.
- Ha az objektívet meleg környezetből hidegbe viszi, vagy fordítva, az káros páralecsapódást okozhat az objektív belső és külső részén.
  Mielőtt hirtelen hőmérséklet-változásnak tenné ki az objektívet, helyezze zárt táskába vagy műanyag tokba.
  Miután az objektív felvette a környezeti hőmérsékletet, kiveheti a táskából vagy a tokból.
- Az objektívet szállítás előtt ajánlatos behelyezni egy tokba (külön megvásárolható), hogy védve legyen a karcolások ellen.

Az objektív kezelése

- Az objektív üvegfelületeinek tisztításához általában elegendő, ha eltávolítja róluk a port.
- A foltok, ujjlenyomatok és más zsíros szennyeződések eltávolításához az objektívről használjon egy kevés etanollal vagy lencsetisztítóval megnedvesített puha, tiszta gyapjú rongyot vagy objektívtisztító-kendőt. Középről kifelé haladva, körkörös mozdulatokkal óvatosan tisztítsa meg a felületet, ügyelve arra, hogy ne hagyjon foltokat, és ne érintse meg ujjával az objektívet.
- Soha ne alkalmazzon szerves oldószereket, mint pl. hígítót vagy benzolt az objektív tisztításához.
- Az elülső objektívelem védelmét külön beszerezhető semleges (Neutral Color, NC) szűrőkkel és hasonló kiegészítőkkel biztosíthatja.
- Ne tárolja naftalinos vagy kámforos molyirtó golyókkal együtt vagy közvetlen napfényben. Ha hosszabb ideig nem használja az objektívet, hűvös, száraz helyen tárolja a penészesedés és rozsdásodás megelőzése érdekében.

Tartozékok

A készülékkel szállított tartozékok

- LC-52B objektívsapka (első sapka)
- LF-N1 objektívsapka (hátsó sapka)

Kompatibilis tartozékok

- CL-C4 objektívtáska
- 52 mm-es szűrők

☑ Szűrők
Egyszerre csak egy szűrőt használjon.

Műszaki jellemzők

Bajonett	Nikon Z-bajonett
Gyújtótávolság	28 mm
Maximális rekesz	f/2.8
Objektív felépítése	9 elem 8 csoportban (magába foglal 2 aszférikus elemet)
Látószög	• FX-formátum: 75° • DX-formátum: 53°
Élességállítási rendszer	Belső élességállító rendszer
Minimális fókusztávolság (a képsíktól mérve)	0,19 m
Maximális leképezési arány	0,2×
Lamellás fényrekeszek	7 (lekerekített fényrekesz)
Rekesztartomány	f/2.8 – 16
Szűrőtoldalék méret	52 mm (P = 0,75 mm)
Méretek	Kb. 70 mm maximális átmérő × 43 mm (távolság az objektív végéig a fényképezőgép bajonett peremétől)
Tömeg	Kb. 155 g

A Nikon fenntartja a jogot, hogy a termék megjelenését, műszaki jellemzőit és teljesítményét bármikor, előzetes bejelentés nélkül megváltoztassa.

© 2020 Nikon Corporation