Printed in Japan TT6D24 (80) 8MNUA125-24

AF Nikkor 24mm f/2.8D

Nikon

使用説明書
User's Manual
Benutzerhandbuch
Manuel d'utilisation
Manual del usuario
Manuale d'uso
使用说明书
使用說明書

付属アクセサリー
52mmスプリング式レンズキャップ 裏ぶた

Accesorios estándar
Tapa frontal a presión de 52 mm Tapa trasera de objetivo

Standard accessories
52mm snap-on front lens cap Rear lens cap

Accessori in dotazione
Tappo anteriore da 52mm dia. Tappo posteriore

Serienmäßiges Zubehör
Aufsteckbarer Frontdeckel 52mm φ Objektivrückdeckel

标准配件
52mm 扣襟式镜头前盖 镜头后盖

Accessoires fournis
Bouchon avant d'objectif diamètre 52 mm Bouchon arrière

標準配件
52mm 扣襟式鏡頭前蓋 後鏡頭蓋

Nikon

CE

使用説明書の内容が破損などによって判読できなくなったときは、ニコンサービス機関にて新しい使用説明書をお求めください(有料)。
No reproduction in any form of this manual, in whole or in part (except for brief quotation in critical articles or reviews), may be made without written authorization from NIKON CORPORATION.

Avis pour les clients en France
LE PRODUIT ET SON EMBALLAGE RELÈVENT D'UNE CONSIGNE DE TRI
PENSEZ AU TRI ! ETUI CARTON A RECYCLER
CONSIGNE POUVANT VARIER LOCALEMENT • WWW.CONSIGNESDETRI.FR

NIKON CORPORATION

Jp En De Fr Es It Sc Tc

⚠ 警告	
使用禁止	**引火、爆発のおそれのある場所では使用しないこと** プロパンガス・ガソリンなど引火性ガスや粉塵の発生する場所で使用すると、爆発や火災の原因となります。
見ないこと	**レンズまたはカメラで直接太陽や強い光を見ないこと** 失明や視力障害の原因となります。

⚠ 注意	
感電注意	**ぬれた手でさわらないこと** 感電の原因になることがあります。
放置禁止	**製品は幼児の手の届かないところに置くこと** ケガの原因になることがあります。
使用注意	**逆光撮影では、太陽を画角から充分にずらすこと** 太陽光がカメラ内部で焦点を結び、火災の原因になることがあります。画角から太陽をわずかに外しても火災の原因になることがあります。
保管注意	**使用しないときは、レンズにキャップをつけるか太陽光のあたらない所に保管すること** 太陽光が焦点を結び、火災の原因になることがあります。
移動注意	**三脚にカメラやレンズを取り付けたまま移動しないこと** 転倒したりぶつけたりしてケガの原因になることがあります。
放置禁止	**窓を閉め切った自動車の中や直射日光が当たる場所など、異常に温度が高くなる場所に放置しないこと** 内部の部品に悪い影響を与え、火災の原因となることがあります。

日本語

はじめに
このたびは、ニッコールレンズをお買い上げいただきありがとうございます。
ニコンのAF［オートフォーカス（レンズマウントにAFカップリングがないカメラ、F3AFを除く）］カメラとの組み合わせでオートフォーカス撮影ができます。また、マニュアル（手動）によるピント合わせも可能です。さらに撮影距離情報を取り入れたカメラとの組み合わせでは、撮影距離情報をカメラに伝達する機能を備えています。広角レンズですので風景写真はもとより、建築写真や狭い室内での撮影、スナップ、旅行の際の記録写真など幅広い用途に適しています。また、遠近感が極端に誇張されますので、特異な効果を狙った迫力のある写真が得られ、近距離補正方式により近写性能も優れています。

注　記
●下記のアクセサリーはCPU信号接点などを損傷しますので、直接このレンズに取り付けないでください。
オート接写リングPK-1・PK-11、K1リング、オートリングBR-4・BR-2、K2（なお、PK-11リングにはPK-11Aを、また、BR-2リングの代わりにはBR-2Aリングをご使用ください。）
上記以外のアクセサリーにつきましても、カメラとの組み合わせによりご使用できないことがあります。アクセサリーのご使用に際しては、必ず各カメラの使用説明書も併せてご参照ください。
●DX-1ファインダー（ニコンF3AF用）と組み合わせてのご使用はできません。

最小絞りロックレバー（図Aイラスト参照）
プログラム撮影時や、シャッター優先時は、絞りリングを最小絞り目盛で固定することができます。ロック方法は絞りリングを回転させ、最小絞り目盛の（22）を絞り目盛指標（白色）に合わせます。最小絞りロックレバーをスライド（白色とオレンジ色を合わせる）させることによりロックすることができます。ロックの解除はロックしたときと反対方向にロックレバーをスライドさせることにより行えます。

ファインダースクリーンとの組み合わせ（裏面参照）
ニコンF6、F5、F4、F3シリーズカメラには多種類のファインダースクリーンが用意されています。レンズのタイプや撮影条件に合わせて、最適なものを選ぶことができます。このレンズに適したファインダースクリーンは裏の表の通りです。
（なお、ご使用に際しては必ず各カメラの使用説明書を併せてご参照ください。）

レンズ取り扱い上のご注意
●レンズの清掃は、ホコリを拭う程度にしてください。万一指紋がついたときは、柔らかい清潔な木綿のふきんに無水アルコール（エタノール）を少量湿らせ、中心から外側へ渦巻状に、拭きムラ、拭き残りのないよう注意して拭いてください。
●シンナーやベンジンなどの有機溶剤は絶対に使用しないでください。
●レンズ表面の汚れや傷を防ぐために、NCフィルターの使用をおすすめします。レンズの保護には、フードも役立ちますのでご使用ください。
●レンズをご使用にならないときは、レンズの前後に必ず付属のキャップをしておいてください。
●レンズを水に濡らしたり水中に落としたりすると、部品がサビついたりして故障の原因となりますのでご注意ください。
●長期間お使いにならないときや保管の際は、カビあるいはサビを防ぐため、高温多湿、直射日光の当たるところまたは、ナフタリンや樟脳のあるところは避けて、風通しのよい場所に保管してください。
●このレンズの外観の一部には強化プラスチックを使用していますが、極端に温度が高くなると変形する場合があります。ストーブの前など、高熱となる場所は避けてください。

アクセサリー

別売アクセサリー	
52mmネジ込み式フィルター	52mmネジ込みフードHN-1
ソフトケース CL-0715	

仕　様
焦点距離： 24mm
最大口径比： 1：2.8
レンズ構成： 9群9枚
画角： 84°
撮影距離目盛： ∞～0.3m、1.25ft（併記）
撮影距離情報： カメラへの撮影距離情報出力可能
絞り目盛： 2.8～22　ファインダー内直読用絞り目盛併記
最小絞りロック： ロックレバーによりf/22にロック可能
絞り方式： 自動絞り
測光方式： CPU・AI方式のカメラでは開放測光
従来方式のカメラでは絞り込み測光
マウント： ニコンFマウント
アタッチメントサイズ： 52mm（P＝0.75mm）
大きさ： 約64.5（最大径）×46mm（長さ：バヨネットマウント基準面からレンズ先端まで）、全長約55.5mm
質量： 約270g

● 仕様、外観の一部を、改善のため予告なく変更することがあります。

English

Notes on Safety Operations
⚠ CAUTION
Do not disassemble
Touching the internal parts of the camera or lens could result in injury. Repairs should be performed only by qualified technicians. Should the camera or lens break open as the result of a fall or other accident, take the product to a Nikon-authorized service representative for inspection after unplugging the product and/or removing the battery.
Turn off immediately in the event of malfunction
Should you notice smoke or an unusual smell coming from the camera or lens, remove the battery immediately, taking care to avoid burns. Continued operation could result in injury.
After removing or disconnecting the power source, take the product to a Nikon-authorized service representative for inspection.
Do not use the camera or lens in the presence of flammable gas
Operating electronic equipment in the presence of flammable gas could result in an explosion or fire.
Do not look at the sun through the lens or viewfinder
Viewing the sun or other strong light sources through the lens or viewfinder could cause permanent visual impairment.
Keep out of reach of children
Particular care should be taken to prevent infants from putting the batteries or other small parts into their mouths.
Observe the following precautions when handling the camera and lens
- Keep the camera and lens unit dry. Failure to do so could result in fire or electric shock.
- Do not handle or touch the camera or lens unit with wet hands. Failure to do so could result in electric shock.
- When shooting with back-lighting, do not point the lens at the sun or allow sunlight to pass directly down the lens as this may cause the camera to overheat and possibly cause a fire.
- When the lens will not be used for an extended period of time, attach both front and rear lens caps and store the lens away from direct sunlight. Failure to do so could result in a fire, as the lens may focus sunlight onto a flammable object.

Thank you for purchasing the AF Nikkor 24mm f/2.8D lens. Object distance information can be transferred to the camera body when the lens is used with any Nikon model with 3D Matrix Metering capability.
- Autofocus operation is possible with Nikon autofocus cameras (except the F3AF and cameras with lens mounts that do not have AF coupling); manual focus possible with all Nikon SLRs.

Important!
- Do not attach the following accessories to the lens, as they might damage the lens CPU contacts: Auto Extension Ring PK-1, PK-11 (use PK-11A), K1 Ring, Auto Ring BR-4, Auto Ring BR-2 (use BR-2A) and K2 Ring.
- This lens cannot be used with the AF Finder DX-1 attached to the Nikon F3AF camera.

Minimum aperture lock lever (Fig. A)
For programmed auto or shutter-priority auto shooting, use the minimum aperture lock lever to lock the lens aperture at f/22.
1. Set the lens to its minimum aperture (f/22).
2. Slide the lock lever in the direction of the aperture ring so that white dot on the tab aligns with the orange dot.

To release the lock, slide the lever in the reverse direction.

Recommended Focusing Screens
Various interchangeable focusing screens are available for Nikon F6, F5, F4- and F3-series cameras to suit any type of lens or picture-taking situation. Those which are recommended for use with this lens are listed in the table (See the reverse). For details, also refer to the specific camera's user's manual.

Lens care
- Clean lens surface with a blower brush. To remove dirt and smudges, use a soft, clean cotton cloth or lens tissue moistened with ethanol (alcohol) or lens cleaner. Wipe in a circular motion from center to outer edge, taking care not to leave traces and not to touch the other lens parts.
- Never use thinner or benzine to clean the lens.
- To protect the lens surface from dirt or damage, the use of an NC filter is recommended at all times. The lens hood also helps to protect the lens.
- Attach both the front and rear lens caps when lens is not in use.
- Do not splash water on the lens or drop it in the water because this will cause it to rust and malfunction.
- When not using the lens for a long time, store it in a cool, dry place to prevent mold from growing. Also store the lens away from direct sunlight or chemicals such as camphor or naphthalene.
- Reinforced plastic is used for some parts in the lens unit; to avoid damage, take extra care to never leave the lens in an excessively hot place.

Optional Accessories
52mm screw-in filters
52mm screw-in lens hood HN-1
Flexible lens pouch CL-0715

Specifications
Focal length : 24mm
Maximum aperture : f/2.8
Lens construction : 9 elements in 9 groups
Picture angle : 84°
Distance scale : Graduated in meters and feet from 0.3m (1.25ft) to infinity (∞).
Distance information : Output of object distance information to the camera body is possible.
Aperture scale : f/2.8 to f/22 on both standard and aperture-direct-readout scales
Minimum aperture lock : Provided
Diaphragm : Fully automatic
Exposure measurement : Via full-aperture method for AI cameras or cameras with CPU interface system; via stop-down method for other cameras
Mount : Nikon bayonet mount
Attachment size : 52mm (P=0.75mm)
Dimensions : Approx. 64.5mm dia. x 46mm (extension from the camera's lens mounting flange); overall length is approx. 55.5mm
Weight : Approx. 270g (9.5 oz)

Specifications and designs are subject to change without any notice or obligation on the part of the manufacturer.

Deutsch

Hinweise für sicheren Betrieb
⚠ ACHTUNG
Keinesfalls zerlegen.
Beim Berühren der Innenteile von Kamera oder Objektiv droht Verletzungsgefahr. Überlassen Sie Reparaturen unbedingt ausschließlich qualifizierten Technikern. Kommt es durch einen heftigen Stoß (z.B. Fall auf den Boden) zu einem Bruch von Kamera oder Objektiv, so trennen Sie zunächst das Produkt vom Stromnetz bzw. entnehmen die Batterie(n) und geben es dann an eine autorisierte Nikon-Servicestelle zur Überprüfung ab.
Bei einer Störung sofort die Stromversorgung ausschalten.
Bei Entwicklung von Rauch oder ungewöhnlichem Geruch durch Kamera oder Objektiv entnehmen Sie sofort die Batterie(n); dabei vorsichtig vorgehen, denn es besteht Verbrennungsgefahr. Bei einem Weiterbetrieb unter diesen Umständen droht Verletzungsgefahr.
Nach dem Abtrennen von der Stromversorgung geben Sie das Gerät an eine autorisierte Nikon-Servicestelle zur Überprüfung ab.
Kamera oder Objektiv keinesfalls bei Vorhandensein von brennbarem Gas einsetzen.
Wird elektronisches Gerät bei brennbarem Gas betrieben, so droht u.U. Explosions- oder Brandgefahr.
Keinesfalls durch Objektiv oder Sucher in die Sonne blicken.
Beim Betrachten der Sonne oder anderer starker Lichtquellen durch Objektiv oder Sucher droht eine permanente Schädigung des Sehvermögens.
Dem Zugriff von Kindern entziehen.
Es ist unbedingt dafür zu sorgen, dass Kleinkinder keine Batterien oder andere Kleinteile in den Mund nehmen können.
Beim Umgang mit Kamera und Objektiv unbedingt die folgenden Vorsichtmaßnahmen beachten:
- Schützen Sie die Kamera und das Objektiv vor Feuchtigkeit. Andernfalls droht Brand- oder Stromschlaggefahr.
- Handhaben oder berühren Sie die Kamera bzw. das Objektiv keinesfalls mit nassen Händen. Andernfalls droht Stromschlaggefahr.
- Bei Gegenlichtaufnahmen nicht das Objektiv gegen die Sonne richten oder das Sonnenlicht direkt durch das Objektiv eintreten lassen. Dies könnte eine Überhitzung der Kamera verursachen und ein Brand könnte die Folge sein.
- Vor einem längeren Nichtgebrauch des Objektivs bringen Sie den vorderen und hinteren Deckel an und bewahren das Objektiv geschützt vor direkter Sonnenlichteinwirkung auf. Andernfalls droht Brandgefahr wegen möglicher Fokussierung von Sonnenlicht durch das Objektiv auf brennbare Gegenstände.

Vielen Dank für das Vertrauen, das Sie Nikon mit dem Erwerb des AF Nikkor 24mm f/2.8D entgegengebracht haben. Informationen zur Aufnahmedistanz werden vom Objektiv an alle Nikon-Kameragehäuse übertragen, die 3D-Matrixmessung unterstützen.
- Autofokusbetrieb mit entsprechend ausgerüsteten Nikon-Autofokuskameras (außer F3AF und Kameras, die kein Bajonett mit AF-Anschlussstück haben); manuelle Schärfeneinstellung mit allen Nikon-Spiegelreflexkameras.

Wichtig!
- Folgendes Zubehör nicht am Objektiv ansetzen, weil andernfalls die CPU-Kontakte beschädigt werden können: Automatik-Zwischenring PK-1, PK-11 (verwenden Sie PK-11A), Ring K1, Automatik-Ring BR-4, Automatik-Ring BR-2 (Verwenden Sie BR-2A) und Ring K2.
- Dieses Objektiv kann nicht zusammen mit dem AF-Sucher DX-1 auf der F3AF verwendet werden.

Verriegelung der kleinsten Blende (Bild A.)
Verriegeln Sie den Blendenring mit dem Schieber bei f/22, wenn Sie Programm- oder Blendenautomatik verwenden.
1. Stellen Sie das Objektiv auf die kleinste Blende ein (f/22).
2. Drücken Sie den Verriegelungs-Schieber in Richtung des Blendenrings, bis der weiße Punkt auf dem Schieber dem orangefarbenen auf dem Objektivgehäuse gegenübersteht.

Drücken Sie den Schieber in die entgegengesetzte Richtung, um ihn wieder zu entriegeln.

Empfohlene Einstellscheiben
Für Nikon Kameras der Serien F6, F5, Serien F4 und Serien F3 stehen verschiedene auswechselbare Einstellscheiben zur Verfügung, um jedem Objectiv und jeder Aufnahmesituation gerecht zu werden. Die für dieses Objectiv empfohlenen werden in der Tabelle aufgeführt (siehe Rückseite). Weitere Einzelheiten siehe auch Benutzerhandbuch der Kamere.

Objektivpflege
- Reinigen Sie die Linsenoberfläche zunächst mit einem Blasepinsel. Benutzen Sie zur weitergehenden Reinigung ein mit reinem Alkohol befeuchtetes weiches und sauberes Baumwolltuch bzw. Linsenreinigungspapier. Wischen Sie dabei in einer größer werdenden Kreisbewegung von innen nach außen.
- Verwenden Sie keinesfalls Verdünner oder Benzin zum Reinigen des Objektivs.
- Die Frontlinse des Objektivs sollte grundsätzlich durch den Filter NC geschützt werden. Die Gegenlichtblende bewährt such ebenso als Frontlinsenschutz.
- Schützen Sie das Objektiv bei Nichtgebrauch durch Aufsetzen der Front- und Rückdeckel.
- Schützen Sie das Objektiv unbedingt vor Wasser, das zu Korrosion und Betriebsstörungen führt.
- Bewahren Sie das Objektiv bei längerer Nichtbenutzung an einem kühlen, trockenen Ort auf, um Fungusbefall zu vermeiden. Setzen Sie es dabei weder direktem Sonnenlicht noch Chemikalien wie Kampfer oder Naphthalin aus.
- Bestimmte Bauteile des Objektivs sind aus verstärkten Kunststoffen gefertigt. Vermeiden Sie es bitte, um Schäden vorzubeugen, das Objektiv extremer Hitze auszusetzen.

Zubehör
52mm Einschraubfilter
Einschraub Gegenlichtblende 52mm HN-1
Objektivbeutel CL-0715

Technische Daten
Brennweite : 24mm
Größte Blende : f/2,8
Optischer Aufbau : 9 Elemente in 9 Gruppen
Bildwinkel : 84°
Entfernungsskala : In Meter und Fuß von 0,3m bis Unendlich (∞).
Dingabstand-information : Ausgabe der Dingabstandinformation zum Kameragehäuse möglich.
Blendenskala : Von f/2,8 bis f/22 auf der Standard- und der Skala für die Innenablesung
Verriegelung der kleinsten Blende : Vorhanden
Blendentyp : Vollautomatisch
Belichtungsmessung : Offenblendenmessung für AI-Kameras und Kameras mit CPU Interface-System, Arbeitsblendenmessung bei allen anderen Kameras ohne AI-Blendenkupplung
Objektivfassung : Nikon Bajonettanschluß
Filtergewinde : 52mm (P=0,75mm)
Abmessungen : ca. 64,5mm Durchmesser. x 46mm (Länge bis zum Flansch); Gesamtlänge ca. 55,5 mm
Gewicht : ca. 270g

Änderungen von technischen Daten und Design durch den Hersteller vorbehalten.

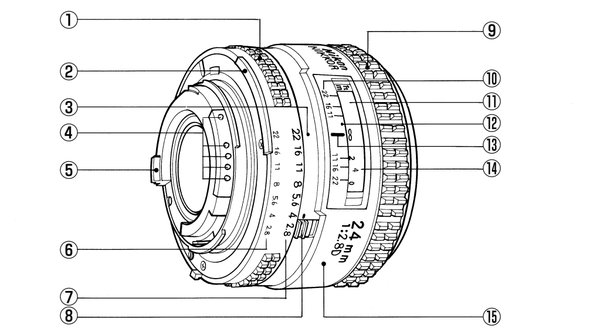

① 絞りリング
Aperture ring
Blendenring
Bague des ouvertures
Anillo de aberturas
Anello delle aperture

② 露出計連動ガイド
Meter coupling ridge
Steuerkurve
Index de couplage photométrique
Protuberancia de acoplamiento al exposímetro
Indice di accoppiamanto dell'esposimetro

③ 絞り目盛指標（白色）
Aperture scale index (white dot)
Blendenskala Index (weißer Punkt)
Repère d'echelle des ouvertures (point blanc)
Indicador de escala delle aperturas (punto blanco)
Indice di scala delle aperture (punto bianco)

④ CPU信号接点
CPU contacts
CPU-Kontakte
Contacts CPU
Contactos del CPU
Contatti della CPU

⑤ 開放F値連動ガイド
Aperture indexing post
Lichtstärken-Eingabezapfen
Coupleur de l'ouverture
Pivote indicador de abertura de diafragma
Apertura per misurazione dell'apertura

⑥ ファインダー内直読用絞り目盛
Aperture-direct-readout scale
Skala für direkte Blendenablesung
Echelle de lecture directe d'ouvertures
Escala de lectura directa de abertura
Scala di lettura diretta delle aperture

⑦ 絞り目盛
Aperture scale
Blendenskala
Echelle des ouvertures
Escala de aberturas
Scala delle aperture

⑧ 最小絞りロックレバー
Minimum aperture lock lever
Schieber zur Verriegelung der kleinsten Blende
Levier de verrouillage de l'ouverture minimum
Palanca de bloqueo de aberture mínima
Leva di blocco di apertura minima

⑨ フォーカスリング
Focus ring
Scharfeinstellring
Bague de mise au point
Anillo de enfoque
Anello di massa a fuoco

⑩ 被写界深度目盛
Depth-of-field indicators
Schärfentiefe-Indices
Echelle de profondeur de champ
Escala de profundidades de campo
Scala profondità di campo

⑪ 距離目盛窓
Distance scale window
Entfernungsskalenfenster
Fenêtre d'échelle des distances
Ventanilla de escala de distancias
Finestrella scala delle distanze

⑫ 赤外指標（白色）
Infrared compensation index (white dot)
Infrarot-Index (weißer Punkt)
Repère de mise au point en infrarouge (point blanc)
Indicador de enfoque infrarrojo (punto blanco)
Indice di compensazione per infrarossi (punto bianco)

⑬ 距離目盛基準線
Distance index line
Entfernungs-Indexstrich
Ligne de repère des distances
Linea indicadora de distancia
Contrassegno distanza

⑭ 距離目盛
Distance scale
Entfernungsskala
Echelle des distances
Escala de distancias
Scale delle distanze

⑮ レンズ鏡筒
Lens barrel
Objektivkörper
Barillet d'objectif
Tubo portalentes
Cilindro obiettivo

図A　最小絞りロックレバー
Fig A　**Minimum aperture lock lever**
Bild A　Verriegelung der kleinsten Blende
Fig. A　Levier de verrouillage d'ouverture minimum
Fig. A　Palanca de bloqueo de abertura mínima
Fig. A　Leva di blocco di apertura minima

Français

Remarques concernant une utilisation en toute sécurité
⚠ ATTENTION
Ne pas démonter
Le fait de toucher aux pièces internes de l'appareil ou de l'objectif pourrait entraîner des blessures. Les réparations doivent être effectuées par des techniciens qualifiés. Si l'appareil ou l'objectif est cassé suite à une chute ou un autre accident, apportez le produit dans un centre de service agréé Nikon pour le faire vérifier après avoir débranché le produit et retiré les piles.
En cas de dysfonctionnement, éteignez l'appareil immédiatement
Si vous remarquez de la fumée ou une odeur inhabituelle se dégageant de l'appareil photo ou de l'objectif, retirez immédiatement les piles, en prenant soin de ne pas vous brûler. Continuer d'utiliser son matériel peut entraîner des blessures. Après avoir retiré ou débranché la source d'alimentation, confiez le produit à un centre de service agréé Nikon pour le faire vérifier.
N'utilisez pas l'appareil photo ou l'objectif en présence de gaz inflammable
L'utilisation de matériel électronique en présence de gaz inflammable risquerait de provoquer une explosion ou un incendie.
Ne regardez pas le soleil dans l'objectif ou le viseur
Regarder le soleil ou toute autre source lumineuse violente dans l'objectif ou le viseur peut provoquer de graves lésions oculaires irréversibles.
Tenir hors de portée des enfants
Faites extrêmement attention à ce que les enfants ne mettent pas à la bouche les piles ou d'autres petites pièces.
Observez les précautions suivantes lorsque vous manipulez l'appareil et l'objectif
- Maintenez l'appareil photo et l'objectif au sec. Le nonrespect de cette précaution peut provoquer un incendie ou une électrocution.
- Ne manipulez pas et ne touchez pas l'appareil photo ou l'objectif avec les mains humides. Le non-respect de cette précaution peut provoquer une électrocution.
- Lors d'une prise de vue à contre-jour, ne dirigez pas l'objectif vers le soleil et évitez que les rayons du soleil pénètrent dans l'objectif ; l'appareil photo pourrait chauffer à l'excès, ce qui risquerait de provoquer un incendie.
- Lorsque vous n'utilisez pas l'objectif pendant une période prolongée, fixez les bouchons avant et arrière, et rangez l'objectif à l'abri de la lumière directe du soleil. Le non-respect de cette précaution peut provoquer un incendie, car l'objectif peut concentrer la lumière du soleil sur un objet inflammable.

Nous vous remercions d'avoir acheté cet objectif AF Nikkor 24mm f/2.8D. L'information de distance à l'objet peut être transférée au corps de l'appareil quand l'objectif est utilisé avec les boîtiers Nikon munis du système de mesure matricielle 3D.
- L'autofocus est possible avec un boîtier autofocus Nikon (sauf F3AF et les appareils photo à monture d'objectif sans couplage AF), la mise au point manuelle avec tous les appareils reflex Nikon.

Important!
- Ne pas fixer les accessoires suivants à un objectif, car ils peuvent endommager les contacts CPU de l'objectif: Bague d'autorallonge PK-1 et PK-11 (utiliser la PK-11A), Bague K1, Auto Bague BR-4, Auto Bague BR-2 (utiliser BR-2A) et Bague K2.
- Cet objectif ne peut pas être utilisé avec le viseur AF DX-1 fixé sur l'appareil Nikon F3AF.

Levier de verrouillage d'ouverture minimum (Fig. A)
Pour les prises de vue automatiques programmées ou à priorité d'obturateur automatique, utiliser le levier de verrouillage d'ouverture minimum pour verrouiller l'ouverture de l'objectif à f/22.
1. Régler l'objectif sur son ouverture minimale (f/22).
2. Coulisser le levier de verrouillage dans la direction de la bague d'ouverture pour que le point blanc sur la languette s'aligne avec le point orange.

Pour relâcher le verrouillage, coulisser le levier dans la direction inverse.

Verres de visée recommandés
Divers verres de visée interchangeables sont disponibles pour les appareils Nikon des séries F6, F5, séries F4 et séries F3 pour convenir à tout type de situation d'objectif ou de prise de vue. Ceux qui sont recommandés pour l'utilisation avec cet objectif sont inscrits dans la liste du tableau (voir le verso). Pour plus de détails, se référerr aussi au manuel d'ustilisation de l'apparell spécifique.

Soin à apporter à votre objectif
- Nettoyez la surface de l'objectif avec un pinceau soufflant. Pour retirer la saleté ou les tâches, utilisez un chiffon doux legèrement imbibé d'alcool ou de nettoyant pour optique. Nettoyez en effectuant un mouvement en spirale du centre à la périphérie en prenant soin de pas laisser de traces.
- Ne jamais utiliser de diluant ni de benzine pour nettoyer l'objectif.
- Pour protéger la surface de l'objectif contre la poussière ou les endommagements, l'utilisation d'un filtre NC est recommandée en tout temps. Le parasoleil aide aussi à protéger l'objectif.
- Mettre en place les deux capuchons d'objectif avant et arrière quand vous n'utilisez pas l'objectif.
- Ne pas éclabousser d'eau sur l'objectif ni le faire tomber dans l'eau car ceci provoquerait de la rouille et un mauvais fonctionnement.
- Si vous n'avez pas l'intention d'utiliser l'objectif pendant longtemps, le ranger dans un endroit frais et sec pour éviter la formation de moisissure. L'entreposer à l'abri des rayons du soleil et de produits chimiques comme le camphre ou la naphtaline.
- Du plastique renforcé est utilisé pour certaines pièces de l'objectif; pour éviter leur endommagement, attention à ne jamais laisser l'objectif dans un endroit très chaud.

Accessoires optionnels
Filtres vissants de 52mm
Parasoleil vissant 52mm HN-1
Pochette souple CL-0715

Caractéristiques
Longueur focale : 24mm
Ouverture maximum : f/2,8
Construction optique : 9 éléments en 9 groupes
Champ angulaire : 84°
Echelle des distances : Graduée en mètres et pieds depuis 0,3m à l'infini (∞).
Information de distance : La sortie de l'information de distance à l'objet au corps de l'appareil est possible.
Echelle des longueurs focales : f/2,8 à f/22 sur les échelles standard et à lecture directe d'ouverture
Verrou de l'ouverture minimum : Pourvu
Diaphragme : Entièrement automatique
Mesure d'exposition : Par la méthode à pleine ouverture pour appareils AI ou les appareils avec système d'interface CPU; par la méthode à ouverture réelle avec les autres appareils
Monture : Monture à baïonnette Nikon
Taille des accessoires : 52mm (P=0,75mm)
Dimensions : Env. 64.5mm diam. x 46mm (rallonge de la bride de montage d'objectif de l'appareil); longueur hors-tout est env. 55,5 mm
Poids : Env. 270g

Les caractéristiques et le dessin sont susceptibles d'être modifiés sans préavis ni obligation de la part du constructeur.

Español

Notas sobre un uso seguro
⚠ PRECAUCIÓN
No desarme el equipo
El contacto con las piezas internas de la cámara o del objetivo puede provocar lesiones. Las reparaciones solamente deben ser ejecutadas por técnicos cualificados. Si a causa de un golpe u otro tipo de accidente la cámara o el objetivo se rompen y quedan abiertos, desenchufe el producto y/o retire la batería, y a continuación lleve el producto a un centro de servicio técnico autorizado Nikon para su revisión.
Apague inmediatamente el equipo en caso de funcionamiento defectuoso
Si observa que sale humo o que la cámara o el objetivo desprenden un olor extraño, retire la batería inmediatamente, con cuidado de no quemarse. Si sigue utilizando el equipo corre el riesgo de sufrir lesiones. Una vez extraída o desconectada la fuente de alimentación, lleve el producto a un centro de servicio técnico autorizado Nikon para su revisión.
No utilice la cámara ni el objetivo en presencia de gas inflamable
La utilización de equipos electrónicos en presencia de gas inflamable podría producir una explosión o un incendio.
No mire hacia el sol a través del objetivo ni del visor
Mirar hacia el sol u otra fuente de luz potente a través del objetivo o del visor podría producirle daños permanentes en la vista.
Mantener fuera del alcance de los niños
Se debe tener especial cuidado en evitar que los niños se metan en la boca pilas u otras piezas pequeñas.
Adopte las siguientes precauciones al manipular la cámara y el objetivo
- Mantenga la cámara y el objetivo secos. De no hacer esto podría producirse un incendio o una descarga eléctrica.
- No manipule ni toque la cámara ni el objetivo con las manos húmedas. De lo contrario podría recibir una descarga eléctrica.
- En disparos a contraluz, no apunte el objetivo hacia el sol ni deje que la luz solar pase directamente por él, ya que podría sobrecalentar la cámara y, posiblemente, causar un incendio.
- Cuando el objetivo no vaya a utilizarse por un período de tiempo prolongado, colóquele la tapa frontal y guárdelo alejado de la luz solar directa. De no hacer esto podría producirse un incendio, ya que el objetivo podría enfocar la luz solar directa sobre un objeto inflamable.

Muchas gracias por adquirir el objetivo AF Nikkor 24mm f/2.8D. La cámara recibe la información sobre la distancia al objeto cuando el objetivo ha sido instalado en cualquiera de los modelos con Medición Matricial 3D.
- Es posible un funcionamiento con enfoque automático en las cámaras de enfoque automático de Nikon (excepto F3AF y las cámaras con monturas del objetivo sin acoplamiento AF); aunque es posible el enfoque manual con todas las SLR de Nikon.

¡Importante!
- No monte los siguientes accesorios en el objetivo, pues se pueden dañar los contactos CPU del mismo: Automático de extensión PK-1, PK-11 (utilice el PK-11A), Anillo K1, Anillo Automático BR-4, Anillo Automático BR-2 (utilice BR-2A) y Anillo K2.
- Este objetivo no puede ser utilizado con el Visor AF-DX-1 anexo a la cámara F3AF de Nikon.

Palanca de bloqueo de abertura mínima (Fig. A)
Para operación automática programada o con prioridad al obturador, utilice la palanca de seguro de abertura mínima para bloquear la abertura del objetivo en f/22.
1. Coloque el objetivo a su abertura mínima (f/22).
2. Deslice la palanca de bloqueo en la dirección del anillo de abertura de tal manera que el punto blanco de la palanca se alinee con el punto anaranjado.

Para liberar el bloqueo deslice la palanca en la dirección inversa.

Pantallas de enfoque recomendadas
Existen varias pantallas de enfoque intercambiables para las cámaras de la F6, F5, serie F4 y serie F3 de Nikon aptas para todo tipo de objetivo o situación fotográfica. Las pantallas que se recomiendan con este objetivo aparecen en la lista de la tabla. Para más detalles, vea asimismo el manual del usuario de la cámara de que se trate.

Cuidados del objetivo
- Limpie la superficie de la lente con una escobilla con soplador. Para retirar la suciedad y las manchas, utilice una tela de algodón suave y limpia o papel de seda humedecido con etanol (alcohol) o limpiador de lente. Frote en un movimiento circular del centro al borde exterior, teniendo cuidado de no dejar huellas ni tocar otras partes de la lente.
- Para limpiar el objetivo, no utilice nunca solvente ni bencina.
- Para proteger la superficie de las lentes de suciedad y de daños, se recomienda utilizar permanentemente un filtro NC. El parasol ayuda asimismo a proteger e objetivo.
- Ponga las tapas de objetivo anterior y posterior cuando no se utilice el objetivo.
- Que no salte agua sobre el objetivo ni lo deje caer en el agua pues esto hará que se oxide y que funcione mal.
- Cuando no utilice el objetivo durante mucho tiempo, póngalo en un lugar fresco y seco para que no críe moho. Tampoco almacene el objetivo al sol ni en contacto con productos químicos como alcanfor ni naftalina.
- Se utiliza plástico reforzado en algunas partes de la unidad del objetivo; para evitar daño, tenga mucho cuidado de no dejar el objetivo en lugares excesivamente calientes.

Accesorios opcionales
Filtros con rosca de 52mm
Parasol de rosca de 52mm HN-1
Bolsa flexible CL-0715

Especificaciones
Distancia focal : 24mm
Abertura máxima : f/2,8
Construcción del objetivo : 9 elementos en 9 grupos
Angulo fotográfico : 84°
Escala de distancias : Graduada en metros y en pies desde 0,3m hasta infinito (∞).
Información de distancia : Es posible pasar la información de distancia al objeto al cuerpo de la cámara.
Escala de abertura : f/2,8 a f/22 tanto en la escala normal como en la de lectura directa de aberturas
Bloqueo de abertura mínima : Se suministra
Diafragma : Totalmente automático
Medición de la exposición : Por medio del método de plena abertura para cámaras AI o cámaras con el sistema de interface CPU; por medio del método de diaframado para otras cámaras.
Montura : Tipo bayoneta de Nikon
Tamaño de los accesorios : 52mm (P=0,75mm)
Dimensiones : Aprox. 64,5mm de diám. x 46mm (de extensión desde la pestaña de montaje del objetivo existente en la cámara); la longitud total es de aproximadamente 55,5mm
Peso : Aprox. 270g

Las especificaciones y los diseños están sujetos a cambio sin previo aviso ni obligación por parte del fabricante.

Italiano

Note sulle operazioni di sicurezza
⚠ ATTENZIONE
Non smontare
Toccando le parti interne della fotocamera o dell'obiettivo si potrebbero causare dei guasti. Le riparazioni devono essere eseguite solamente da tecnici qualificati.
Qualora, in caso di caduta o di qualsiasi altro incidente, la fotocamera o l'obiettivo dovessero rompersi, portare il prodotto presso un punto di assistenza Nikon autorizzato per l'ispezione, dopo averlo disinserito dalla presa e/o rimosso la batteria.
In caso di malfunzionamento, disattivare immediatamente la fotocamera
Qualora dalla fotocamera o dall'obiettivo dovesse uscire del fumo o un odore insolito, rimuovere immediatamente la batteria, facendo attenzione a non ustionarsi. Continuando a utilizzare la fotocamera, sussiste il rischio di lesioni.
Dopo aver rimosso o scollegato la fonte di alimentazione, portare il prodotto presso un punto di assistenza Nikon autorizzato per l'ispezione.
Non usare la fotocamera o l'obiettivo in presenza di gas infiammabili
L'utilizzo di apparecchiature elettroniche in presenza di gas infiammabili può causare esplosioni o incendi.
Non guardare il sole in modo diretto attraverso l'obiettivo o il mirino
Guardando in modo diretto il sole o qualsiasi altra fonte intensa di luce, si é soggetti al rischio di indebolimento permanente della vista.
**

AF Nikkor 24mm f/2.8D

Nikon

使用说明书

使用說明書
使用說明書
User's Manual
Benutzerhandbuch
Manuel d'utilisation
Manual del usuario
Manuale d'uso

标准配件	Serienmäßiges Zubehör
52mm 扣襟式镜头前盖 镜头后盖	Aufsteckbarer Frontdeckel 52mm Φ Objektivrückdeckel

標準配件	Accessoires fournis
52mm 扣襟式鏡頭前蓋 後鏡頭蓋	Bouchon avant d'objectif diamètre 52 mm Bouchon arrière

付属アクセサリー	Accesorios estándar
52mmスプリング式レンズキャップ 裏ぶた	Tapa frontal a presión de 52 mm Tapa trasera de objetivo

Standard accessories	Accessori in dotazione
52mm snap-on front lens cap Rear lens cap	Tappo anteriore da 52mm dia. Tappo posteriore

Sc Tc Jp En De Fr Es It

Nikon

CE

使用説明書の内容が破損などによって判読できなくなったときは、ニコンサービス機関にて新しい使用説明書をお求めください（有料）。
No reproduction in any form of this manual, in whole or in part (except for brief quotation in critical articles or reviews), may be made without written authorization from NIKON CORPORATION.

NIKON CORPORATION

中国语

保留备用

使用产品前请仔细阅读本使用说明书。

安全须知

请在使用前仔细阅读“安全须知”，并以正确的方法使用。本“安全须知”中记载了重要的内容，可使您能够安全、正确地使用产品，并预防对您或他人造成人身伤害或财产损失。请在阅读之后妥善保管，以便本产品的所有使用者可以随时查阅。

有关指示

本节中标注的指示和含义如下。

⚠警告	表示若不遵守该项指示或操作不当，则有可能造成人员死亡或负重伤的内容。
⚠注意	表示若不遵守该项指示或操作不当，则有可能造成人员伤害、以及有可能造成物品损害的内容。

本节使用以下图示和符号对必须遵守的内容作分类和说明。

图示和符号的实例

△符号表示唤起注意（包括警告）的内容。在图示中或图示附近标有具体的注意内容（左图之例为当心触电）。

⃠符号表示禁止（不允许进行的）的行为。在图示中或图示附近标有具体的禁止内容（左图之例为禁止拆解）。

●符号表示强制执行（必需进行）的行为。在图示中或图示附近标有具体的强制执行内容（左图之例为取出电池）。

⚠警告

禁止拆解	**切勿自行拆解、修理或改装。** 否则将会造成触电、发生故障并导致受伤。
禁止触碰 立即委托修理	**当产品由于跌落而破损使得内部外露时，切勿用手触碰外露部分。** 否则将会造成触电、或由于破损部分而导致受伤。取出照相机电池，并委托经销商或尼康授权的维修服务中心进行修理。
取出电池 立即委托修理	**当发现产品变热、冒烟或发出焦味等异常时，请立刻取出照相机电池。** 若在此情况下继续使用，将会导致火灾或灼伤。 取出电池时，请小心勿被烫伤。 取出电池，并委托经销商或尼康授权的维修服务中心进行修理。
禁止接触水	**切勿浸入水中或接触到水，或被雨水淋湿。** 否则将会导致起火或触电。
禁止使用	**切勿在有可能起火、爆炸的场所使用。** 在有丙烷气、汽油等易燃性气体、粉尘的场所使用产品，将会导致爆炸或火灾。
禁止观看	**切勿用镜头或照相机直接观看太阳或强光。** 否则将会导致失明或视觉损伤。

⚠注意

当心触电	**切勿用湿手触碰。** 否则将有可能导致触电。
禁止放置	**切勿在婴幼儿伸手可及之处保管产品。** 否则将有可能导致受伤。
小心使用	**进行背光拍摄时，务必使太阳充分偏离画角。** 阳光会在照相机内部聚焦，并有可能导致火灾。 太阳偏离画角的距离微小时，也有可能会导致火灾。
妥善保存	**不使用时请盖上镜头盖，或保存在没有阳光照射处。** 阳光会聚焦，并有可能导致火灾。
小心移动	**进行移动时，切勿将照相机或镜头安装在三脚架上。** 摔倒、碰撞时将有可能导致受伤。
禁止放置	**切勿放置于封闭的车辆中、直射阳光下或其它异常高温之处。** 否则将对内部零件造成不良影响，并导致火灾。

感谢您选购自动对焦尼克尔（AF尼克尔24mm f/2.8D）镜头。
当此镜头与具有3D矩阵测光性能的尼康照相机组合使用时，则其有将摄影距离信息传递进照相机内的功能。

- 与尼康自动对焦照相机一起使用时，可自动对焦（F3AF以及镜头卡口不具有AF接口的照相机除外），手动对焦适用于所有尼康的SLR（单镜反光）。

注意！

- 由于配件会损伤镜头上的CPU接点，所以，镜头不能接装自动延伸环PK-1、PK-11、K1环、自动环BR-4、自动环DX-1的尼康F3AF（F3自动对焦）照相机。
- 本镜头不能使用于连接着自动对焦取景器DX-1的尼康F3AF（F3自动对焦）照相机。

最小光圈锁定杆（请看图A）

使用程序自动摄影或快门先决自动摄影，可将光圈环固定在最小光圈值（f/22）的刻度上。

1. 设定镜头至最小光圈值（f/22）上。
2. 向光圈环方向扳动最小光圈锁定杆，使锁定杆上的白色标记对准镜头筒上的橙黄色标记。

向锁定时的反方向扳动锁定杆即可解除锁定。

推荐使用的对焦屏

尼康照相机F6、F5、F4系列和F3系列有各种可互换的聚焦选择屏。根据镜头的种类、拍摄环境选择最合适的使用。下一页的表格中列出了最佳于此镜头的对焦屏。
详细情况请参阅该照相机的使用说明书。

使用镜头时的注意事项

- 使用气刷清洁镜头表面。万一镜面上沾有尘埃污点时，可用柔软清洁的绵布沾上少量的纯酒精（乙醇）或镜面洗净剂，以打圈式由镜头中央向四周轻轻地边转边抹。注意要均匀，不要漏擦，不要留下任何擦抹的痕迹。
- 禁止使用轻油精或稀释剂之类有机溶剂清洁镜头。
- 为避免损伤或污浊镜头，建议使用NC滤镜。遮光罩也能起到保护镜头的作用。
- 不使用镜头时，请务必在镜头前后盖上镜盖。并将镜头的对焦环对在无穷远（∞）刻度标记上。
- 注意不能溅水到镜头上或将镜头掉入水中，以防止镜头生锈以及发生故障。
- 为防止镜头长霉，长期不使用镜头时，请避开高温、多潮湿、阳光直射处以及樟脑丸或萘等丸化学物品处。应放在通风良好处保管。
- 此镜头有部分外壳使用强化塑料，在极度高温下可能发生变形，请不要放近火炉等高温之处。
- 运输产品时，请在包装箱内装入足够多的缓冲材料，以减少（避免）由于冲击导致产品损坏。

另售配件
52mm 螺旋式滤镜 52mm 螺旋式镜头遮光罩 HN-1 软镜套 CL-0715

规格

焦　　距：24mm
最大光圈：f/2.8
镜头构成：9组9片
画像角度：84°
拍摄距离刻度：以公尺和英尺从0.3m至无穷远（∞）级度
距离信息：能够显示主体至照相机的距离信息
光圈值刻度：在标准和光圈直接读取刻度上刻有f/2.8~f/22
最小光圈锁定杆：备有
光　　圈：全自动
曝光计测方式：手动式自动对焦照相机全開光圈測光，其他照相機則採用縮小光圈來測光。
镜头接环：尼康接环安装方式
滤镜附件尺寸：52mm（P=0.75mm）
尺　　寸：约64.5mm（直径）×46mm（长度：自照相机镜头卡口边缘算起），全长约55.5mm。
重　　量：约270克

产品设计与规格如有更改，恕不另行通知。

产品中有害物质的名称及含量

标志	部件名称	有害物质					
		铅（Pb）	汞（Hg）	镉（Cd）	六价铬（Cr（VI））	多溴联苯（PBB）	多溴二苯醚（PBDE）
10	外壳	○	○	○	○	○	○
	机械元件	×	○	○	○	○	○
	光学元件	○	○	○	○	○	○
	电子元件	×	○	○	○	○	○

本表格依据SJ/T11364的规定编制。
○：表示该有害物质在该部件所有均质材料中的含量均在GB/T26572规定的限量要求以下。
×：表示该有害物质至少在该部件的某一均质材料中的含量超出GB/T26572规定的限量要求。
但是，以现有的技术条件要使照相机相关产品完全不含有上述有害物质极为困难，并且上述产品都包含在《关于电气电子设备中特定有含物质使用限制指令2011/65/EU》的豁免范围之内。

尼康客户支持中心服务热线：400-820-1665
（周一至周日9:00-18:00，除夕下午休息）
http://www.nikon.com.cn/

进口商：尼康映像仪器销售（中国）有限公司
上海市茂名南路205号瑞金大厦22楼，200020

在日本印刷
出版日期：2016年4月1日

中國語

安全操作注意事項

⚠警告

勿自行拆除
觸摸相機或鏡頭的內部零件可能會導致受傷。儘能由合格維修技師修理。如果由於掉落或其它事故導致相機或鏡頭拆散，在切斷產品電源和（或）取出電池後，請將產品送至尼康授權的維修中心進行檢查。

發生故障時立刻關閉電源
如果您發現相機或鏡頭冒煙或發出異味，請立刻取出電池，注意避免燙傷。若繼續使用可能導致受傷。取出電池或切斷電源後，請將產品送到尼康授權的維修中心進行檢查。

勿在易燃氣體環境中使用相機或鏡頭
如果在易燃氣體環境中使用電子設備，可能會導致爆炸或火災。

勿通過鏡頭或觀景器觀看太陽
通過鏡頭或觀景器觀看太陽或其它強光，可能會導致永久性的視覺損傷。

請勿在兒童伸手可及之處保管本產品
請特別注意避免嬰幼兒將電池或其它小部件放入口中。

使用相機和鏡頭時應注意以下事項

- 保持相機和鏡頭乾燥。否則可能導致火災或引起電擊。
- 請勿以濕手操作或觸摸相機或鏡頭。否則可能會導致電擊。
- 背光拍攝時，請勿使鏡頭朝向太陽，或者使陽光直接通過鏡頭，因為這可能導致相機過熱，引起火災。
- 當鏡頭長時間不用時，請蓋上鏡頭的前蓋和後蓋，並且存放鏡頭時應避免陽光直射。否則可能會導致火災，因為鏡頭可能會使陽光聚焦於易燃物。

感謝您選購自動對焦尼克爾（AF Nikkor 24mm f/2.8D）鏡頭。
當此鏡頭與具有立體矩陣測光性能的尼康照相機組合使用時，則具有將攝影距離信息傳遞進照相機內的功能。

- 與尼康自動對焦相機一起使用時，可自動對焦（F3AF以及鏡頭接環不具備AF接口的相機除外），手控對焦適用于所有尼康的SLR（單鏡反光）。

注意！

- 由於配件會損傷鏡頭上的CPU接點，所以，鏡頭不能接裝自動近攝環PK-1、PK-11、K1環、自動環BR-4、自動環BR-2（但可以使用PK-11A、BR-2A）和K2環。
- 本鏡頭不能使用於連接著自動對焦取景器DX-1的尼康F3AF（F3自動對焦）照相機。

最小光圈固定桿（請看圖A）
使用程序自動攝影或快門先決自動攝影，可將光圈環固定在最小光圈值（f/22）的刻度上。

1. 設定鏡頭至最小光圈值（f/22）上。
2. 向光圈環方向扳動最小光圈固定桿，使固定桿上的白色標記對準鏡身筒上的橙黃色標記。

向固定時的反方向扳動固定桿即可解除固定。

推荐使用的聚焦屏
尼康系列照相機F6、F5、F4和F3有各種可互換的聚焦選擇屏。根據鏡頭的種類、拍攝的條件選擇最合適的使用。下一頁的表格中列出了最佳於此鏡頭的聚焦屏。
詳細情況請參閱該照相機的使用說明書。

使用鏡頭時的注意事項

- 使用氣刷清潔鏡頭表面。萬一鏡面上沾有塵埃污點時，可用柔軟清潔的綿布沾上少量的純酒精（乙醇）或鏡面洗淨劑，以打圈式由鏡頭中央向四周輕輕地邊轉邊抹。注意要均勻，不要漏擦，不要留下任何擦抹的痕跡。
- 禁止使用輕油精或稀釋劑之類有機溶劑清潔鏡頭。
- 為避免損傷或污濁鏡頭，建議使用NC濾鏡。遮光罩也能起到保護鏡頭的作用。
- 不使用鏡頭時，請務必在鏡頭前後蓋上鏡蓋。並將鏡頭的對焦環對在無限（∞）刻度標記上。
- 注意不能濺水到鏡頭上或將鏡頭掉入水中，以防止鏡頭生鏽以及發生故障。
- 為防止鏡頭長霉，長期不使用鏡頭時，請避開高溫、多潮濕、陽光直射處以及樟腦丸或萘等丸化學物品處。應放在通風良好處保管。
- 此鏡頭有部分外殼使用強化塑料，在極度高溫下可能發生變形，請不要放近火爐等高溫之處。

另售配件
52mm 螺旋式遮鏡 52mm 螺旋式遮光罩 HN-1 軟鏡套 CL-0715

規　格
焦　　距：24mm
最大光圈：f/2.8
鏡頭構成：9組9片
畫像角度：84°
攝影刻度：以公尺和英尺從0.3m至無限（∞）級度
測距器：能夠顯示主體至照相機的距離信息
光圈值刻度：在標準和光圈直接讀取刻度上刻有f/2.8~f/22
最小光圈固定桿：備有
光　圈　率：全自動
曝光計測方式：手動式自動對焦照相機全開光圈測光，其他照相機則採用縮小光圈來測光。
鏡頭接環：尼康接環安裝方式
附件尺寸：52mm（P=0.75mm）
體　　積：約64.5mm（直徑）×46mm（長度：插刀式接環面到鏡頭前端），全長約55.5mm
重　　量：約270克

產品設計與規格如有更改，恕不另行通知。

■接写表　■Photographic Range With Close-Up Attachments
■Fotografische Bereiche mit dem Nahaufnahme-Zubehör　■Rapports obtenus en proxiphotographie et photomacrographie
■Rangos fotográficos con accesorios de acercamiento　■Fotografia con dispositivi per riprese Close-Up
■使用近摄器具时的拍摄范围　■使用特寫器具時的攝影範圍　(cm)

使用器具 Close-up attachment / Nahaufnahmezubehör / Accessoires macro / Accesorio de acercamiento / Dispositivi Close-Up 近摄器具 特寫器具	レンズ正方向 Lens in normal position / Objektive in Normalstellung / Objectif en position normale / Objetivo en la posición normal / Obiettivo alla posizione normale 在普通位置的镜头 在普通位置的鏡頭		レンズ逆向き Lens in reverse position / Objektive in Reprostellung / Objectif en position retournée / Objetivo en posición invertida / Obiettivo alla posizione inversa 在反转位置的镜头 在反轉位置的鏡頭	
	撮影倍率 Reproduction ratio / Abbildungs-maßstab / Rapport de reproduction / Relación de reproducción / Rapporto di riproduzione 拍摄倍率 攝影倍率	被写界深度 Subject field / Aufnahmefeld / Champ couvert / Campo abarcado / Campo del soggetto 拍摄对象视界 攝影對焦視界	撮影距離 Focused distance / Eingestellte Entfernung / Distance de mise au point / Distancia de enfoque / Distanza messa a fuoco 对焦距离 聚焦距離	撮影倍率 Reproduction ratio / Abbildungs-maßstab / Rapport de reproduction / Relación de reproducción / Rapporto di riproduzione 拍摄倍率 攝影倍率	被写界深度 Subject field / Aufnahmefeld / Champ couvert / Campo abarcado / Campo del soggetto 拍摄对象视界 攝影對焦視界	撮影距離 Focused distance / Eingestellte Entfernung / Distance de mise au point / Distancia de enfoque / Distanza messa a fuoco 对焦距离 聚焦距離
クローズアップレンズ No. 0 Close-up Lens No.0 / Nahlinse Nr. 0 / Lentille additionnelle n° 0 / Lente de aproximación N°. 0 / Obiettivo Close Up N. 0 近摄镜头0号 近攝鏡頭 0 號	1/58 – 1/7.8	139 × 208 – 18.6 × 27.9	151 – 27.7	–	–	–
クローズアップレンズ No. 1 Close-up Lens No.1 / Nahlinse Nr. 1 / Lentille additionnelle n° 1 / Lente de aproximación N°. 1 / Obiettivo Close Up N. 1 近摄镜头1号 近攝鏡頭 1 號	1/28 – 1/6.9	66.2 × 99.3 – 16.5 × 24.7	77.8 – 25.8	–	–	–
クローズアップレンズ No. 2 Close-up Lens No.2 / Nahlinse Nr. 2 / Lentille additionnelle n° 2 / Lente de aproximación N°. 2 / Obiettivo Close Up N. 2 近摄镜头2号 近攝鏡頭 2 號	1/14 – 1/5.6	33.3 × 49.9 – 13.4 × 20.2	44.1 – 23.0	–	–	–
PK リング PK-series Rings / Zwischenringe PK / Bagues PK / Anillo de la Serie PK / Anello serie PK PK系列环 PK系列環	1/3.0 – 2.1	7.3 × 11.0 – 1.1 × 1.7	16.4 – 14.5	–	–	–
PN リング PN-Ring / Zwischenringe PN / Bagues PN / Anillo de la Serie PN / Anello serie PN PN-环 PN-環	2.2 – 2.3	1.1 × 1.7 – 1.1 × 1.6	14.6 – 14.8	–	–	–
ベローズアタッチメント PB-4、PB-5 Bellows PB-4 or PB-5 / Balgengerät PB-4, PB-5 / Soufflet PB-4, PB-5 / Fuelles PB-4 y PB-5 / Soffietto PB-4, PB-5 伸缩对焦镜腔PB-4或PB-5 滙控裝置PB-4或PB-5	1.8 – 2.3	1.4 × 2.0 – 1.1 × 1.6	13.9 – 14.8	4.3 – 10	0.56 × 0.84 – 0.24 × 0.36	19.2 – 33.1
ベローズアタッチメント PB-6 Bellows PB-6 / Balgengerät PB-6 / Soufflet PB-6 / Fuelles PB-6 / Soffietto PB-6 伸缩对焦镜腔PB-6 滙控裝置PB-6	2.0 – 2.3	1.2 × 1.8 – 1.1 × 1.6	17.2 – 14.8	3.0 – 9.0	0.62 × 0.93 – 0.27 × 0.40	18.2 – 30.4
スライドコピー装置 PS-4、PS-5 Slide Copying Adapter PS-4 or PS-5 / Diakopiergerät PS-4, PS-5 / Reprodia PS-4, PS-5 / Adaptador para la reproducción de diapositivas PS-4, PS-5 / Adattatore duplicazione diapositive PS-4, PS-5 幻灯片翻拍接腔PS-4或PS-5 幻燈片翻拍接腔PS-4或PS-5	–	–	–	4.3 – 9.8	0.56 × 0.84 – 0.25 × 0.37	19.2 – 32.2
スライドコピー装置 PS-6 Slide Copying Adapter PS-6 / Diakopiergerät PS-6 / Reprodia PS-6 / Adaptador para la reproducción de diapositivas PS-6 / Adattatore duplicazione diapositive PS-6 幻灯片翻拍接腔PS-6 幻燈片翻拍接腔PS-6	–	–	–	3.9 – 7.4	0.62 × 0.93 – 0.32 × 0.49	18.2 – 26.6
マクロコピースタンド PB-6M Macro Copy Stand PB-6M / Makrokopierei richtung PB-6M / Statif macro PB-6M / Estativo de reproducción macro PB-6M / Supporto per copie micro PB-6M 微距翻拍架PB-6M 宏觀復製臺PB-6M	2.0 – 2.3	1.2 × 1.8 – 1.1 × 1.6	14.2 – 14.8	3.9 – 7.5	0.62 × 0.93 – 0.32 × 0.48	18.2 – 26.9
エクステンションベローズ PB-6E Extension Bellows PB-6E / Zusatzbalgen PB-6E / Soufflet additionnel PB-6E / Fuelle de extensión PB-6E / Estensione soffietto PB-6E 延伸锁腔PB-6E 伸長收縮裝置PB-6E	2.0 – 2.3	1.2 × 1.8 – 1.1 × 1.6	14.2 – 14.8	3.9 – 18.4	0.62 × 0.93 – 0.13 × 0.20	18.2 – 53.2
複写装置 PF-2、PF-3、PF-4 Reprocopy Outfit PF-2, PF-3, or PF-4 / Reprogerät PF-2, PF-3 oder PF-4 / Statif de reproduction PF-2, PF-3 ou PF-4 / Unidad de repro-copia PF-2, PF-3 o PF-4 / Corredo per riproduzione/copia PF-2, PF-3 o PF-4 再复制工具PF-2、PF-3或PF-4 再復制工具PF-2、PF-3或PF-4	1/32 – 1/8.8	75.8 × 114 – 21.2 × 31.8	85.3 – 30.0	–	–	–

* PKリングのはじめの数値はPK-11Aリング1個使用のとき、あとの数値はPK-11A～PK-13リング、PK-11～PK-13リングまたはPK-1～PK-3リングを連結したときのものです。ただし、PK-11リングおよびPK-1リングは、このレンズに直接取り付けることはできませんので、ご注意ください。
** スライド複写装置PS-4、PS-5のレンズ逆向き時の倍率範囲は、BR-3リングまたはBR-6リングを使用したときのものです。
*** 複写装置PF-2、PF-3、PF-4は、レンズ単体で用いたとき、複写台の載物面上の撮影可能範囲を示します。

- The first values are for the PK-11A ring used alone and the other ones for the PK-11A—PK-13, PK-11—PK-13, or PK-1—PK-3 rings used together. However, the PK-11 and PK-1 rings can not be attached directly to the lens.
** The Macro Adapter Ring BR-3 or BR-6 is used to connect the reverse mounted lens to the copying adapter.
*** The figures shown here represent the ranges obtained with the subject on the baseplate, using the lens without any close-up attachment.

- 第一個數值是單獨使用PK-11A時的數值，其他是使用PK-11A～PK-13、PK-11～PK-13或和PK-1～PK-3一起使用時的數值。但是，PK-11和PK-1不可直接安裝在鏡頭上。
** 微距適配環BR-3/BR-6是用來連接反轉鏡头和复制适配器的。
*** 这里所示的数字表示使用不带近摄镜头附件的镜头，拍摄对象在底座板时所得的范围。

- 第一個數值是單獨使用PK-11A時的數值，其他是使用PK-11A～PK-13、PK-11～PK-13或和PK-1～PK-3一起使用時的數值。但是，PK-11和PK-1不可直接安裝在鏡頭上。
** 宏觀適配器環BR-3/BR-6是用來連接反轉鏡頭和復制適配器的。
*** 這里所示的數字表示使用不帶近攝鏡頭附件的鏡頭，被攝體在底座板時所得的範圍。

■ ファインダースクリーンとの組み合わせ表
■ Table of Recommended Focusing Screens
■ Tabelle der empfohlenen Einstellscheiben
■ Tableau des verres de visée recommandés
■ Tabla de pantallas de enfoque recomendadas
■ Tabella schermi di messa a fuoco raccomandati
■最佳对焦屏表
■ 最佳聚焦屏表

		スクリーン/Screen/Einstellscheibe/Verre/Pantalla/Schermo/对焦屏/聚焦屏														
		EC-B EC-E	A/L	B	C	E	G1	G2	G3 G4	H1	H2	H3 H4	J	K/P	M	R	T	U/F
カメラ Camera Kamera Appareil Cámara Fotocamera 照相机 相機	F6		◎	◎		◎							◎					
	F5 + DP-30	◎	◎	◎		◎		◎ (+0.5)					◎					
	F5 + DA-30	◎ (+0.5)	◎ (+0.5)	◎ (+0.5)		◎ (+0.5)	◎ (+0.5)	◎ (+0.5)					◎ (+0.5)					
	F4 + DP-20			◎		◎		◎ (-1/2)					◎	◎				
	F4 + DA-20			◎		◎		◎					◎	◎				
	F3		◎	◎		◎		◎		◎	◎		◎	◎			△	◎

■構図の決定やピント合わせの目的には
◎： 好適です
○： 視野の一部が多少見にくくなりますが、撮影結果には全く影響がありません。
△： スプリットの合致像は見えますが、ピント合わせは精度上適しません。
( )： 中央部重点測光時の補正値です。F6カメラの場合、測光値の補正は、カメラのカスタムメニュー「b6スクリーン補正」を「Bor E以外」にセットして行います。B型およびE型以外を使用する場合は、補正量が0でも、「Bor E以外」にセットしてください。
F5カメラの場合は、カスタムセッティングNo.18の設定で測光値の補正を行います。F4シリーズカメラの場合は、ファインダースクリーン露出補正ダイヤルを回して補正を行います。
詳しくはカメラの使用説明書をご覧ください。
空欄：使用不適当です。ただし、M スクリーンの場合、撮影倍率1/1倍以上の近接撮影に用いられるため、この限りではありません。
※ 上記以外のカメラでB2/B3、E2/E3、K2/K3スクリーンをご使用の場合は、それぞれB、E、Kスクリーンの欄をご覧ください。

◎： Excellent focusing
○： Acceptable focusing
Slight vignetting affects the screen image. The image on the film, however, shows no trace of this.
△： Acceptable focusing
The in-focus image in the central spot may prove to be slightly out of focus on film. Focus on the surrounding matte area.
( )： Indicates degree of exposure compensation needed (Center-Weighted metering only). For F6 cameras, compensate by selecting “Other screen” in Custom Setting “b6: Screen comp.” and setting the EV level to -2.0 to +2.0 in 0.5 EV steps. When using screens other than type B or E, “Other screen” must be selected even when the required compensation value is “0” (no compensation required). For F5 cameras, compensate using Custom Setting #18 on the camera body. For F4-Series cameras, compensate using the Exposure Compensation Dial for the focusing screen.
See user's manual of the camera body for more details.

Blank box means not applicable. Since type M screen can be used for both macrophotography at a 1:1 magnification ratio and for photomicrography, it has different applications than other screens.

- When using the B2/B3, E2/E3 and K2/K3 focusing screens in cameras other than those listed above, refer to the columns for the B, E and K screens.

◎： Ausgezeichnete Scharfeinstellung
○： Brauchbare Scharfeinstellung
Das Sucherbild vignettiert leicht. Die Aufnahme selbst bleibt hiervon unberührt.
△： Brauchbare Scharfeinstellung.
Das im mittleren Kreis scharf eingestellte Bild könnte auf dem Film leicht unscharf abgebildet werden. Stellen Sie auf dem umliegenden Mattfeld scharf.
( )： Zeigt den Betrag zusätzlich erforderlicher Belichtungskorrektur (Nur mittenbetonte Belichtungsmessung). Bei F6-Kameras korrigieren Sie durch Wahl von “Andere” in der Individualfunktion “b6: Einstellscheibe” und Einstellen des LW-Werts im Bereich zwischen –2,0 und +2,0 in 0,5-LW-Schritten. Bei Gebrauch von anderen Scheiben als B oder E, ist “Andere” auch dann zu wählen, wenn der erforderliche Korrekturwert “0” beträgt (keine Korrektur nötig). Zur Einstellung des Korrekturwerts am F5 Kameragehäuse dient die Individualfunktion Nr. 18. Mit den F4-Serien-Geräten durch den Belichtung-Kompensationsanzeiger für Visiermattscheiben kompensieren.
Näheres hierzu finden Sie im Benutzerhandbuch des Kameragehäuses.
Ein Leerfeld bedeutet: unbrauchbar. Da die Einstellscheibe M sowohl für Makrofotografie bis zum Abbildungsmaßstab 1:1 als auch Mikrofotografie eingesetzt werden kann, unterscheidet sich ihr Anwendungsbereich von dem anderer Einstellscheiben.

- Bei Verwendung der Scheiben B2/B3, E2/E3 und K2/K3 in anderen als den obengenannten Kameras gelten die Spalten für die Scheiben B, E und K.

◎： Mise au point excellente
○： Mise au point passable
Un vignetage affecte l'image du verre. L'image sur la pellicule ne porte cependant aucune trace de ceci.
△： Mise au point passable
L'image mise au point dans le cercle central pourrait s'avérer légèrement floue sur la pellicule.
La mise au point doit donc être faite sur la couronne dépolie entourant le cercle central duverre de visée.
( )： Indique la compensation de l'exposition additionnelle requise (Mesure pondérée centrale uniquement). Pour les appareils F6, corrigez en sélectionnant “Activ.: autre” dans le réglage personnalisé “b6: Plage visée” et en réglant le niveau IL de -2,0 à +2,0 par pas de 0,5 IL.
Lorsque vous utilisez des verres autres que ceux de type B ou E, il faut sélectionner “Activ.: autre” même lorsque la valeur de correction est de “0” (pas de correction nécessaire). Pour les appareils F5, compenser en utilisant le réglage personnalisé n° 18 sur l'appareil. Pour les appareils de la série F4, compenser en utilisant le cadran de compensation de l'exposition prévu pour les filtres de mise au point.
Voyez le manuel d'utilisation de l'appareil photo pour plus de détails.
Un blanc indique aucune application. Du fait que le verre M peut être utilisé pour la macrophotographie à un rapport d'agradissement 1:1 et pour la photomicrographie, il a des applications différentes de celles des autres verres.

- Lors de l'utilisation de verres B2/B3, E2/E3 et K2/K3 dans des appareils autres que ceux indiqués ci-dessus, se reporter aux colonnes sur verres B, E et K.

◎： Enfoque excelente
○： Enfoque aceptable
Ligero viñeteo afecta la imagen de la pantalla, pero la imagen de la película no es afectada por esto.
△： Enfoque aceptable
La imagen enfocada en el círculo central puede resultar ligeramente desenfocada en la fotografía. Se aconseja enfocar mediante el área mate circundante.
( )： Indica la cantidad de compensación adicional necesaria (Solamente medición ponderada central). Para cámaras F6, compense seleccionando “Otra pantalla” en el ajuste personal del usuario “b6: Compens pantalla” y ajustando el nivel EV a -2,0 a +2,0 en pasos de 0,5 EV. Cuando se utilice una pantalla que no sea de tipo B o E, debe seleccionarse “Otra pantalla” incluso cuando el valor de compensación requerido sea “0” (no se requiere compensación). Para la cámara F5 compense usando el ajuste personal del usuario No. 18 en el cuerpo de la cámara. Para las cámaras de la serie F4, compense usando el dial de compensación de exposición para las pantallas de enfoque.
Para más detalles, consulte el manual del usuario de la cámara.
Los blancos significan inaplicable. Como la pantalla de tipo M se usa para macrofotografía a una razón de aumento de 1:1 así como para microfotografía, su aplicación es distinta a la de las demás pantallas.

- Cuando se utilicen las pantallas de enfoque B2/B3, E2/E3 y K2/K3 en cámaras distintas de las relacionadas arriba, ver las columnas correspondientes a las pantallas B, E y K.

◎： Messa a fuoco eccellente
○： Messa a fuoco accettabile
L'immagine sullo schermo presenta una riduzione di luminosità o tracce di fenomeno del moiré. Questo però non lascia tracce sulla pellicola.
△： Messa a fuoco accettabile
L'immagine messa a fuoco al centro potrebbe risultare leggermente fuori fuoco sulla pellicola. Mettere a fuoco la zona circostante il soggetto.
( )： Indica il valore della compensazione di esposizione aggiuntiva richiesto (Solamente misurazione a preferenza centrale). Con le fotocamere F6, compensare selezionando “Otra pantalla” nell'impostazione personalizzata “b6: Compens pantalla”, quindi impostando il livello EV tra -2.0 e +2.0 ad intervalli di 0,5 EV. Quando si utilizzano schermate diverse da B o E, è necessario selezionare “Otra pantalla” anche quando il valore di compensazione richiesto è pari a “0” (nessuna compensazione necessaria). Per la fotocamera F5, compensare utilizzando l'impostazione personalizzata 18 sul corpo della fotocamera. Per gli apparecchi della serie F4, compensare utilizzando il quadrante di compensazione dell'esposizione previsto per i filtri di messa a fuoco.
Per ulteriori dettagli, fare riferimento al manuale d'uso della fotocamera.
Il quadrato vuoto non è applicabile. Come lo schermo del tipo M può essere utilizzato per macrofotografia con rapporto di ingrandimento 1:1 e fotomicrografia, esso presenta differenti applicazioni che agli altri schermi.

- Impiegando gli schermi B2/B3, E2/E3 e K2/K3 con fotocamere diverse da quelle elencate sopra, fate riferimento alle rispettive colonne delle versioni B, E e K.

◎ = 最佳对焦
○ = 可调对焦
视觉渐晕影莫尔条纹图像。但是胶卷上的图像并不显示这一点。
△ = 可以接受的对焦
中心点的对焦图像在胶卷上可能略为散焦。在四周的暗淡地方对焦。
( ) = 显示光圈补偿值（仅在中央重点测光时）。F6照相机通过选择自定义设定“b6：对焦屏补偿”中的“其他对焦屏”作补偿，并且将曝光补偿标准设定在+/-2.0EV，1/2EV步长。当使用了B型和E型之外的对焦屏，“其他对焦屏”务必要选中，即使必需的补偿值为0（没有补偿需要），F5照相机请用机身上的“自定义设定#18”作补偿。F4系列照相机请用对焦屏的“曝光补偿刻度”作补偿。
详情请参阅照相机机身使用说明书。
空白=不宜使用。因为M型对焦屏可同时用1：1放大倍率进行宏观拍摄和微缩拍摄，因此，不在此限。
使用B2/B3、E2/E3和K2/K3对焦屏时，请参阅B、E和K的对焦屏一栏。

◎ = 最佳聚焦
○ = 可調對焦
視覺暈映影響屏圖像。但是膠卷上的圖像並不顯示這一點。
△ = 可以接受的聚焦
中心點的聚焦圖像在膠卷上可能略為散焦。在四周的暗淡地方聚焦。
( ) = 顯示光圈補償值（僅在偏重中央測光時）。F6相機通過選擇自選設定“b6：屏幕補償”中的“其他屏幕”作補償，並且將曝光補償標准設定在+/-2.0 EV，1/2 EV級。當使用了B型和E型之外的屏幕，“其他屏幕”務必要選中，即使必需的補償值為0（沒有補償需要）。F5相機請用機身上的“自選設定#18”作補償。F4系列相機請用聚焦屏的“曝光補償刻度”作補償。
對情請參閱相機機身使用說明書。
空白＝不宜使用。因為M型聚焦屏可同時用1：1放大倍率進行宏觀攝影和微縮攝影，因此，不在此限。
使用B2/B3、E2/E3和K2/K3聚焦屏時，請參閱B、E和K的聚焦屏一欄。

■被写界深度表　■Depth of field　■Schärfentiefentabelle　■Profondeur de champ
■Profundidad de campo　■Profundità di campo　■景深刻度表　■景深刻度表　(m)

撮影距離 Focused distance / Eingestellte Entfernung / Distance de mise au point / Distancia de enfoque / Distanza messa a fuoco 对焦距离 聚焦距離	被写界深度 Depth of field / Schärfentiefe bei Blende / Profondeur de champ / Profundidad de campo / Profondità di campo 景深 景深 f/2.8	f/4	f/5.6	f/8	f/11	f/16	f/22	撮影倍率 Reproduction ratio / Abbildungsmaßstab / Rapport de reproduction / Relación de reproducción / Rapporto di riproduzione 成像比 成像比
0.3	0.292 — 0.306	0.289 — 0.312	0.285 — 0.318	0.279 — 0.326	0.272 — 0.337	0.262 — 0.359	0.251 — 0.390	1/8.8
0.35	0.338 — 0.363	0.334 — 0.368	0.328 — 0.377	0.319 — 0.390	0.310 — 0.408	0.295 — 0.443	0.280 — 0.498	1/11
0.4	0.384 — 0.418	0.378 — 0.426	0.369 — 0.438	0.358 — 0.457	0.345 — 0.484	0.326 — 0.539	0.307 — 0.629	1/13
0.5	0.473 — 0.531	0.463 — 0.546	0.449 — 0.567	0.431 — 0.603	0.411 — 0.655	0.382 — 0.