Nikon

with WARRANTY

NIKKOR

NIKKOR Z 24-200mm f/4-6.3 VR

Ru Руководство пользователя (с гарантийным талоном)
Ua Посібник користувача (з гарантійним формуляром)
Kk Қолданушы нұсқаулығы (кепілдік бар)
Gr Εγχειρίδιο οδηγιών χρήσης (με Εγγύηση)
Ro Manualul utilizatorului (cu garanție)
Tr Kullanım Kılavuzu (Garanti Belgesi ile)
Hu Használati útmutató (jótállási jeggyel)

CE

Printed in Thailand
7MMA347H-04

NIKON CORPORATION

Nikon Europe Service Warranty Card

Название модели/ Назва моделі/Үлгі атауы/ Όνομα μοντέλου/Nume model/ Model adı/Modell neve	NIKKOR Z 24-200mm f/4-6.3 VR
Серийный №/Серійний номер/ Сериялық нөмір/ Σειριακός Αρ./Număr serie/ Seri No./Sorozatszám	
Дата покупки/Дата покупки/ Сатып алу күні/ Ημερομηνία αγοράς/ Data achiziționării/ Satın alım tarihi/Vásárlás dátuma	

Имя и адрес клиента/Ім'я та адреса користувача/Тұтынушының аты және мекенжайы/ Όνομα και διεύθυνση πελάτη/Numele și adresa clientului/Müşterinin adı ve adresi/Ügyfél neve és címe

Дилер/Дилер/Дилер/Πωλητής/Vânzător/Satıcı/Viszonteladó

Дистрибьютор/Дистриб'ютор/Дистрибьютор/Διανομέας/Distribuitor/Distribütör/Forgalmazó

Nikon Europe B.V.
The Garden, Stroombaan 14, 1181 VX Amstelveen,
The Netherlands

Изготовитель/Виробник/Өндіруші/Κατασκευαστής/Producător/Üretici/Gyártó

NIKON CORPORATION
Shinagawa Intercity Tower C, 2-15-3, Konan, Minato-ku,
Tokyo 108-6290 Japan

SAMPLE

Ru Условия гарантии

Оборудование Nikon имеет гарантию от любых заводских дефектов на один полный год от даты первоначальной покупки. Если в течение данного периода гарантии изделие оказывается дефективным по причине ненадлежащего материала или производственного брака, наша сертифицированная сеть сервисов на европейской территории продажи Nikon Europe B.V. выполнит бесплатный ремонт, который включает работу и замену деталей. Nikon оставляет за собой право (по своему усмотрению) заменять или производить ремонт изделия.

1. Данная гарантия предоставляется только при предоставлении заполненного гарантийного талона и оригинального счета или чека, указывающего дату покупки, тип изделия и название продавца вместе с изделием.
   Nikon оставляет за собой право отказать в бесплатном гарантийном обслуживании, если вышеуказанные документы не могут быть предоставлены или если информация, содержащаяся в них, неполная или неразборчивая.
2. Данный гарантийный талон не покрывает:
   - необходимое техническое обслуживание и ремонт или замену деталей по причине обычного износа;
   - модификации для обновления изделия относительно его нормального предназначения, описанного в руководствах пользователя, без предварительного письменного согласия Nikon;
   - транспортные расходы и все транспортные риски, относящиеся напрямую или косвенно к гарантийному талону изделий.
   - любые повреждения, возникающие в результате модификаций или настроек, которые могут быть применены к изделию, без предварительного письменного согласия Nikon для соответствия местным или национальным техническим стандартам, которые в силе в любой другой стране, отличной от той, для которой изделие было изначально разработано и/или произведено.
3. Гарантия не применяется в случае:
   - повреждения, вызванного неправильным использованием, включая, но не ограничивая ошибку использования изделия для обычных целей или согласно инструкциям пользователя о правильном использовании и техническом обслуживании, а также для установки или использования изделия, которые несовместимы со стандартами безопасности, действующими в стране использования;
   - повреждения, вызванного несчастными случаями, включая, но не ограничиваясь молнией, водой, огнем, неправильным использованием или пренебрежением;
   - изменения, порчи, неразборчивости или удаления модели или серийного номера на изделии;
   - повреждений, возникших в результате ремонта или регулировок, которые были проведены несертифицированными сервисными организациями или лицами;
   - дефектов в любой системе, в которую изделие интегрировано или с которой оно используется.
4. Данный гарантийный талон не влияет ни на законные права потребителя в соответствии с действующим национальным законодательством, ни на права потребителя по отношению к дилеру, возникающие согласно договору купли-продажи.

Примечание: Обзор всех авторизованных сервисных станций Nikon можно найти в режиме онлайн по следующей ссылке
https://www.europe-nikon.com/service/

Ua Умови гарантії

На це обладнання Nikon надається гарантія від дефектів виробництва на один рік від дати початкової покупки. Якщо протягом гарантійного терміну виріб виявиться дефектним через незадовільну якість матеріалів або виготовлення, наша авторизована сервісна мережа на території збуту компанії Nikon Europe B.V. виконає безкоштовний ремонт виробу, що включає роботу та заміну деталей, згідно з умовами та положеннями, викладеними нижче. Компанія Nikon залишає за собою право (на свій власний розсуд) замінити або відремонтувати виріб.

1. Ця гарантія надається після пред'явлення заповненого гарантійного формуляра і оригіналу рахунка-фактури або товарного чека, в якому вказано дату покупки, тип виробу та назву компанії-продавця, разом із виробом.
   Компанія Nikon залишає за собою право відмовити у безкоштовному гарантійному обслуговуванні, якщо зазначені вище документи неможливо пред'явити або якщо наведена в них інформація є неповною або її вказано нерозбірливо.
2. Ця гарантія не поширюється на такі випадки:
   - необхідне технічне обслуговування та ремонт або заміна деталей через нормальне зношення;
   - внесення змін для модернізації виробу відносно його звичайного призначення, описаного у посібнику користувача, без попереднього письмового дозволу компанії Nikon;
   - витрати на перевезення та всі ризики перевезення, прямо або непрямо пов'язані з гарантією на вироби;
   - будь-які пошкодження, що виникли внаслідок модифікацій або налаштувань виробу, які було зроблено без попереднього письмового дозволу компанії Nikon з метою узгодження з місцевими або національними стандартами, чинними у будь-якій країні, відмінній від тієї, для використання в якій виріб було розроблено та/або виготовлено.
3. Гарантія не застосовується у таких випадках:
   - пошкодження виробу внаслідок неналежного використання, включаючи, серед іншого, використання виробу у спосіб, відмінний від його нормального призначення, або без дотримання інструкцій для користувача щодо належного використання та технічного обслуговування, а також установлення або використання виробу без дотримання стандартів із техніки безпеки, чинних у країні використання;
   - пошкодження виробу внаслідок нещасних випадків, включаючи, серед іншого, пошкодження внаслідок дії блискавки, води, вогню, неналежного використання або недбалості;
   - зміна, стирання, нечіткість або видалення назви моделі або серійного номеру на виробі;
   - пошкодження виробу внаслідок ремонтних робіт або налаштувань, виконаних неавторизованими сервісними організаціями або особами;
   - наявність дефектів у будь-якій системі, у яку виріб інтегровано, або з якою він використовується.
4. Ця гарантія обслуговування не впливає ні на законні права користувача, передбачені чинним національним законодавством, ні на права користувача у відношенні до продавця, які випливають з їхнього договору купівлі-продажу.

Примітка: Загальні відомості про всі авторизовані сервісні центри Nikon можна знайти за цим посиланням
https://www.europe-nikon.com/service/

Kk Кепілдік шарттары

Nikon жабдығыңызда бастапқы сатып алу күнінен бастап бір толық жыл бойы ешбір өндіру ақаулары болмайтынына кепілдік беріледі. Егер осы кепілдік кезеңінде өнім дұрыс емес материалға немесе жасауға байланысты ақаулы болып шықса, Nikon Europe B.V. сату территориясындағы өкілетті сервистік желі еңбек және бөлшектерге ақы алмастан өнімді төменде берілген шарттар мен талаптарға сай жөндейді. Nikon өнімді (өз таңдауы бойынша) ауыстыру немесе жөндеу құқығын сақтайды.

1. Бұл кепілдік тек сатып алу күні, өнім түрі және дилердің аты, әрі өнім көрсетілген толтырылған кепілдік картасын және бастапқы шот-фактураны немесе сатып алу түбіртегін көрсеткенде қамтамасыз етіледі.
   Nikon жоғарыдағы құжаттар берілмесе немесе онда қамтылған ақпарат толық емес немесе оқу мүмкін емес болса, тегін кепілдік қызметінен бас тарту құқығын сақтайды.
2. Бұл кепілдік мыналарды қамтымайды:
   - қалыпты тозуға және жыртылуға байланысты қажет техникалық қызмет көрсету және жөндеу немесе бөлшектерді ауыстыру;
   - өнімді Nikon компаниясының алдын ала жазбаша келісімінсіз қолданушы нұсқаулығында сипатталған қалыпты мақсатынан жоғары деңгейге көтеру үшін енгізілген өзгертулер.
   - тасымалдау шығындары және өнімдердің кепілдігіне тікелей немесе жанама түрде қатысты барлық тасымалдау қауіптері.
   - өнім басында арналған және/немесе өндірілген елдерден басқа кез келген елде қолданыстағы жергілікті немесе ұлттық техникалық стандарттарға сай болу үшін Nikon компаниясының алдын ала жазбаша келісімінсіз өнімге енгізілуі мүмкін өзгертулерден немесе реттеулерден туындайтын кез келген зақым.
3. Кепілдік келесі жағдайда қолданылмайды:
   - дұрыс емес пайдалану тудырған зақым, соның ішінде, бірақ олармен шектелмей, өнімді қалыпты мақсатына немесе дұрыс пайдалану және техникалық қызмет көрсету туралы қолданушы нұсқауларына сай пайдаланбау, әрі өнімді пайдаланылатын елде қолданылатын қауіпсіздік стандарттарына үйлесімді емес орнату немесе пайдалану.
   - сәтсіз жағдайлар тудырған зақым, соның ішінде, бірақ, олармен шектелмей, найзағай, су, өрт, дұрыс емес пайдалану немесе салақтық.
   - өнімдегі үлгі немесе сериялық нөмірді өзгерту, бетін өшіру, оқу мүмкін болмауы немесе алу.
   - өкілетті емес сервистік ұйымдар немесе адамдар өткізген жөндеулер немесе реттеулер нәтижесіндегі зақым.
   - өнім кірістірілген немесе бірге пайдаланылатын кез келген жүйедегі ақаулар.
4. Бұл қызмет көрсету туралы кепілдік тұтынушының тиісті қолданыстағы ұлттық заңдарға сай заңмен белгіленген құқықтарына, я болмаса, тұтынушының сату/сатып алу келісімшартынан туындайтын дилерге қатысты құқығына әсер етпейді.

Ескерту: Барлық өкілетті Nikon сервистік бекеттеріне шолу мына сілтемемен өту арқылы онлайн табуға болады
https://www.europe-nikon.com/service/

Gr Όροι εγγύησης

[illegible]

Ro Termeni de garanție

[illegible]

Tr Garanti Koşulları

[illegible]

Hu A garancia feltételei

[illegible]

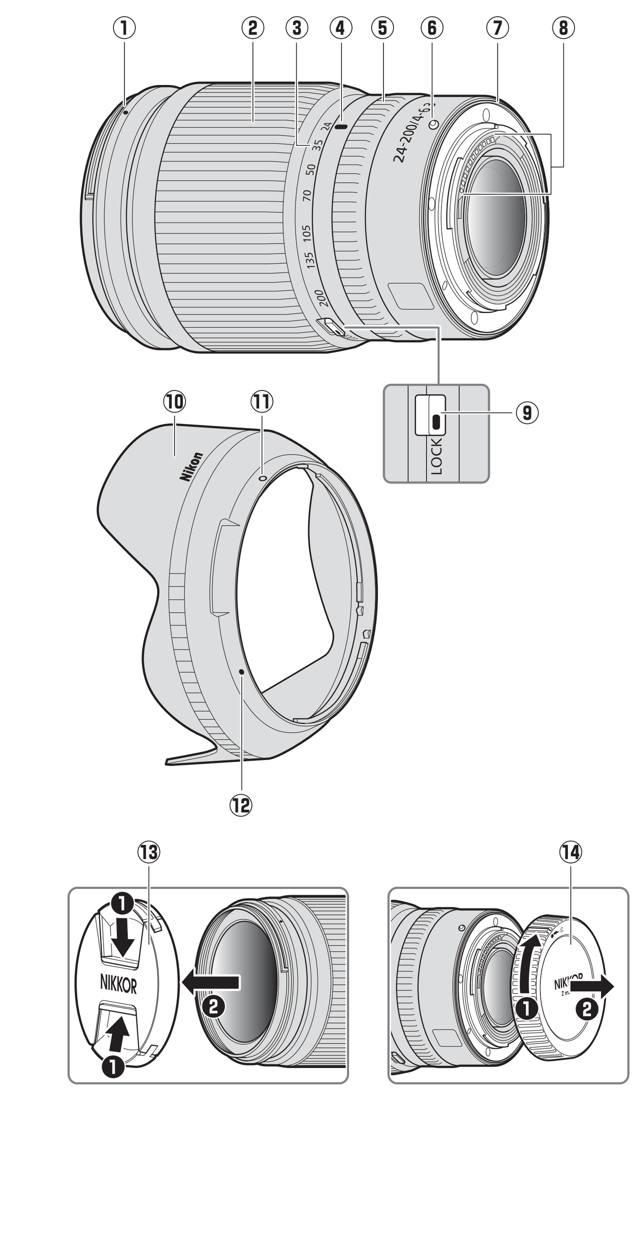

Ru Руководство пользователя

Перед использованием изделия внимательно прочитайте эти инструкции. См. также руководство по эксплуатации фотокамеры.

- Этот объектив предназначен исключительно для использования с беззеркальными фотокамерами с байонетом Z от Nikon.
- Перед использованием этого объектива с Z 7, Z 6 или Z 50 обновите прошивку фотокамеры до последней версии, так как в противном случае фотокамера может не распознать объектив, и такие функции, как подавление вибраций, могут быть недоступны. Последнюю версию прошивки можно загрузить с Центра загрузки Nikon.

Для Вашей безопасности

Для предотвращения повреждения имущества или получения травм полностью прочтите раздел «Для Вашей безопасности» прежде, чем использовать изделие.

Храните данные инструкции по технике безопасности в доступном месте, где с ними смогут ознакомиться все, кто использует данное изделие.

⚠ **ПРЕДУПРЕЖДЕНИЕ:** Несоблюдение предостережений, отмеченных данным символом, может привести к смерти или получению серьезной травмы.

⚠ **ПРЕДОСТЕРЕЖЕНИЕ:** Несоблюдение предостережений, отмеченных данным символом, может привести к травме или повреждению имущества.

⚠ ПРЕДУПРЕЖДЕНИЕ

- **Не разбирайте и не модифицируйте изделие.**
  Не касайтесь внутренних частей, которые стали обнажены в результате падения изделия или другого несчастного случая.
  Несоблюдение этих предостережений может привести к поражению электрическим током или другой травме.
- **При обнаружении любых неисправностей, как например, дым, жар или необычный запах, исходящие от изделия, немедленно отсоедините источник питания фотокамеры.**
  Дальнейшая эксплуатация может привести к возгоранию, ожогам или другим травмам.
- **Не подвергайте воздействию влаги.**
  Не берите мокрыми руками.
  Несоблюдение этих предостережений может привести к возгоранию или поражению электрическим током.
- **Не используйте данное изделие в присутствии воспламеняющейся пыли или газа, как например, пропан, газолин или аэрозоли.**
  Несоблюдение данного предостережения может привести к взрыву или возгоранию.
- **Не смотрите напрямую на солнце или другие источники яркого света через объектив.**
  Несоблюдение данного предостережения может привести к нарушению зрения.
- **Держите данное изделие в недоступном для детей месте.**
  Несоблюдение данного предостережения может привести к травме или неисправности изделия. Кроме того, имейте в виду, что небольшие детали представляют собой опасность удушья. Если ребенок проглотил любую часть данного изделия, немедленно обратитесь за медицинской помощью.
- **Не касайтесь голыми руками в местах, подверженных воздействию чрезвычайно высоких или низких температур.**
  Несоблюдение данного предостережения может привести к ожогам или обморожению.

⚠ ПРЕДОСТЕРЕЖЕНИЕ

- **Не оставляйте объектив, направленный на солнце или другие сильные источники света.**
  Свет, сфокусированный на объективе, может привести к пожару или повреждению внутренних частей изделия. При съемке освещенных сзади объектов, следите за тем, чтобы солнце не попадало в кадр. Солнечный свет, сфокусированный внутри фотокамеры, когда солнце находится близко к кадру, может привести к возгоранию.
- **Не оставляйте изделие в местах, где оно будет подвергаться воздействию чрезвычайно высоких температур в течение длительного периода времени, как например, в закрытом автомобиле или под прямыми солнечными лучами.**
  Несоблюдение данного предостережения может привести к возгоранию или неисправности изделия.
- **Не перевозите фотокамеры или объективы с прикрепленными штативами или похожими принадлежностями.**
  Несоблюдение данного предостережения может привести к травме или неисправности изделия.

Примечания для пользователей в Европе

Данный символ означает, что электрическое и электронное оборудование должно утилизироваться отдельно от бытовых отходов.

Следующие замечания касаются только пользователей в европейских странах:

- Данное изделие подлежит утилизации в соответствующих пунктах сбора. Не выбрасывайте изделие вместе с бытовым мусором.
- Раздельный сбор и переработка отходов помогают сберегать природные ресурсы и предотвращают отрицательные последствия для здоровья людей и окружающей среды, которые могут возникнуть из-за неправильной утилизации.
- Подробные сведения можно получить у продавца или в местной организации, ответственной за управление отходами.

Использование объектива

Детали объектива: названия и функции

См. рисунок на левой стороне этого листа.

① Метка крепления бленды	Используйте при установке бленды.	См. B
② Кольцо зуммирования	Поверните для приближения или отдаления.	—
③ Шкала фокусного расстояния ④ Метка фокусного расстояния	Определите приблизительное фокусное расстояние при приближении или отдалении вида через объектив.	—
⑤ Кольцо управления	**Выбран режим автофокусировки**: в режиме автофокусировки поверните кольцо, чтобы отрегулировать настройку, такую как [Режим фокусировки (M/A)] или [Диафрагма], присвоенную с помощью фотокамеры. Для получения более подробной информации см. описание [Назнач. польз. эл. управ.]/[Польз. эл. управ. (съемка)] в руководстве по эксплуатации фотокамеры. **Выбран режим ручной фокусировки**: поверните кольцо для фокусировки.	—
⑥ Метка крепления объектива	Используйте при установке объектива на фотокамеру.	См. A
⑦ Резиновая прокладка крепления объектива	—	—
⑧ Контакты микропроцессора	Используется для передачи данных в фотокамеру и из фотокамеры.	—
⑨ Переключатель блокировки зуммирования	Чтобы заблокировать кольцо зуммирования, уменьшите значение до 24 мм и приведите переключатель в положение **LOCK** (блокировка). Это предотвратит выдвижение объектива под собственным весом во время переноски фотокамеры.	—
⑩ Бленда	Бленды блокируют рассеянный свет, вызывающий блики или двоение изображения. Они также служат для защиты объектива.	См. B
⑪ Метка закрепления бленды ⑫ Метка установки бленды	Используйте при установке бленды.	См. B
⑬ Крышка объектива (передняя защитная крышка)	—	—
⑭ Крышка объектива (задняя защитная крышка)	—	—

A Установка и снятие

Установка объектива

1. Выключите фотокамеру, снимите защитную крышку и отсоедините заднюю крышку объектива.
2. Установите объектив на корпус фотокамеры, совместив метки крепления на объективе и корпусе фотокамеры, а затем поверните объектив против часовой стрелки до щелчка.

Снятие объектива

1. Выключите фотокамеру.
2. Удерживая кнопку отсоединения объектива, поверните объектив по часовой стрелке.

B Установка и снятие бленды

Совместите метку крепления бленды с меткой установки бленды (❶), а затем поворачивайте бленду (❷), пока метка крепления не совместится с меткой закрепления бленды (❸).

Чтобы снять бленду, выполните указанные выше действия в обратном порядке.

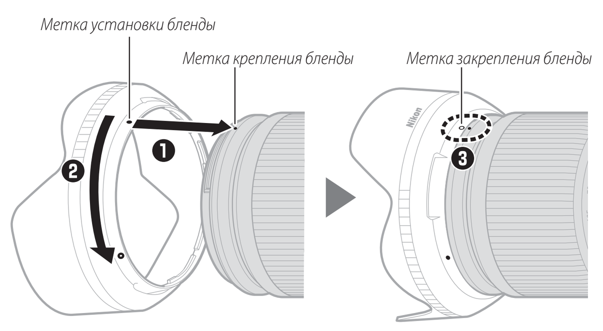

Присоединяя или снимая бленду, удерживайте ее рядом с меткой установки бленды (●) и не сжимайте переднюю часть бленды слишком сильно. Когда бленда не используется, ее можно надеть на объектив в перевернутом положении.

Использование объектива на фотокамерах со встроенной вспышкой

Если объектив или бленда объектива закрывает свет от встроенной вспышки, на фотографиях будут появляться тени. Снимите бленду объектива перед съемкой. Тем не менее, обратите внимание, что даже если снять бленду, тени все равно могут появляться при некоторых фокусных расстояниях и расстояниях до объекта.

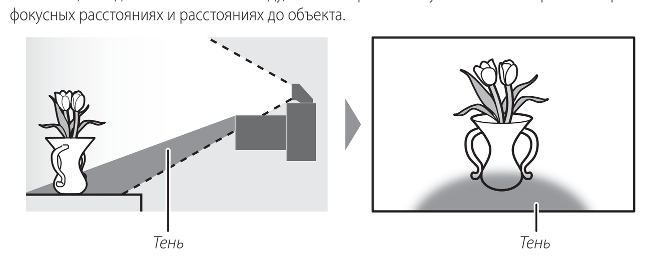

- При установке на нижеуказанную фотокамеру объектив может создавать тени на фотографиях, снятых со встроенной вспышкой. Тени не появляются при следующих фокусных расстояниях и минимальных расстояниях до объекта съемки:

Фотокамера [1]	Фокусные расстояния	Минимальные расстояния без тени [2]
Z 50	24 мм	Тени возникают при всех расстояниях до объекта
	35 мм	1,5 м
	50 мм	1,0 м
	70 – 200 мм	Теней нет

1 Свежую информацию см. в руководстве к фотокамере.
2 Бленда объектива снята.

Подавление вибраций (VR)

Встроенную функцию подавления вибраций объектива можно включить или отключить с помощью элементов управления фотокамеры; подробности см. в руководстве по эксплуатации фотокамеры. Если параметр подавления вибраций в фотокамере установлен на [Normal], функция подавления вибраций позволяет использовать выдержки на 5,0 деления * длиннее, чем при других вариантах, благодаря чему увеличивается диапазон доступных выдержек.

** Измерено согласно стандартам CIPA. Значения для объективов, поддерживающих формат FX, измеряются на беззеркальных фотокамерах формата FX, а для объективов DX – на беззеркальных фотокамерах формата DX. Значения для зум-объективов измеряются при максимальном зуме.*

☑ Подавление вибраций

- Из-за конструктивных особенностей системы подавления вибраций объектив может издавать стучащий звук при встряхивании. Это не является признаком неисправности.
- Если фотокамера установлена на штатив, выберите [Normal] или [Sport] для параметра подавления вибраций в фотокамере, чтобы уменьшить смазывание, вызванное дрожанием штатива. Однако обратите внимание, что в зависимости от типа штатива и условий съемки могут быть случаи, когда [Выкл.] является предпочтительным вариантом.
- Если фотокамера установлена на монопод, рекомендуется выбрать [Normal] или [Sport].

После установки объектива

Положение фокусировки может измениться, если выключить и снова включить фотокамеру после фокусировки. При фокусировке на предварительно выбранном месте в ожидании появления объекта рекомендуется не выключать фотокамеру, пока снимок не будет сделан.

Меры предосторожности

- Не поднимайте и не держите объектив или фотокамеру только за бленду.
- Содержите контакты микропроцессора в чистоте.
- Если резиновая прокладка крепления объектива повреждена, немедленно прекратите использование и отнесите объектив в официальный сервисный центр Nikon для ремонта.
- Установите на место крышки объектива, когда объектив не используется.
- Чтобы защитить внутреннюю часть объектива, берегите его от прямого солнечного света.
- Не оставляйте объектив во влажных местах или в местах, где он может подвергаться воздействию влаги. Коррозия внутреннего механизма может привести к неисправимому повреждению.
- Не оставляйте объектив рядом с открытым пламенем или в других местах, подвергающихся воздействию высоких температур. Высокая температура может привести к повреждению или деформации деталей из армированного пластика.
- Быстрые изменения температуры могут привести к возникновению нежелательной конденсации внутри и снаружи объектива. Прежде чем переносить объектив из теплого места в холодное или наоборот, положите его в пакет или пластиковый чехол, чтобы сгладить резкое изменение температуры.
- Объектив рекомендуется транспортировать в футляре, чтобы защитить его от царапин.

Уход за объективом

- Удаления пыли обычно достаточно для очистки стеклянных поверхностей объектива.
- *Передний элемент объектива с фторсодержащим покрытием* можно очистить, как описано ниже.
  - Пятна, отпечатки пальцев и другие маслянистые загрязнения можно удалить мягкой, чистой хлопчатобумажной тканью или салфеткой для очистки объективов; выполняйте очистку, начиная от центра, круговыми движениями.
  - Для удаления трудных пятен осторожно протрите мягкой тканью, слегка смоченной небольшим количеством дистиллированной воды, этанола или средства для очистки объективов.
  - Любые каплеобразные пятна, оставшиеся на водо- и маслоотталкивающей поверхности, можно впоследствии удалить сухой тканью.
- *При очистке заднего элемента объектива, на котором нет фторсодержащего покрытия*, удалите пятна, отпечатки пальцев и другие масляные загрязнения мягкой чистой хлопчатобумажной тканью или салфеткой для очистки объективов, слегка смоченной небольшим количеством этанола или очистителя для объективов. Осторожно протрите объектив от центра к краям круговыми движениями, соблюдая осторожность, чтобы не оставить пятен и не касаться объектива пальцами.
- Никогда не используйте для очистки объектива органические растворители, такие как разбавитель для краски или бензин.
- Фильтры нейтрального цвета (NC) (приобретаются отдельно) и подобные принадлежности могут использоваться для защиты переднего элемента объектива.
- Если объектив не будет использоваться в течение продолжительного времени, храните его в прохладном, сухом месте, чтобы предотвратить появление плесени и ржавчины. Не храните под воздействием прямого солнечного света или вместе с нафталиновыми или камфорными шариками против моли.

Принадлежности

Входящие в комплект принадлежности

- Крышка объектива LC-67B (передняя защитная крышка)
- Крышка объектива LF-N1 (задняя защитная крышка)
- Бленда объектива HB-93
- Чехол для объектива CL-C1

☑ Использование чехла для объектива

- Чехол предназначен для защиты объектива от царапин; он не предназначен для защиты от ударов при падении или другого физического воздействия.
- Чехол не является водостойким.
- Материал чехла может выцветать, подтекать, растягиваться, сморщиваться или менять цвет при натирании или намокании.
- Пыль следует удалять мягкой щеткой.
- Воду и пятна можно удалить с поверхности мягкой сухой тканью. Не используйте спирт, бензин, разбавитель или другие летучие химические вещества.
- Не храните в местах, подверженных воздействию прямых солнечных лучей, высокой температуры или влажности.
- Не используйте чехол для очистки элементов монитора или объектива.
- Будьте осторожны, чтобы объектив не выпал из чехла при транспортировке.

Материал: полиэстер

Совместимые принадлежности

Ввинчивающиеся фильтры диаметром 67 мм

☑ Фильтры

- Не устанавливайте несколько фильтров сразу.
- Снимайте бленду объектива перед установкой фильтров или круговых поляризационных фильтров.

Спецификации

Байонет	Байонет Z от Nikon
Фокусное расстояние	24 – 200 мм
Максимальная диафрагма	f/4 – 6,3
Устройство объектива	19 элементов в 15 группах (включая 2 элемента из низкодисперсионного стекла (ED), 1 асферический элемент из низкодисперсионного стекла (ED), 2 асферических элемента, а также элементы с покрытием ARNEO и передний элемент объектива с фторсодержащим покрытием)
Угол зрения	• Формат FX: 84°–12° 20′ • Формат DX: 61°–8°
Шкала фокусного расстояния	Градуирование в миллиметрах (24, 35, 50, 70, 105, 135, 200)
Система фокусировки	Внутренняя фокусировка
Подавление вибраций	Смещение объектива с использованием линейных моторов (VCM)
Минимальное расстояние фокусировки (измеренное от фокальной плоскости)	• Положение зума 24 мм: 0,5 м • Положение зума 35 мм: 0,54 м • Положение зума 50 мм: 0,55 м • Положение зума 70 мм: 0,58 м • Положение зума 105 мм: 0,65 м • Положение зума 135 мм: 0,68 м • Положение зума 200 мм: 0,7 м
Максимальный коэффициент воспроизведения	0,28×
Лепестки диафрагмы	7 (скругленное отверстие диафрагмы)
Шкала диафрагм	• Положение зума 24 мм: f/4 – 22 • Положение зума 200 мм: f/6,3 – 36 Отображаемое минимальное значение диафрагмы может изменяться в зависимости от размера шага экспозиции, выбранного с помощью фотокамеры.
Установочный размер фильтра	67 мм (P = 0,75 мм)
Размеры	Прибл. максимальный диаметр 76,5 мм × 114 мм (расстояние от кромки байонета объектива фотокамеры)
Вес	Прибл. 570 г

Компания Nikon сохраняет за собой право изменять внешний вид, технические характеристики и рабочие показатели данного изделия в любое время и без предварительного уведомления.

Ua Посібник користувача

Перед використанням цього продукту уважно ознайомтеся з цими інструкціями. Також може бути потрібно звернутися до посібника з експлуатації фотокамери.

- Цей об'єктив призначений для використання виключно з бездзеркальними фотокамерами з байонетом Nikon Z.
- Перед використанням цього об'єктива з фотокамерою Z 7, Z 6 або Z 50 слід оновити мікропрограму фотокамери до останньої версії. Інакше фотокамера може не розпізнати об'єктив і деякі функції, як-от зменшення вібрацій, можуть бути недоступні. Останню версію мікропрограми можна завантажити з Центру завантаження Nikon.

Заходи безпеки

Щоб уникнути майнової шкоди та травмування людей, уважно прочитайте розділ «Заходи безпеки» перед використанням виробу.

Зберігайте ці інструкції з техніки безпеки в місці, доступному для всіх користувачів виробу.

⚠ **ОБЕРЕЖНО:** недотримання застережень, позначених цим символом, може призвести до тяжкої травми або смерті.

⚠ **УВАГА:** недотримання застережень, позначених цим символом, може призвести до травмування або майнової шкоди.

⚠ ОБЕРЕЖНО

- **Не розбирайте та не модифікуйте виріб.**
  Якщо корпус виробу розіб'ється внаслідок падіння або з іншої причини, не торкайтеся його внутрішніх деталей.
  Недотримання цих застережень може призвести до ураження електричним струмом або іншої травми.
- **У разі виявлення будь-яких відхилень у роботі виробу, як-от ознак диму, нагрівання або нетипового запаху, негайно від'єднайте джерело живлення фотокамери.**
  Продовження роботи може спричинити пожежу, отримання опіків чи інших травм.
- **Бережіть виріб від вологи.**
  Не торкайтеся виробу вологими руками.
  Недотримання цих застережень може призвести до пожежі або ураження електричним струмом.
- **Не використовуйте цей виріб за наявності займистого пилу чи газу, як-от пропану, бензину чи аерозолів.**
  Недотримання цього застереження може призвести до вибуху або пожежі.
- **Не дивіться прямо на сонце або інше джерело яскравого світла крізь об'єктив.**
  Недотримання цього застереження може призвести до ушкодження зору.
- **Зберігайте цей виріб у недоступному для дітей місці.**
  Недотримання цього застереження може призвести до травмування або виходу виробу з ладу. Крім того, майте на увазі, що дрібні деталі становлять небезпеку удушення. Якщо дитина проковтне будь-яку деталь цього виробу, негайно зверніться до лікаря.
- **Не торкайтеся виробу оголеними руками в умовах дуже високих або низьких температур.**
  Недотримання цього застереження може призвести до опіків або обмороження.

⚠ УВАГА

- **Не залишайте об'єктив спрямованим на сонце або інше потужне джерело світла.**
  Світло, сфокусоване об'єктивом, може спричинити займання або пошкодження внутрішніх деталей виробу. Під час зйомки об'єктів, освітлених ззаду, уникайте потрапляння сонця в кадр. Сонячне проміння, сфокусоване всередині фотокамери, коли сонце знаходиться близько до меж кадру, може спричинити займання.
- **Не залишайте виріб у місцях, де він буде зазнавати дії дуже високих температур, наприклад у закритому автомобілі або під прямим сонячним промінням.**
  Недотримання цього застереження може призвести до пожежі або виходу виробу з ладу.
- **Не можна транспортувати фотокамери й об'єктиви з прикріпленими штативами або аналогічними аксесуарами.**
  Недотримання цього застереження може призвести до травмування або виходу виробу з ладу.

Примітки для користувачів у Європі

Така позначка вказує на те, що електричне й електронне обладнання необхідно утилізувати окремо.

Наведені нижче відомості стосуються лише користувачів, що мешкають у європейських країнах:

- Цей виріб необхідно утилізувати окремо у відповідному пункті збору відходів. Не викидайте його разом із побутовим сміттям.
- Роздільний збір і переробка відходів допомагають зберегти природні ресурси та попередити негативні наслідки для здоров'я людей і довкілля, до яких може призвести неправильна утилізація.
- За додатковою інформацією зверніться до роздрібного продавця або місцевих органів, що відповідають за утилізацію відходів.

Використання об'єктива

Деталі об'єктива: назви та функції

Див. схему в лівій частині цього аркуша.

① Мітка кріплення бленди	Використовуйте для приєднання бленди об'єктива.	Див. B
② Кільце масштабування	Прокрутіть, щоб збільшити або зменшити масштаб.	—
③ Шкала фокусної відстані ④ Мітка фокусної відстані	Приблизне визначення фокусної відстані об'єктива під час збільшення або зменшення масштабу.	—
⑤ Кільце керування	**Вибрано режим автофокусування**. У режимі автофокусування прокрутіть це кільце, щоб відкоригувати значення параметра, як-от [Фокусування (M/A)] або [Діафрагма], призначене за допомогою фотокамери. Для отримання додаткових відомостей див. опис параметра [Признач. корист. ел. керув.]/[Корист. ел. керув. (зйомка)] у посібнику з експлуатації фотокамери. **Вибрано режим ручного фокусування**. Прокрутіть це кільце, щоб сфокусуватися.	—
⑥ Мітка встановлення об'єктива	Використовуйте під час встановлення об'єктива на фотокамеру.	Див. A
⑦ Гумова прокладка для кріплення об'єктива	—	—
⑧ Контакти процесора	Використовуються для передавання даних з фотокамери та на неї.	—
⑨ Перемикач блокування масштабування	Щоб заблокувати кільце масштабування, зменште масштаб до фокусної відстані 24 мм і пересуньте перемикач у положення **LOCK** (Блокування). Це запобігає висуванню об'єктива під дією власної ваги під час перенесення фотокамери.	—
⑩ Бленда об'єктива	Бленди об'єктива запобігають потраплянню в об'єктив розсіяного світла, яке може призводити до появи відблисків або ореолів на зображенні. Вони також слугують для захисту об'єктива.	Див. B
⑪ Мітка блокування бленди ⑫ Мітка вирівнювання бленди	Використовуйте для приєднання бленди об'єктива.	Див. B
⑬ Кришка об'єктива (передня кришка)	—	—
⑭ Кришка об'єктива (задня кришка)	—	—

A Прикріплення та зняття

Прикріплення об'єктива

1. Вимкніть фотокамеру, зніміть захисну кришку та задню захисну кришку об'єктива.
2. Розташуйте об'єктив на корпусі фотокамери, так щоб мітку встановлення на об'єктиві було суміщено з міткою встановлення на корпусі фотокамери, а потім прокрутіть об'єктив проти годинникової стрілки до фіксації з клацанням.

Зняття об'єктива

1. Вимкніть фотокамеру.
2. Натисніть і утримуйте кнопку розблокування об'єктива, одночасно повертаючи об'єктив за годинниковою стрілкою.

B Прикріплення та зняття бленди об'єктива

Сумістіть мітку кріплення бленди з міткою вирівнювання бленди (❶), а потім прокрутіть бленду (❷), поки мітку кріплення не буде суміщено з міткою блокування бленди (❸).

Щоб зняти бленду, виконайте описані вище кроки у зворотному порядку.

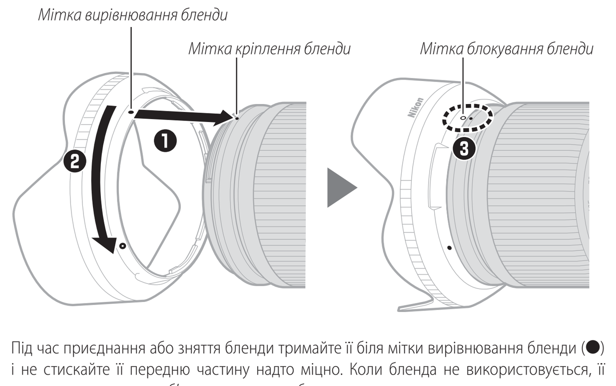

Під час приєднання або зняття бленди тримайте її біля мітки вирівнювання бленди (●) і не стискайте її передню частину надто міцно. Коли бленда не використовується, її можна встановити на об'єктив зворотним боком.

Використання об'єктива на фотокамерах із вбудованим спалахом

Якщо світло від вбудованого спалаху перекривається об'єктивом або блендою об'єктива, на знімках будуть помітні тіні. Знімайте бленду об'єктива перед зйомкою. Проте майте на увазі, що, навіть якщо знято бленду, тіні все одно можуть з'являтися за деяких значень фокусної відстані та відстані до об'єкта.

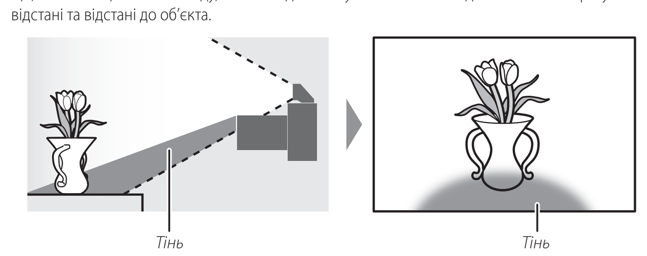

- Коли цей об'єктив установлено на вказану нижче фотокамеру, він може призводити до появи тіней на знімках, зроблених з використанням вбудованого спалаху. Нижче зазначено фокусні відстані й мінімальні відстані до об'єкта зйомки, за яких тіні не будуть з'являтися.

Фотокамера [1]	Фокусні відстані	Мінімальна відстань без тіні [2]
Z 50	24 мм	Тіні виникають на всіх відстанях до об'єкта
	35 мм	1,5 м
	50 мм	1,0 м
	70 – 200 мм	Тіней немає

1 Для отримання актуальної інформації див. посібник з експлуатації фотокамери.
2 Бленду об'єктива знято.

Зменшення вібрацій (VR)

Об'єктив має вбудовану функцію зменшення вібрацій, яку можна вмикати або вимикати за допомогою елементів керування фотокамери; докладні відомості наведено в посібнику з експлуатації фотокамери. Якщо для параметра зменшення вібрацій у меню фотокамери вибрано значення [Normal], це дає змогу задіяти витримки, довші щонайбільше на 5,0 поділки *, ніж без використання цієї функції, що розширює доступний діапазон витримок.

** За даними вимірювань відповідно до стандартів CIPA. Значення для об'єктивів, що підтримують формат FX, виміряно з використанням бездзеркальних фотокамер формату FX, а для об'єктивів DX — бездзеркальних фотокамер формату DX. Значення для об'єктивів зі змінною фокусною відстанню виміряно за максимального масштабування.*

☑ Зменшення вібрацій

- Під час струсу об'єктив може торохтіти. Це пов'язано з особливостями конструкції системи зменшення вібрацій. Це явище не є ознакою несправності.
- Коли фотокамеру встановлено на штативі, виберіть значення [Normal] або [Sport] для параметра зменшення вібрацій у меню фотокамери, щоб зменшити розмиття, спричинене тремтінням штатива. Проте зауважте, що, залежно від типу штатива й умов зйомки, у деяких ситуаціях може бути доцільно вибрати значення [Вимкнути].
- Режими [Normal] або [Sport] рекомендовано використовувати, коли фотокамеру встановлено на моноподі.

Коли приєднано об'єктив

Якщо після фокусування вимкнути фотокамеру, а потім знову ввімкнути, положення фокуса може змінитися. Якщо ви заздалегідь сфокусувалися на вибраному місці та чекаєте, коли об'єкт зйомки з'явиться в кадрі, рекомендуємо вам не вимикати фотокамеру, поки не буде зроблено знімок.

Застереження щодо використання

- Не піднімайте та не тримайте об'єктив або фотокамеру тільки за бленду.
- Слідкуйте за тим, щоб контакти процесора завжди були чистими.
- У разі пошкодження гумової прокладки для кріплення об'єктива негайно припиніть користування і зверніться до авторизованого сервісного центру Nikon для ремонту.
- Установіть кришки об'єктива, якщо об'єктив не буде використовуватися.
- Щоб захистити внутрішні деталі об'єктива, зберігайте його в місці, захищеному від прямого сонячного проміння.
- Не залишайте об'єктив у вологих місцях та в місцях, де він може зазнати дії вологи. Іржавіння внутрішнього механізму може завдати непоправної шкоди.
- Не залишайте об'єктив поряд з відкритим вогнем або в інших місцях, де він зазнаватиме впливу високої температури. Вплив високих температур може призвести до пошкодження або деформації деталей, виготовлених з армованої пластмаси.
- Різкі перепади температури можуть призвести до пошкодження внутрішніх і зовнішніх деталей об'єктива через утворення конденсату. Перш ніж переносити об'єктив з теплого місця в холодне або навпаки, покладіть його в сумку або пластиковий чохол, щоб уповільнити зміну температури.
- Рекомендується поміщати об'єктив у його чохол, щоб запобігти появі подряпин під час транспортування.

Догляд за об'єктивом

- Щоб очистити скляні поверхні об'єктива, зазвичай досить видалити пил.
- *Передній елемент об'єктива із фторованим покриттям* можна очистити, як описано нижче.
  - Відбитки пальців та інші жирні плями можна видалити за допомогою чистої м'якої бавовняної тканини або серветки для чищення об'єктивів; очистьте поверхню круговими рухами від центра назовні.
  - Щоб видалити стійкі забруднення, обережно протріть поверхню м'якою тканиною, злегка зволоженою невеликою кількістю дистильованої води, етанолу або засобу для чищення об'єктивів.
  - Плями у формі крапель, які залишилися після цієї процедури на водо- та масловідштовхувальній поверхні, можна згодом видалити сухою тканиною.
- *Щоб очистити задній елемент об'єктива, який не має фторованого покриву*, видаляйте плями, відбитки пальців та інші жирні плями, використовуючи чисту м'яку бавовняну тканину або серветку для чищення об'єктивів, злегка зволожену невеликою кількістю етанолу чи засобу для чищення об'єктивів. Обережно протріть поверхню круговими рухами від центра назовні, намагаючись не залишати слідів і не торкатися об'єктива пальцями.
- Для чищення об'єктива забороняється користуватися органічними розчинниками, такими як розріджувач для фарб або бензол.
- Нейтральні фільтри Neutral Color (NC) (продаються окремо) та подібні засоби можна використовувати для захисту переднього елемента об'єктива.
- Якщо не збираєтесь користуватися об'єктивом довгий термін, зберігайте його в прохолодному сухому місці, щоб запобігти утворенню плісняви та корозії. Не зберігайте пристрій під прямим сонячним світлом та поряд з нафталіновими або камфорними засобами проти молі.

Аксесуари

Аксесуари, що додаються

- Кришка об'єктива LC-67B (передня кришка)
- Кришка об'єктива LF-N1 (задня кришка)
- Бленда об'єктива HB-93
- Чохол для об'єктива CL-C1

☑ Використання чохла для об'єктива

- Чохол слугує для захисту об'єктива від подряпин, але не захищає від падінь та інших механічних ударів.
- Чохол не є водонепроникним.
- Матеріал, з якого виготовлено чохол, може вицвітати, линяти, розтягуватися, зсідатися або змінювати колір внаслідок тертя або дії вологи.
- Для видалення пилу використовуйте м'яку щітку.
- Воду і плями можна видалити з поверхні м'якою сухою тканиною. Не використовуйте спирт, бензол, розріджувач та інші леткі хімічні речовини.
- Зберігайте в місцях, захищених від дії прямого сонячного світла, високих температур і вологості.
- Не використовуйте чохол для чищення монітора й елементів об'єктива.
- Слідкуйте за тим, щоб об'єктив не випав з чохла під час транспортування.

Матеріал: поліестер

Сумісні аксесуари

67 мм різьбові фільтри

☑ Фільтри

- Використовуйте не більше одного фільтра одночасно.
- Перед установленням фільтра або поворотом кругового поляризаційного фільтра зніміть бленду об'єктива.

Технічні характеристики

Байонет	Байонет Nikon Z
Фокусна відстань	24 – 200 мм
Максимальне значення діафрагми	f/4 – 6,3
Конструкція об'єктива	19 елементів у 15 групах (включно з 2 елементами зі скла з надвизькою дисперсією (ED), 1 асферичним елементом зі скла з надвизькою дисперсією (ED), 2 асферичними елементами, елементами з покриттям ARNEO й переднім елементом об'єктива із фторованим покривом)
Кут огляду	• Формат FX: 84°–12° 20′ • Формат DX: 61°–8°
Шкала фокусної відстані	Градуйована в міліметрах (24, 35, 50, 70, 105, 135, 200)
Система фокусування	Система внутрішнього фокусування
Зменшення вібрацій	Зміщення об'єктива з використанням моторів із лінійною обвиткою (VCM)
Мінімальна дистанція фокусування (виміряна від фокальної площини)	• Положення масштабування 24 мм: 0,5 м • Положення масштабування 35 мм: 0,54 м • Положення масштабування 50 мм: 0,55 м • Положення масштабування 70 мм: 0,58 м • Положення масштабування 105 мм: 0,65 м • Положення масштабування 135 мм: 0,68 м • Положення масштабування 200 мм: 0,7 м
Максимальний коефіцієнт репродукції	0,28×
Кількість пелюсток діафрагми	7 (заокруглений отвір діафрагми)
Діапазон діафрагми	• Положення масштабування 24 мм: f/4 – 22 • Положення масштабування 200 мм: f/6,3 – 36 Відображене значення мінімальної діафрагми може бути різним залежно від вибраного на фотокамері кроку експозиції.
Розмір фільтра	67 мм (P = 0,75 мм)
Габаритні розміри	Максимальний діаметр прибл. 76,5 мм × 114 мм (відстань від фланця кріплення об'єктива фотокамери)
Маса	Прибл. 570 г

Компанія Nikon залишає за собою право змінювати зовнішній вигляд, технічні характеристики та функціонування цього виробу в будь-який час без попереднього повідомлення.

Kk Қолданушы нұсқаулығы

Бұл өнімді пайдалану алдында осы нұсқауларды мұқият оқып шығыңыз. Сондай-ақ фотокамера нұсқаулығын қарауыңыз керек болады.

- Бұл объектив тек Nikon Z бекіткіші бар айнасыз фотокамераларда пайдалануға арналған.
- Бұл объективті Z 7, Z 6 немесе Z 50 фотокамерасында пайдалану алдында фотокамераның бағдарлама жасақтамасын соңғы нұсқасына жаңартыңыз, әйтпесе фотокамера объективті дұрыс танымауы мүмкін және дірілді азайту сияқты мүмкіндіктер қолжетімсіз болуы мүмкін. Соңғы бағдарлама жасақтамасы Nikon жүктеп алу орталығында қолжетімді.

Қауіпсіздік шаралары

Мүлікті зақымдауды, я болмаса, өзіңізді немесе басқаларды жарақаттауды болдырмау үшін осы өнімді пайдалану алдында «Қауіпсіздік шаралары» бөлімін толығымен оқыңыз.

Осы қауіпсіздік туралы нұсқауларды осы өнімді пайдаланатын адамдардың барлығы оқитын жерде сақтаңыз.

⚠ **ЕСКЕРТУ:** бұл белгішемен белгіленген сақтық шараларын қолданбау өлімге немесе ауыр жарақатқа әкелуі мүмкін.

⚠ **САҚТЫҚ ЕСКЕРТУ:** бұл белгішемен белгіленген сақтық шараларын қолданбау жарақатқа немесе мүліктің зақымдалуына әкелуі мүмкін.

⚠ ЕСКЕРТУ

- **Бұл өнімді бөлшектемеңіз немесе өзгертпеңіз.**
  Құлау немесе басқа сәтсіз жағдай нәтижесінде ашылатын ішкі бөліктерге тимеңіз.
  Бұл сақтық шараларын қолданбау ток соғуына немесе басқа жарақатқа әкелуі мүмкін.
- **Өнімнен түтін, жылу немесе әдеттен тыс иістер шығуы сияқты кез келген дұрыс емес нәрселерді байқасаңыз, фотокамераның қуат көзін дереу ажыратыңыз.**
  Пайдалануды жалғастыру өртке, күйіктерге немесе басқа жарақатқа әкелуі мүмкін.
- **Құрғақ күйде ұстаңыз.**
  Ылғал қолдармен ұстамаңыз.
  Бұл сақтық шараларын қолданбау өртке немесе ток соғуына әкелуі мүмкін.
- **Тұтанғыш шаң немесе пропан сияқты газ, бензин немесе аэрозольдар бар жерде бұл өнімді пайдаланбаңыз.**
  Бұл сақтық шарасын қолданбау жарылысқа немесе өртке әкелуі мүмкін.
- **Объектив арқылы күнге немесе басқа қатты жарық көзіне тік қарамаңыз.**
  Бұл сақтық шарасын қолданбау көру қабілетінің нашарлауына әкелуі мүмкін.
- **Бұл өнімді балалар жетпейтін жерде сақтаңыз.**
  Бұл сақтық шарасын қолданбау жарақатқа немесе өнім ақауларына әкелуі мүмкін. Бұған қоса, кішкентай бөліктер шашу қаупін тудыратынын ескеріңіз. Бала осы өнімнің кез келген бөлігін жұтып қойса, дереу медициналық көмекке жүгініңіз.
- **Өте жоғары немесе төмен температуралар әсер ететін орындарда ашық қолдармен ұстамаңыз.**
  Бұл сақтық шарасын қолданбау күйіктерге немесе үсуге әкелуі мүмкін.

⚠ САҚТЫҚ ЕСКЕРТУ

- **Объективті күнге немесе басқа қатты жарық көздеріне қаратып қалдырмаңыз.**
  Объектив фокустаған жарық өртке әкелуі немесе өнімнің ішкі бөліктерін зақымдауы мүмкін. Артқы жағы жанып тұрған нысандарды суретке түсіргенде күнді кадрдан тыс ұстаңыз. Күн кадрға жақын кезде фотокамерада фокусталған күн жарығы өрт тудыруы мүмкін.
- **Өнімді ұзақ уақыт бойы өте жоғары температуралар әсер ететін жерде қалдырмаңыз, мысалы, жабық автокөлікте немесе тік күн сәулелерінің астында.**
  Бұл сақтық шарасын қолданбау өртке немесе өнім ақауларына әкелуі мүмкін.
- **Фотокамераларды немесе объективтерді штативтер немесе ұқсас керек-жарақтар жалғанған күйде тасымалдамаңыз.**
  Бұл сақтық шарасын қолданбау жарақатқа немесе өнім ақауларына әкелуі мүмкін.

Еуропадағы тұтынушыларға арналған ескертпелер

Бұл таңба электр және электрондық жабдықтардың бөлек жиналуы керектігін білдіреді.

Төмендегі тек Еуропа елдеріндегі пайдаланушыларға қолданылады:

- Бұл өнім тиісті жинау нүктесінде бөлек жинау үшін арналған. Тұрмыстық қоқыс ретінде лақтырмаңыз.
- Бөлек жинау және қайта өңдеу табиғи ресурстарды сақтауға және дұрыс емес лақтырудан пайда болуы мүмкін адам денсаулығына және қоршаған ортаға теріс салдарларды болдырмауға көмектеседі.
- Қосымша ақпарат алу үшін сатушыға немесе қоқысты басқаруға жауапты жергілікті ұйымдарға хабарласыңыз.

Объективті пайдалану

Объективтің бөліктері: атаулар және функциялар

Осы парақтың сол жақ жиегіндегі диаграмманы қараңыз.

① Бленданы бекіту таңбасы	Бленданы жалғау кезінде пайдаланыңыз.	B бөлімін қараңыз
② Масштабтау сақинасы	Ұлғайту немесе кішірейту үшін айналдырыңыз.	—
③ Фокустық қашықтық шкаласы ④ Фокустық қашықтық таңбасы	Объективті ұлғайту немесе кішірейту кезінде жуықталған фокустық қашықтықты анықтаңыз.	—
⑤ Басқару сақинасы	**Автофокус режимі таңдалған**: Автофокус режимінде фотокамераның пайдаланып тағайындалған [Focus (M/A)] (Қолмен реттелетін/автоматты фокустау) немесе [Aperture] (Апертура) сияқты параметрді реттеу үшін сақинаны айналдырыңыз. Қосымша ақпаратты фотокамера нұсқаулығындағы [Custom control assignment] (Қолданушы басқару элементін тағайындау)/ [Custom controls (shooting)] (Қолданушы басқару элементтері (суретке түсіру)) сипаттамасында қараңыз. **Қолмен реттелетін фокус режимі таңдалған**: Фокустау үшін сақинаны айналдырыңыз.	—
⑥ Объективті бекіту таңбасы	Объективті фотокамераға бекіткенде пайдаланыңыз.	A бөлімін қараңыз
⑦ Объективті орнатуға арналған резеңке нығыздағыш	—	—
⑧ Микропроцессор түйіспесі	Деректерді фотокамераға және одан тасымалдау үшін пайдаланылады.	—
⑨ Масштабтау құлпының қосқышы	Масштабтау сақинасын құлыптау үшін 24 мм орнына кішірейтіңіз және қосқышты **LOCK** (ҚҰЛЫП) күйіне сырғытыңыз. Бұл фотокамераны алып жүргенде, объективтің өз салмағынан ұзаруын болдырмайды.	—
⑩ Бленда	Блендалар басқа жағдайда жарқылды немесе кескіннің қосарлануын тудыратын шашыраңқы жарықты ұстап қалады. Сондай-ақ олар объективті қорғайды.	B бөлімін қараңыз
⑪ Бленданы құлыптау таңбасы ⑫ Бленданы орнату таңбасы	Бленданы жалғау кезінде пайдаланыңыз.	B бөлімін қараңыз
⑬ Объектив қақпағы (алдыңғы қақпақ)	—	—
⑭ Объектив қақпағы (артқы қақпақ)	—	—

A Жалғау және алу

Объективті жалғау

1. Фотокамераны өшіріңіз, корпус қақпағын алыңыз және объективтің артқы қақпағын ажыратыңыз.
2. Объективтің бекіту таңбасын фотокамера корпусындағы бекіту таңбасына туралап ұстап, объективті фотокамера корпусында орналастырыңыз, содан кейін орнына «шырт» етіп түскенше объективті сағат тіліне қарсы айналдырыңыз.

Объективті алу

1. Фотокамераны өшіріңіз.
2. Объективті сағат тілімен бұру кезінде объективті босату түймешігін басып, ұстап тұрыңыз.

B Бленданы жалғау және алу

Бленданы бекіту таңбасын бленданы орнату таңбасымен туралаңыз (❶), содан кейін бекіту таңбасы бленданы құлыптау таңбасымен туралағанша (❸) бленданы айналдырыңыз (❷).

Бленданы алу үшін жоғарыдағы қадамдарды кері ретпен орындаңыз.

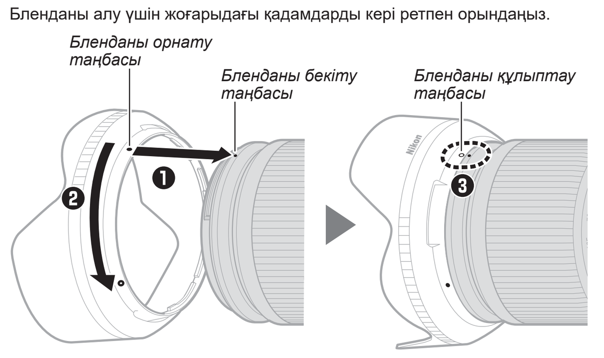

Бленданы жалғағанда немесе алғанда бленданы орнату таңбасының (●) жанында ұстаңыз және бленданың алдын тым қатты қыспаңыз. Пайдаланбаған кезде бленданы екінші жағымен объективке бекітуге болады.

Кірістірілген жарқылы бар фотокамераларда объективті пайдалану

Кірістірілген жарқылдан шыққан жарықты объектив немесе бленда жауып тұрған жерде көлеңкелер көрінеді. Суретке түсіру алдында бленданы алыңыз. Дегенмен, тіпті бленда алынса да, кейбір фокустық қашықтықтарда және нысанға дейінгі қашықтықтарда көлеңкелер бәрібір көрінуі мүмкін екенін ескеріңіз.

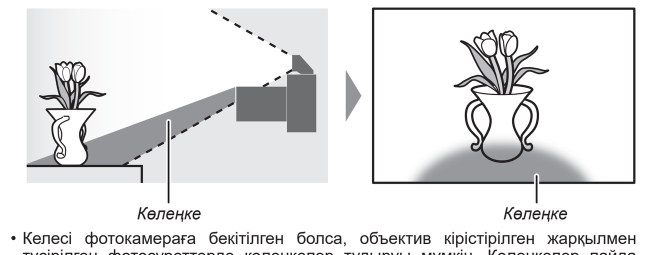

- Келесі фотокамераға бекітілген болса, объектив кірістірілген жарқылмен түсірілген фотосуреттерде көлеңкелер тудыруы мүмкін. Көлеңкелер пайда болмайтын фокустық қашықтықтар және нысанға дейінгі минималды қашықтықтар келесідей:

Фотокамера [1]	Фокустық қашықтықтар	Көлеңкесіз минималды қашықтық [2]
Z 50	24 мм	Нысанға дейінгі барлық қашықтықтарда көлеңкелер болады
	35 мм	1,5 м
	50 мм	1,0 м
	70 – 200 мм	Көлеңкелер жоқ

1 Соңғы ақпаратты фотокамера нұсқаулығында қараңыз.
2 Бленда алынған.

Дірілді азайту (ДА)

Объективтегі дірілді азайту функциясын фотокамераның басқару элементтерін пайдаланып қосуға немесе өшіруге болады; мәліметтерді фотокамера нұсқаулығынан қараңыз. Фотокамерадағы дірілді азайту параметрі үшін [Normal] (Қалыпты) мәні таңдалған болса, дірілді азайту басқа жағдайдағымен салыстырғанда 5,0 тоқтауға дейін * баяуырақ жылдамдықтарға мүмкіндік береді.

** CIPA стандарттарына сәй өлшенген. FX пішімін қолдайтын объективтердің мәндері FX пішімді айнасыз фотокамераларда, DX объективтерінің мәндері DX пішімді айнасыз фотокамераларда өлшенген. Масштабтау объективтерінің мәндері максималды масштабта өлшенген.*

☑ Дірілді азайту

- Дірілді азайту жүйесінің дизайнына байланысты сілкігенде объектив тықылдауы мүмкін. Бұл ақаулықты көрсетпейді.
- Штативтің дірілі тудыратын бұлдырауды азайту үшін фотокамера штативке бекітілген кезде фотокамерадағы дірілді азайту параметрі үшін [Normal] (Қалыпты) немесе [Sport] (Спорт) мәнін таңдаңыз. Дегенмен, штативтің түріне және суретке түсіру жағдайларына байланысты, [Off] (Өшірулі) таңдаулы параметр болатын жағдайлар болуы мүмкін.
- [Normal] (Қалыпты) немесе [Sport] (Спорт) параметрлері фотокамера моноподқа бекітілген кезде ұсынылады.

Бленда жалғанған кезде

Фотокамераны өшірсеңіз, содан кейін фокустаудан кейін қайтадан қоссаңыз, фокустау күйі өзгеруі мүмкін. Нысанның пайда болуын күтіп жатқанда алдын-ала таңдалған орынды фокустасаңыз, сурет түсірілгенше фотокамераны өшірмеу ұсынылады.

Пайдалануға қатысты сақтық шаралары

- Тек бленда арқылы объективті немесе фотокамераны алмаңыз немесе ұстамаңыз.
- Микропроцессор түйіспелерін таза күйде ұстаңыз.
- Объективті орнатуға арналған резеңке нығыздағыш зақымдалса, пайдалануды дереу тоқтатып, объективті жөндетуге Nikon компаниясының өкілетті қызмет көрсету орталығына апарыңыз.
- Объектив пайдаланылмаған кезде объектив қақпақтарын қайта орнатыңыз.
- Объективтің ішін қорғау үшін тік күн жарығынан тыс сақтаңыз.
- Бленданы ылғалды жерлерде немесе ылғал әсер етуі мүмкін жерлерде қалдырмаңыз. Ішкі механизмді тот басу жөндеу мүмкін емес зақымға әкелуі мүмкін.
- Объективті ашық жалындардың жанында немесе басқа қатты ыстық жерлерде қалдырмаңыз. Қатты ыстық күшейтілген пластиктен жасалған сыртқы бөліктерді зақымдауы немесе деформациялауы мүмкін.
- Температураның тез өзгерістері объективтің ішінде және сыртында зақымдайтын конденсатты тудыруы мүмкін. Жылы ортадан суық ортаға немесе керісінше апару алдында температураның өзгеруін баяулату үшін объективті сөмкеге немесе пластик қапқа салыңыз.
- Тасымалдау кезінде сызаттардан қорғау үшін объективті қабына салу ұсынылады.

Объективке күтім жасау

- Әдетте объективтің шыны беттерін тазалау үшін шаңды кетіру жеткілікті.
- ***Фтормен қапталған алдыңғы объектив элементін*** төменде сипатталғандай тазалауға болады.
  - Дақтарды, саусақ іздерін және басқа майлы дақтарды жұмсақ, таза мақта шүберекті немесе объективті тазалау майлығын пайдаланып кетіруге болады; ортасынан сыртқа қарай, айналма қозғалысты пайдаланып тазалаңыз.
  - Кетпейтін дақтарды кетіру үшін дистилденген судың, этанолдың немесе объективті тазалау құралының шағын мөлшерімен аздап сулаған жұмсақ шүберекті пайдаланып ақырын сүртіңіз.
  - Бұл процестен су және май жұқпайтын бетте қалған барлық тамшы сияқты дақтарды кейін құрғақ шүберекпен кетіруге болады.
- ***Фтормен қапталмаған артқы объектив элементін тазалағанда*** дақтарды, саусақ іздерін және басқа майлы дақтарды этанолдың немесе объективті тазалағыштың шағын мөлшерімен суланған жұмсақ, таза мақта шүберекті немесе объективті тазалау сүлгісін пайдаланып кетіріңіз. Ортасынан сыртқа қарай, айналма қозғалыспен ақырын сүртіңіз. Саусақтармен жағылған іздерді қалдырмауға немесе объективке тимеуге тырысыңыз.
- Объективті тазалау үшін бояу сұйылтқышы немесе бензол сияқты органикалық ерітінділерді мүлдем пайдаланбаңыз.
- Объективтің алдыңғы элементін қорғау үшін бейтарап түс (NC) сүзгілерін (бөлек сатылады) және сол сияқты керек-жарақтарды пайдалануға болады.
- Объективті ұзақ уақыт бойы пайдаланбайтын болсаңыз, зең және тоттануды пайда болмауы үшін оны салқын, әрі құрғақ жерде сақтаңыз. Оны күн түсетін немесе нафталиннен немесе камфорадан жасалған дөңгелектер бар жерде сақтамаңыз.

Керек-жарақтар

Жинақтағы керек-жарақтар

- LC-67B объектив қақпағы (алдыңғы қақпақ)
- LF-N1 объектив қақпағы (артқы қақпақ)
- HB-93 блендасы
- CL-C1 объектив қабы

☑ Объектив қабын пайдалану

- Қап құлаулардан немесе басқа физикалық соққылардан емес, объективті сызаттардан қорғауға арналған.
- Бұл қап су өткізеді.
- Қапта пайдаланылған материал үйкелгенде немесе ылғалданғанда өңсізденуі, бояуы жайылуы, созылуы, кішіреюі немесе түсі өзгеруі мүмкін.
- Жұмсақ қылшақпен шаңды кетіріңіз.
- Беттегі суды және дақтарды жұмсақ, құрғақ шүберекпен кетіруге болады. Алкогольді, бензинді, сұйылтқышты, я болмаса басқа ұшпа химикаттарды пайдаланбаңыз.
- Тік күн жарығы, жоғары температуралар немесе ылғалдылық әсер ететін жерлерде сақтамаңыз.
- Қапты мониторды немесе объектив элементтерін тазалау үшін пайдаланбаңыз.
- Тасымалдау кезінде объективтің қаптан құлап қалмауын қамтамасыз етіңіз.

Материал: полиэстер

Үйлесімді керек-жарақтар

67 мм бұралатын сүзгілер

☑ Сүзгілер

- Бір уақытта тек бір сүзгіні пайдаланыңыз.
- Сүзгілерді жалғау немесе дөңгелек поляризациялық сүзгілерді айналдыру алдында бленданы алыңыз.

Техникалық сипаттамалары

Бекіту	Nikon Z бекіткіші
Фокустық қашықтық	24 – 200 мм
Максималды апертура	f/4 – 6.3
Объектив құрылымы	15 топтағы 19 элемент (соның ішінде 2 ED элементі, 1 асферикалық ED элементі, 2 асферикалық элемент әрі ARNEO қабаты бар элементтер және фтормен қапталған алдыңғы объектив элементі)
Көрініс бұрышы	• FX пішімі: 84°–12° 20′ • DX пішімі: 61°–8°
Фокустық қашықтық шкаласы	Миллиметрлерге бөлінген (24, 35, 50, 70, 105, 135, 200)
Фокустау жүйесі	Ішкі фокустау жүйесі
Дірілді азайту	VCM (**v**oice **c**oil **m**otors — дыбыстық орауыш моторлары) көмегімен объективтің жылжуы
Минималды фокустау қашықтығы (фокустық жазықтықтан өлшенген)	• 24 мм масштабтау күйі: 0,5 м • 35 мм масштабтау күйі: 0,54 м • 50 мм масштабтау күйі: 0,55 м • 70 мм масштабтау күйі: 0,58 м • 105 мм масштабтау күйі: 0,65 м • 135 мм масштабтау күйі: 0,68 м • 200 мм масштабтау күйі: 0,7 м
Максималды репродукция коэффициенті	0,28×
Диафрагма қалақтары	7 (дөңгелек диафрагма тесігі)
Апертура ауқымы	• 24 мм масштабтау күйі: f/4 – 22 • 200 мм масштабтау күйі: f/6.3 – 36 Көрсетілетін ең кіші апертура фотокамера таңдайтын экспозиция қадамының өлшеміне қарай әр түрлі болуы мүмкін.
Жалғанбалы сүзгі өлшемі	67 мм (P = 0,75 мм)
Өлшемдері	Максималды диаметрі шамамен 76,5 мм × 114 мм (фотокамераның объективті бекіту жиектемесінің фланецінен қашықтық)
Салмағы	Шамамен 570 г

Nikon осы өнімнің сыртқы түрін, техникалық сипаттамаларын және өнімділігін кез келген уақытта және алдын-ала ескертусіз өзгерту құқығын сақтайды.

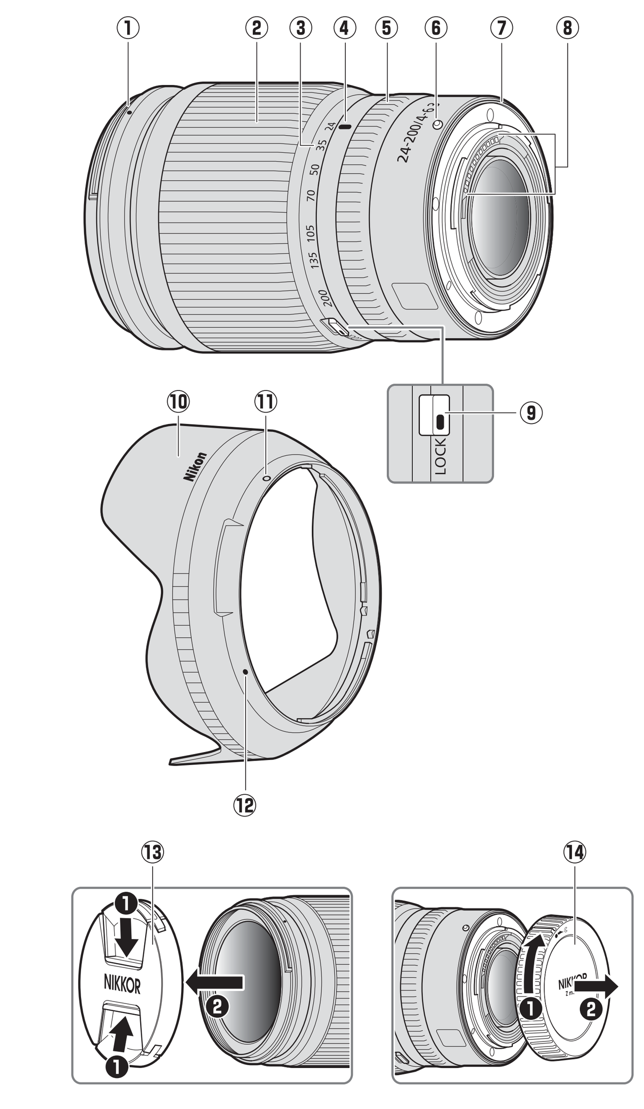

Gr Εγχειρίδιο οδηγιών χρήσης

Πριν από τη χρήση αυτού του προϊόντος, παρακαλούμε διαβάστε προσεκτικά αυτές τις οδηγίες. Θα πρέπει επίσης να συμβουλευτείτε το εγχειρίδιο της φωτογραφικής μηχανής.
- Αυτός ο φακός προορίζεται αποκλειστικά για χρήση με φωτογραφικές μηχανές mirrorless που διαθέτουν μοντούρα Z από τη Nikon.
- Ενημερώστε το firmware της φωτογραφικής μηχανής στην πιο πρόσφατη έκδοση πριν από τη χρήση αυτού του φακού με τη Z 7, Z 6 ή τη Z 50, διαφορετικά η μηχανή ίσως να μην μπορεί να αναγνωρίσει σωστά τον φακό, και δυνατότητες όπως η απόσβεση κραδασμών μπορεί να μην είναι διαθέσιμες. Η τελευταία έκδοση του firmware είναι διαθέσιμη από το Κέντρο Λήψεων της Nikon.

Για την Ασφάλεια Σας

Για να μην προκληθεί υλική ζημιά ή τραυματισμός σε εσάς ή σε άλλους, διαβάστε την ενότητα «Για τη Ασφάλεια Σας» στο σύνολό της προτού χρησιμοποιήσετε αυτό το προϊόν.

Φυλάξτε αυτές τις οδηγίες για την ασφάλεια σε μέρος, όπου θα τις διαβάσουν όλοι όσοι χρησιμοποιήσουν αυτό το προϊόν.

⚠ **ΠΡΟΕΙΔΟΠΟΙΗΣΗ:** Η μη τήρηση των προφυλάξεων με αυτό το εικονίδιο μπορεί να οδηγήσει σε θάνατο ή σοβαρό τραυματισμό.
⚠ **ΠΡΟΣΟΧΗ:** Η μη τήρηση των προφυλάξεων με αυτό το εικονίδιο μπορεί να οδηγήσει σε τραυματισμό ή υλική ζημιά.

⚠ ΠΡΟΕΙΔΟΠΟΙΗΣΗ

- **Μην αποσυναρμολογείτε ή τροποποιείτε αυτό το προϊόν.**
  Μην αγγίζετε τα εσωτερικά μέρη που έχουν εκτεθεί λόγω πτώσης ή άλλου ατυχήματος.
  Η μη τήρηση αυτών των προφυλάξεων μπορεί να οδηγήσει σε ηλεκτροπληξία ή άλλο τραυματισμό.
- **Σε περίπτωση που παρατηρήσετε τυχόν ανωμαλίες, όπως παρουσία καπνού, ζέστης ή ασυνήθιστων οσμών στο προϊόν, αποσυνδέστε αμέσως την πηγή τροφοδοσίας της φωτογραφικής μηχανής.**
  Η συνέχιση της λειτουργίας μπορεί να οδηγήσει σε φωτιά, εγκαύματα ή άλλο τραυματισμό.
- **Διατηρήστε το στεγνό.**
  Μην το χειρίζεστε με βρεγμένα χέρια.
  Η μη τήρηση αυτών των προφυλάξεων μπορεί να οδηγήσει σε φωτιά ή ηλεκτροπληξία.
- **Μην χρησιμοποιείτε αυτό το προϊόν σε χώρο με παρουσία εύφλεκτων αερίων ή σκόνης όπως προπάνιο, βενζίνη ή αερολύματα.**
  Η μη τήρηση αυτής της προφύλαξης μπορεί να οδηγήσει σε έκρηξη ή φωτιά.
- **Μην κοιτάτε απευθείας τον ήλιο ή άλλη πηγή ισχυρού φωτός μέσα από τον φακό.**
  Η μη τήρηση αυτής της προφύλαξης μπορεί να οδηγήσει σε προβλήματα όρασης.
- **Κρατήστε αυτό το προϊόν μακριά από παιδιά.**
  Η μη τήρηση αυτής της προφύλαξης μπορεί να οδηγήσει σε τραυματισμό ή δυσλειτουργία προϊόντος. Επιπλέον, έχετε υπόψη ότι τα μικρά μέρη αποτελούν κίνδυνο πνιγμού. Σε περίπτωση που ένα παιδί καταπιεί οποιοδήποτε μέρος αυτού του προϊόντος, ζητήστε αμέσως ιατρική βοήθεια.
- **Μην το χειρίζεστε με γυμνά χέρια σε τοποθεσίες που εκτίθενται σε υπερβολικά υψηλές ή χαμηλές θερμοκρασίες.**
  Η μη τήρηση αυτής της προφύλαξης μπορεί να οδηγήσει σε εγκαύματα ή κρυοπάγημα.

⚠ ΠΡΟΣΟΧΗ

- **Μην αφήνετε τον φακό στραμμένο προς τον ήλιο ή άλλες ισχυρές πηγές φωτός.**
  Το φως που εστιάζεται από τον φακό μπορεί να προκαλέσει φωτιά ή βλάβη στα εσωτερικά μέρη του προϊόντος. Όταν φωτογραφίζετε θέματα φωτισμένα από πίσω, να κρατάτε τον ήλιο έξω από το κάδρο. Το φως του ήλιου που εστιάζεται στη φωτογραφική μηχανή, όταν ο ήλιος βρίσκεται κοντά στο κάδρο, μπορεί να προκαλέσει φωτιά.
- **Μην αφήνετε το προϊόν σε μέρος, όπου θα εκτεθεί σε εξαιρετικά υψηλές θερμοκρασίες, για παρατεταμένο χρονικό διάστημα, όπως σε κλειστό αυτοκίνητο ή σε άμεσο ηλιακό φως.**
  Η μη τήρηση αυτής της προφύλαξης μπορεί να οδηγήσει σε φωτιά ή δυσλειτουργία προϊόντος.
- **Μη μεταφέρετε φωτογραφικές μηχανές ή φακούς με προσαρτημένα τρίποδα ή παρόμοια εξαρτήματα.**
  Η μη τήρηση αυτής της προφύλαξης μπορεί να οδηγήσει σε τραυματισμό ή δυσλειτουργία προϊόντος.

Σημειώσεις για τους Πελάτες στην Ευρώπη

Αυτό το σύμβολο υποδεικνύει ότι ο ηλεκτρικός και ο ηλεκτρονικός εξοπλισμός πρέπει να συλλέγονται ξεχωριστά.

Τα παρακάτω ισχύουν μόνο για τους χρήστες στις χώρες της Ευρώπης:
- Αυτό το προϊόν προορίζεται για ξεχωριστή συλλογή σε ένα κατάλληλο σημείο απόρριψης. Μην το απορρίπτετε μαζί με τα οικιακά απορρίμματα.
- Η ξεχωριστή συλλογή και η ανακύκλωση βοηθούν στη συντήρηση των φυσικών πόρων και την πρόληψη αρνητικών συνεπειών στην ανθρώπινη υγεία και το περιβάλλον που μπορούν να προκληθούν από τη λανθασμένη απόρριψη.
- Για περισσότερες πληροφορίες, επικοινωνήστε με το κατάστημα λιανικής ή τις τοπικές αρχές που είναι υπεύθυνες για τη διαχείριση των απορριμμάτων.

Χρήση του Φακού

Εξαρτήματα του Φακού: Ονόματα και Λειτουργίες

Ανατρέξτε στο διάγραμμα στην αριστερή άκρη αυτού του φύλλου.

① Σημάδι τοποθέτησης σκιάστρου φακού	Χρησιμοποιήστε κατά την προσάρτηση του σκιάστρου φακού.	Βλέπε B
② Δακτύλιος zoom	Περιστρέψτε για μεγέθυνση ή σμίκρυνση.	—
③ Κλίμακα εστιακής απόστασης	Καθορίστε την κατά προσέγγιση εστιακή απόσταση κατά τη μεγέθυνση ή τη σμίκρυνση του φακού.	—
④ Σημάδι εστιακής απόστασης		
⑤ Δακτύλιος ελέγχου	**Λειτουργία αυτόματης εστίασης επιλεγμένη**: Στη λειτουργία αυτόματης εστίασης, περιστρέψτε τον δακτύλιο για να προσαρμόσετε μια ρύθμιση, όπως τη [Εστίαση (M/A)] ή το [Διάφραγμα], να εκχωρείται χρησιμοποιώντας τη φωτογραφική μηχανή. Για περισσότερες πληροφορίες, ανατρέξτε στην περιγραφή της επιλογής [Προσαρμ. εκχώρ. ελέγχου]/[Πρ. εκχώρ. ελέγχου (λήψη)] στο εγχειρίδιο οδηγιών της φωτογραφικής μηχανής. **Λειτουργία χειροκίνητης εστίασης επιλεγμένη**: Περιστρέψτε τον δακτύλιο για να εστιάσετε.	—
⑥ Σημάδι μοντούρας φακού	Χρησιμοποιήστε κατά τη συναρμολόγηση του φακού στη φωτογραφική μηχανή.	Βλέπε A
⑦ Ελαστικός μονωτικός σύνδεσμος μοντούρας φακού	—	—
⑧ Επαφές CPU	Χρησιμοποιούνται για τη μεταφορά δεδομένων προς και από τη φωτογραφική μηχανή.	—
⑨ Διακόπτης κλειδώματος zoom	Για να κλειδώσετε τον δακτύλιο zoom, κάντε σμίκρυνση στη θέση 24 mm και σύρετε τον διακόπτη στο **LOCK** (Κλείδωμα). Με τον τρόπο αυτό αποτρέπεται η επέκταση του φακού υπό το βάρος του κατά τη μεταφορά της φωτογραφικής μηχανής.	—
⑩ Σκίαστρο φακού	Τα σκίαστρα φακού εμποδίζουν την άμεση έκθεση στο φως, η οποία θα μπορούσε να προκαλέσει αντανάκλαση ή διπλά είδωλα. Επίσης, χρησιμεύουν για την προστασία του φακού.	Βλέπε B
⑪ Σημάδι ασφάλειας σκιάστρου φακού	Χρησιμοποιήστε κατά την προσάρτηση του σκιάστρου φακού.	
⑫ Σημάδι ευθυγράμμισης σκιάστρου φακού		
⑬ Καπάκι φακού (μπροστινό κάλυμμα)	—	—
⑭ Καπάκι φακού (πίσω κάλυμμα)	—	—

A Προσάρτηση και Αφαίρεση

Προσάρτηση του Φακού

1. Απενεργοποιήστε τη φωτογραφική μηχανή, αφαιρέστε το καπάκι σώματος, και αφαιρέστε το πίσω κάλυμμα φακού.
2. Τοποθετήστε τον φακό πάνω στο σώμα της φωτογραφικής μηχανής, διατηρώντας το σημάδι μοντούρας στον φακό ευθυγραμμισμένο με το σημάδι μοντούρας στο σώμα της μηχανής, και στη συνέχεια περιστρέψτε τον φακό αριστερόστροφα μέχρι να ασφαλιστεί στη θέση του.

Αφαίρεση του Φακού

1. Απενεργοποιήστε τη φωτογραφική μηχανή.
2. Πατήστε παρατεταμένα το κουμπί απελευθέρωσης του φακού ενώ περιστρέφετε τον φακό δεξιόστροφα.

B Προσάρτηση και Αφαίρεση του Σκιάστρου Φακού

Ευθυγραμμίστε το σημάδι τοποθέτησης σκιάστρου φακού με το σημάδι ευθυγράμμισης σκιάστρου φακού (❶), και στη συνέχεια περιστρέψτε το σκίαστρο (❷) έως ότου το σημάδι τοποθέτησης να ευθυγραμμιστεί με το σημάδι ασφάλειας σκιάστρου φακού (❸).

Για να απομακρύνετε το σκίαστρο, ακολουθήστε αντιστρόφως τα παραπάνω βήματα.

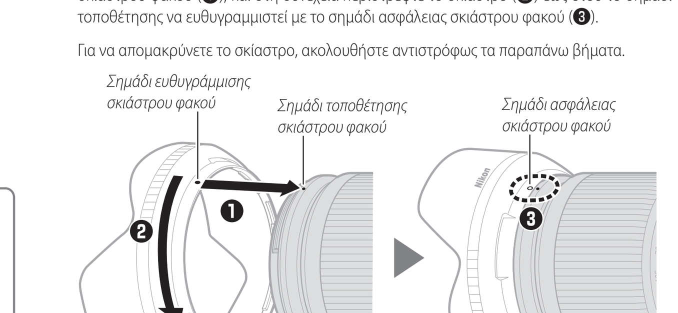

Κατά την προσάρτηση ή την αφαίρεση του σκιάστρου, κρατήστε το δίπλα στο σημάδι ευθυγράμμισης σκιάστρου φακού (●) και μην πιάσετε το μπροστινό μέρος του πολύ σφιχτά. Το σκίαστρο μπορεί να αντιστραφεί και να τοποθετηθεί στον φακό όταν δεν χρησιμοποιείται.

Χρήση του Φακού σε Φωτογραφικές Μηχανές που διαθέτουν Ενσωματωμένο Φλας

Θα εμφανίζονται σκιές σε φωτογραφίες όπου το φως από το ενσωματωμένο φλας εμποδίζεται από τον φακό ή το σκίαστρο φακού. Αφαιρέστε το σκίαστρο φακού πριν από τη λήψη. Έχετε υπόψη, ωστόσο, ότι ακόμη και εάν το σκίαστρο έχει αφαιρεθεί, ενδέχεται ακόμη να εμφανιστούν σκιές σε ορισμένες εστιακές αποστάσεις και αποστάσεις του θέματος.

- Ο φακός ενδέχεται να παράγει σκιές σε φωτογραφίες που λαμβάνονται με το ενσωματωμένο φλας όταν προσαρτάται στην παρακάτω φωτογραφική μηχανή. Οι εστιακές αποστάσεις και οι ελάχιστες αποστάσεις του θέματος, στις οποίες δεν θα εμφανίζονται σκιές, είναι ως εξής:

Φωτογραφική μηχανή [1]	Εστιακές αποστάσεις	Ελάχιστη απόσταση χωρίς σκιά [2]
Z 50	24 mm	Εμφανίζονται σκιές σε όλες τις αποστάσεις θέματος
	35 mm	1,5 m
	50 mm	1,0 m
	70 – 200 mm	Καθόλου σκιές

1 Ανατρέξτε στο εγχειρίδιο της φωτογραφικής μηχανής για τις πιο πρόσφατες πληροφορίες.
2 Με το σκίαστρο φακού να έχει αφαιρεθεί.

Απόσβεση Κραδασμών (VR)

Η ενσωματωμένη στον φακό απόσβεση κραδασμών μπορεί να ενεργοποιηθεί ή να απενεργοποιηθεί χρησιμοποιώντας τα χειριστήρια της φωτογραφικής μηχανής. Ανατρέξτε στο εγχειρίδιο της φωτογραφικής μηχανής για λεπτομέρειες. Με επιλεγμένο το [Normal] για την επιλογή μείωσης κραδασμών της φωτογραφικής μηχανής, η μείωση κραδασμών επιτρέπει ταχύτητες έως και 5,0 στοπ* πιο αργά από ό,τι θα ήταν διαφορετικά η περίπτωση, διευρύνοντας το εύρος των διαθέσιμων ταχυτήτων κλείστρου.

** Μετράται σύμφωνα με τα πρότυπα CIPA. Οι τιμές για φακούς που υποστηρίζουν το φορμά FX μετρώνται σε φωτογραφικές μηχανές mirrorless με φορμά FX, εκείνες για τους φακούς DX σε φωτογραφικές μηχανές mirrorless με φορμά DX. Οι τιμές για τους φακούς zoom μετρώνται στο μέγιστο zoom.*

☑ Απόσβεση Κραδασμών
- Λόγω του σχεδιασμού του συστήματος απόσβεσης κραδασμών, ο φακός ενδέχεται να κάνει θόρυβο όταν ταρακουνιέται. Κάτι τέτοιο δεν αποτελεί ένδειξη δυσλειτουργίας.
- Για να μειώσετε το θάμπωμα που προκαλείται από το κούνημα του τριπόδου, επιλέξτε [Normal] ή [Sport] για την επιλογή απόσβεσης κραδασμών της φωτογραφικής μηχανής, όταν η μηχανή είναι συναρμολογημένη σε τρίποδο. Έχετε υπόψη, ωστόσο, ότι ανάλογα με τον τύπο του τριπόδου και τις συνθήκες λήψης, ενδέχεται να υπάρχουν περιπτώσεις στις οποίες η προτιμώμενη επιλογή είναι [Απενεργοποίηση].
- Οι επιλογές [Normal] ή [Sport] συνιστώνται όταν η φωτογραφική μηχανή είναι συναρμολογημένη σε μονόποδο.

Όταν ο Φακός Είναι Προσαρτημένος

Η θέση εστίασης ενδέχεται να αλλάξει αν απενεργοποιήσετε τη φωτογραφική μηχανή και στη συνέχεια την ενεργοποιήσετε ξανά μετά την εστίαση. Εάν έχετε εστιάσει σε μια προεπιλεγμένη θέση, ενώ περιμένετε το θέμα σας να εμφανιστεί, σας συνιστούμε να μην απενεργοποιείτε τη φωτογραφική μηχανή έως ότου να ληφθεί η φωτογραφία.

Προφυλάξεις ως προς τη Χρήση

- Μην σηκώνετε ή κρατάτε τον φακό ή τη μηχανή χρησιμοποιώντας μόνο το σκίαστρο φακού.
- Διατηρείτε καθαρές τις επαφές CPU.
- Σε περίπτωση που φθαρεί ο ελαστικός μονωτικός σύνδεσμος μοντούρας φακού, διακόψτε αμέσως τη λειτουργία και πηγαίνετε τον φακό σε εξουσιοδοτημένο κέντρο σέρβις της Nikon για επισκευή.
- Επανατοποθετήστε τα καπάκια φακού, όταν ο φακός δεν χρησιμοποιείται.
- Για να προστατέψετε το εσωτερικό του φακού, φυλάξτε τον μακριά από άμεσο ηλιακό φως.
- Μην αφήνετε τον φακό σε υγρά μέρη ή σε μέρη όπου μπορεί να εκτεθεί σε υγρασία. Εάν σκουριάσει ο εσωτερικός μηχανισμός, μπορεί να προκληθεί ανεπανόρθωτη ζημιά.
- Μην αφήνετε τον φακό δίπλα σε γυμνές φλόγες ή σε εξαιρετικά θερμούς χώρους. Η υψηλή θερμοκρασία ενδέχεται να προκαλέσει ζημιά ή να στρεβλώσει τα εξωτερικά μέρη που είναι κατασκευασμένα από ενισχυμένο πλαστικό.
- Οι απότομες αλλαγές της θερμοκρασίας μπορεί να προκαλέσουν επιβλαβή συμπύκνωση μέσα και έξω από τον φακό. Πριν μετακινήσετε τον φακό από ένα θερμό σε ένα ψυχρό περιβάλλον ή αντίστροφα, τοποθετήστε τον σε τσάντα ή πλαστική θήκη για να επιβραδύνετε την αλλαγή της θερμοκρασίας.
- Σας συνιστούμε να τοποθετείτε τον φακό στη θήκη του για να τον προστατεύετε από εκδορές κατά τη μεταφορά.

Φροντίδα Φακού

- Η αφαίρεση της σκόνης είναι συνήθως αρκετή για τον καθαρισμό των γυάλινων επιφανειών του φακού.
- *Το μπροστινό στοιχείο φακού με επίστρωση φθορίου* μπορεί να καθαριστεί όπως περιγράφεται παρακάτω.
  - Κηλίδες, δακτυλικά αποτυπώματα και λοιποί λιπαροί λεκέδες μπορούν να αφαιρεθούν με ένα μαλακό, καθαρό βαμβακερό πανί ή με πανάκι καθαρισμού φακών. Καθαρίστε από το κέντρο προς τα άκρα με κυκλική κίνηση.
  - Για να αφαιρέσετε επίμονους λεκέδες, σκουπίστε απαλά με ένα μαλακό πανί ελαφρώς νοτισμένο με μικρή ποσότητα αποσταγμένου νερού, αιθανόλης ή καθαριστικού φακών.
  - Τυχόν σημάδια σε σχήμα σταγόνας, τα οποία έχουν απομείνει από τη διαδικασία αυτή στην επιφάνεια που απωθεί το νερό και το λάδι, μπορούν να απομακρυνθούν με ένα στεγνό πανί.
- *Όταν καθαρίζετε το πίσω στοιχείο του φακού, το οποίο είναι χωρίς επίστρωση φθορίου*, απομακρύνετε τους λεκέδες, τα δακτυλικά αποτυπώματα και άλλους λιπαρούς ρύπους με ένα μαλακό, καθαρό βαμβακερό πανί ή με πανάκι καθαρισμού φακών ελαφρώς νοτισμένο με μικρή ποσότητα αιθανόλης ή καθαριστικού φακών. Σκουπίστε απαλά από το κέντρο προς τις άκρες με κυκλική κίνηση, φροντίζοντας να μην αφήσετε κηλίδες ή να μην αγγίξετε τον φακό με τα δάχτυλά σας.
- Μην χρησιμοποιείτε ποτέ οργανικούς διαλύτες όπως νέφτι ή βενζίνη για να καθαρίσετε τον φακό.
- Τα φίλτρα Ουδέτερου Χρώματος (NC) (διατίθενται ξεχωριστά) και τα παρόμοια μπορούν να χρησιμοποιηθούν για την προστασία του μπροστινού στοιχείου του φακού.
- Εάν ο φακός δεν πρόκειται να χρησιμοποιηθεί για εκτεταμένο χρονικό διάστημα, αποθηκεύστε τον σε ένα δροσερό, ξηρό χώρο για να αποφύγετε τη μούχλα και τη σκουριά. Μην τον αποθηκεύετε σε άμεσο ηλιακό φως ή με μπάλες ναφθαλίνης ή καμφοράς.

Εξαρτήματα

Παρεχόμενα Εξαρτήματα

- Καπάκι φακού LC-67B (μπροστινό κάλυμμα)
- Καπάκι φακού LF-N1 (πίσω κάλυμμα)
- Σκίαστρο φακού HB-93
- Θήκη φακού CL-C1

☑ Χρήση της Θήκης Φακού
- Η θήκη προορίζεται για την προστασία του φακού από εκδορές, όχι από πτώσεις ή άλλους φυσικούς κραδασμούς.
- Η θήκη δεν είναι αδιάβροχη.
- Το υλικό που χρησιμοποιείται στη θήκη ενδέχεται να ξεθωριάσει, να αποφλοιωθεί, να διασταλεί, να συσταλεί ή να αλλάξει χρώμα, όταν τριφτεί ή βραχεί.
- Αφαιρέστε τη σκόνη με μαλακή βούρτσα.
- Το νερό και οι λεκέδες μπορούν να αφαιρεθούν από την επιφάνεια με ένα μαλακό, στεγνό πανί. Μη χρησιμοποιείτε οινόπνευμα, βενζίνη, διαλυτικό ή άλλα πτητικά χημικά.
- Μην αποθηκεύετε σε μέρη που εκτίθενται σε άμεσο ηλιακό φως ή σε υψηλές θερμοκρασίες ή υγρασία.
- Μη χρησιμοποιήσετε τη θήκη για να καθαρίσετε τα στοιχεία της οθόνης ή του φακού.
- Προσέχετε ώστε ο φακός να μην πέσει από τη θήκη κατά τη μεταφορά.

Υλικό: Πολυεστέρας

Συμβατά Εξαρτήματα

Βιδωτά φίλτρα 67 mm

☑ Φίλτρα
- Να χρησιμοποιείτε μόνο ένα φίλτρο κάθε φορά.
- Αφαιρέστε το σκίαστρο φακού πριν από την προσάρτηση των φίλτρων ή την περιστροφή των φίλτρων κυκλικής πόλωσης.

Προδιαγραφές

Μοντούρα	Μοντούρα Z Nikon
Εστιακή απόσταση	24 – 200 mm
Μέγιστο διάφραγμα	f/4 – 6.3
Κατασκευή φακού	19 στοιχεία σε 15 ομάδες (συμπεριλαμβανομένων 2 στοιχείων ED, 1 στοιχείου ασφαιρικού ED, 2 ασφαιρικών στοιχείων και στοιχείων με επίστρωση ARNEO και ενός μπροστινού στοιχείου φακού με επίστρωση φθορίου)
Γωνία προβολής	• Φορμά FX: 84°–12° 20′ • Φορμά DX: 61°–8°
Κλίμακα εστιακής απόστασης	Διαβαθμισμένη σε χιλιοστόμετρα (24, 35, 50, 70, 105, 135, 200)
Σύστημα εστίασης	Σύστημα μεσαίας εστίασης
Απόσβεση κραδασμών	Μετατόπιση φακού με χρήση **v**oice **c**oil **m**otors (VCM)
Ελάχιστη απόσταση εστίασης (μετρημένη από το εστιακό επίπεδο)	• θέση zoom 24 mm: 0,5 m • θέση zoom 35 mm: 0,54 m • θέση zoom 50 mm: 0,55 m • θέση zoom 70 mm: 0,58 m • θέση zoom 105 mm: 0,65 m • θέση zoom 135 mm: 0,68 m • θέση zoom 200 mm: 0,7 m
Μέγιστος λόγος αναπαραγωγής	0,28×
Λεπίδες διαφράγματος	7 (στρογγυλό άνοιγμα διαφράγματος)
Εύρος διαφράγματος	• θέση zoom 24 mm: f/4 – 22 • θέση zoom 200 mm: f/6.3 – 36 Το ελάχιστο διάφραγμα που εμφανίζεται ενδέχεται να ποικίλλει ανάλογα με το μέγεθος της προσαύξησης έκθεσης που έχει επιλεχθεί με τη φωτογραφική μηχανή.
Μέγεθος προσαρτήματος φίλτρου	67 mm (P = 0,75 mm)
Διαστάσεις	Περίπου 76,5 mm μέγιστη διάμετρος × 114 mm (απόσταση από το κολάρο μοντούρας φακού της μηχανής)
Βάρος	Περίπου 570 g

Η Nikon διατηρεί το δικαίωμα να αλλάξει την εμφάνιση, τις προδιαγραφές καθώς και την απόδοση αυτού του προϊόντος οποιαδήποτε στιγμή και χωρίς προειδοποίηση.

Ro Manualul utilizatorului

Înainte de a utiliza acest produs, vă rugăm să citiți cu atenție aceste instrucțiuni. Va trebui, de asemenea, să consultați manualul aparatului foto.
- Acest obiectiv este destinat exclusiv utilizării cu aparatele foto mirrorless cu montură Z Nikon.
- Actualizați firmware-ul a aparatului foto la cea mai recentă versiune de înainte de a utiliza acest obiectiv cu aparatele foto Z 7, Z 6 sau Z 50, întrucât, în caz contrar, este posibil ca aparatul foto să nu recunoască în mod corect obiectivul și este posibil ca funcții precum reducerea vibrațiilor să nu fie disponibile. Cel mai recent firmware este disponibil în Centrul de descărcare Nikon.

Pentru siguranța dumneavoastră

Pentru a preveni deteriorarea bunurilor sau rănirea dumneavoastră sau a celorlalți, citiți în totalitate capitolul „Pentru siguranța dumneavoastră" înainte de a folosi acest produs.

Păstrați aceste instrucțiuni de siguranță într-un loc în care vor putea fi citite de către toți cei care folosesc acest produs.

⚠ **AVERTIZARE:** În cazul nerespectării precauțiilor marcate cu această pictogramă se poate produce decesul sau vătămarea gravă.
⚠ **ATENȚIE:** În cazul nerespectării precauțiilor marcate cu această pictogramă se pot produce vătămări sau daune materiale.

⚠ AVERTIZARE

- **A nu se demonta sau modifica acest produs.**
  A nu se atinge componentele interne care devin vizibile în urma căderii sau a unui alt accident.
  Nerespectarea acestor precauții poate duce la electrocutare sau vătămare.
- **În cazul în care sesizați anomalii, cum ar fi faptul că produsul scoate fum, emite căldură sau mirosuri neobișnuite, deconectați imediat sursa de alimentare a aparatului foto.**
  Continuarea operării ar putea provoca incendiu, arsuri sau alte vătămări.
- **A se menține uscat.**
  A nu se manipula cu mâinile ude.
  Nerespectarea acestor precauții ar putea provoca incendiu sau electrocutare.
- **Nu folosiți acest produs în prezența prafului sau a gazelor inflamabile, cum ar fi propan, benzină sau aerosoli.**
  Nerespectarea acestei precauții ar putea provoca explozie sau incendiu.
- **Nu priviți soarele sau altă sursă de lumină puternică direct prin obiectiv.**
  Nerespectarea acestei precauții ar putea afecta vederea.
- **A nu se lăsa produsul la îndemâna copiilor.**
  Nerespectarea acestei precauții ar putea cauza vătămări sau defectarea produsului. În plus, rețineți că elementele componente de mici dimensiuni prezintă pericol de sufocare. În cazul în care un copil înghite orice componentă a acestui produs, solicitați imediat asistență medicală.
- **Nu manipulați cu mâinile goale în locuri expuse la temperaturi foarte mari sau foarte scăzute.**
  Nerespectarea acestei precauții ar putea cauza arsuri sau degerături.

⚠ ATENȚIE

- **Nu lăsați obiectivul îndreptat spre soare sau alte surse puternice de lumină.**
  Lumina focalizată prin obiectiv ar putea provoca incendiu sau ar putea deteriora componentele interne ale produsului. Când fotografiați subiecte cu fundal iluminat, mențineți soarele în afara cadrului. Lumina solară focalizată în aparatul foto atunci când soarele este în apropierea cadrului ar putea provoca incendiu.
- **Nu lăsați produsul perioade îndelungate în locuri în care va fi expus la temperaturi foarte mari, cum ar fi într-un automobil închis sau la lumina directă a soarelui.**
  Nerespectarea acestei precauții ar putea provoca incendiu sau defectarea produsului.
- **Nu transportați aparate foto sau obiective cu trepiede sau cu accesorii similare atașate.**
  Nerespectarea acestei precauții ar putea cauza vătămări sau defectarea produsului.

Avertismente pentru clienții din Europa

Acest simbol indică faptul că echipamentele electrice și electronice trebuie colectate separat.

Următoarele vizează doar utilizatorii din țările europene:
- Acest produs este proiectat pentru colectarea separată la un centru adecvat de colectare. Nu aruncați la un loc cu deșeurile menajere.
- Colectarea separată și reciclarea ajută la conservarea resurselor naturale și la prevenirea consecințelor negative asupra sănătății umane și mediului care ar putea rezulta din cauza eliminării incorecte.
- Pentru mai multe informații, contactați distribuitorul sau autoritățile locale responsabile cu gestionarea deșeurilor.

Utilizarea obiectivului

Componentele obiectivului: denumiri și funcții

Consultați diagrama din partea stângă a acestei pagini.

① Marcaj montare parasolar obiectiv	Utilizați când atașați parasolarul obiectivului.	Consultați B
② Inel zoom	Rotiți pentru a mări sau micșora.	—
③ Scală distanță focală	Determinați distanța focală aproximativă atunci când extindeți sau retrageți obiectivul.	—
④ Marcaj distanță focală		
⑤ Inel de control	**Mod focalizare automată selectat**: În modul focalizare automată, rotiți inelul pentru a regla o setare, cum ar fi [Focalizare (M/A)] sau [Diafragmă], asociată utilizând aparatul foto. Pentru mai multe informații, consultați descrierea pentru [Asociere control personalizat]/[Comenzi person. (fotografiere)] din manualul aparatului foto. **Mod focalizare manuală selectat**: Rotiți inelul pentru a focaliza.	—
⑥ Marcaj montură obiectiv	Utilizați când montați obiectivul pe aparatul foto.	Consultați A
⑦ Garnitură cauciuc montură obiectiv	—	—
⑧ Contacte CPU	Folosite pentru a transfera date către și de la aparatul foto.	—
⑨ Comutator blocare zoom	Pentru a bloca inelul de zoom, extindeți la poziția de 24 mm și deplasați comutatorul pe **LOCK** (BLOCARE). Acest lucru împiedică extinderea obiectivului datorită greutății proprii atunci când transportați aparatul foto.	—
⑩ Parasolar obiectiv	Parasolarele pentru obiectiv blochează fasciculele de lumină care, altfel, ar putea cauza pete luminoase sau forme dublate. Acestea servesc și la protejarea obiectivelor.	Consultați B
⑪ Marcaj fixare parasolar obiectiv	Utilizați când atașați parasolarul obiectivului.	
⑫ Marcaj aliniere parasolar obiectiv		
⑬ Capac obiectiv (capac frontal)	—	—
⑭ Capac obiectiv (capac posterior)	—	—

A Atașare și scoatere

Atașarea obiectivului

1. Opriți aparatul foto, scoateți capacul corpului și desprindeți capacul posterior al obiectivului.
2. Poziționați obiectivul pe corpul aparatului foto, menținând marcajul de montare de pe obiectiv aliniat cu marcajul de montare de pe corpul aparatului foto și apoi rotiți obiectivul în sens invers acelor de ceasornic până când se fixează în poziție cu un clic.

Scoaterea obiectivului

1. Opriți aparatul foto.
2. Apăsați și țineți apăsat butonul de decuplare a obiectivului în timp ce rotiți obiectivul în sensul acelor de ceasornic.

B Atașarea și scoaterea parasolarului obiectivului

Aliniați marcajul de montare a parasolarului obiectivului cu marcajul de aliniere a parasolarului obiectivului (❶) și apoi rotiți parasolarul (❷) până când marcajul de montare este aliniat cu marcajul de fixare a parasolarului obiectivului (❸).

Pentru a scoate parasolarul, realizați în sens invers pașii de mai sus.

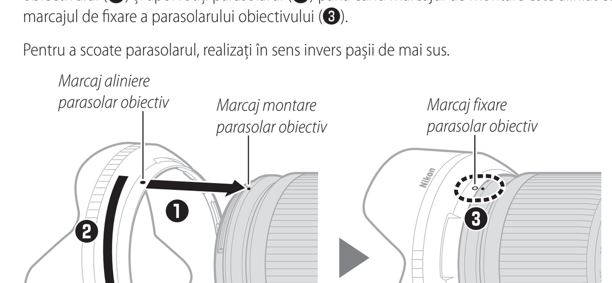

Când atașați sau scoateți parasolarul, țineți-l în apropiere de marcajul de aliniere a parasolarului obiectivului (●) și evitați să apucați prea strâns de partea anterioară a parasolarului. Parasolarul poate fi întors și montat pe obiectiv când nu este folosit.

Utilizarea obiectivelor pe aparatele foto cu bliț încorporat

Vor fi vizibile umbre în fotografiile în care lumina de la blițul încorporat este eclipsată de obiectiv sau de parasolarul obiectivului. Scoateți parasolarul obiectivului înainte de fotografiere. Totuși, rețineți că și în cazul în care parasolarul este îndepărtat, tot mai este posibil să fie vizibile umbre la anumite distanțe focale și distanțe față de subiect.

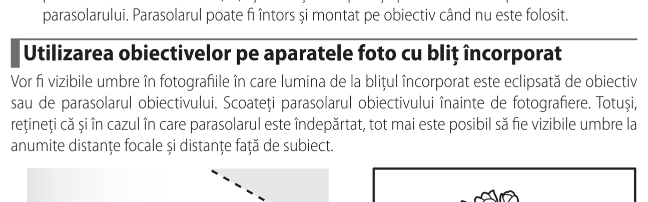

- Este posibil ca obiectivul să producă umbre în fotografiile realizate cu blițul încorporat atunci când este montat pe următoarele aparate foto. Distanțele focale și distanțele minime față de subiect la care nu vor apărea umbre sunt următoarele:

Aparat foto [1]	Distanțe focale	Distanța minimă fără umbre [2]
Z 50	24 mm	Umbrele apar la toate distanțele față de subiect
	35 mm	1,5 m
	50 mm	1,0 m
	70 – 200 mm	Fără umbre

1 Pentru cele mai recente informații, consultați manualul aparatului foto.
2 Parasolarul obiectivului scos.

Reducerea vibrațiilor (VR)

Funcția de reducere a vibrațiilor încorporată în obiectiv poate fi activată sau dezactivată folosind comenzile aparatului foto; pentru detalii, consultați manualul aparatului foto. Cu [Normal] selectat pentru opțiunea de reducere a vibrațiilor de pe aparatul foto, reducerea vibrațiilor permite timpi de expunere cu până la 5,0 stopuri* mai lungi decât ar fi posibil altfel, mărind gama timpilor de expunere disponibili.

** Măsurat conform standardelor CIPA. Valorile pentru obiectivele care acceptă formatul FX sunt măsurate pe aparate foto mirrorless format FX, iar pentru obiectivele DX pe aparate foto mirrorless format DX. Valorile pentru obiectivele cu zoom se măsoară la zoom maxim.*

☑ Reducere vibrații
- Din cauza concepției sistemului de reducere a vibrațiilor, este posibil ca obiectivul să huruie atunci când este scuturat. Acest lucru nu indică o defecțiune.
- Pentru a reduce neclaritatea cauzată de tremuratul trepiedului, selectați [Normal] sau [Sport] pentru opțiunea de reducere a vibrațiilor de pe aparatul foto atunci când acesta este montat pe un trepied. Rețineți totuși că, în funcție de tipul de trepied și de condițiile de fotografiere, pot exista situații în care [Dezactivat] să fie opțiunea preferată.
- Se recomandă [Normal] sau [Sport] atunci când aparatul foto este montat pe un monopod.

Când obiectivul este atașat

Poziția de focalizare se poate modifica dacă opriți aparatul foto și apoi îl reporniți după focalizare. Dacă ați focalizat pe un loc selectat anterior în timp ce așteptați ca subiectul dumneavoastră să apară, vă recomandăm să nu opriți aparatul foto înainte de a face fotografia.

Precauții de utilizare

- Nu apucați și nu țineți obiectivul sau aparatul foto doar de parasolarul obiectivului.
- Mențineți contactele CPU curate.
- Dacă garnitura de cauciuc a monturii obiectivului s-a deteriorat, încetați imediat să mai utilizați aparatul și duceți obiectivul la un service autorizat Nikon pentru a fi reparat.
- Puneți la loc capacele obiectivului când obiectivul nu este utilizat.
- Pentru a proteja interiorul obiectivului, păstrați obiectivul într-un loc ferit de lumina directă a soarelui.
- Nu lăsați obiectivul în locuri umede sau în locuri în care ar putea fi expus la umezeală. Ruginirea mecanismului intern poate provoca deteriorări ireparabile.
- Nu lăsați obiectivul în apropierea flăcărilor deschise sau în alte locuri extrem de fierbinți. Căldura foarte mare ar putea deteriora sau deforma componentele exterioare realizate din plastic ranforsat.
- Schimbările rapide de temperatură pot produce condens în interiorul și pe exteriorul obiectivului ducând la deteriorarea acestuia. Înainte de a scoate obiectivul dintr-un mediu cald într-un mediu rece sau invers, puneți-l într-o pungă sau într-o cutie de plastic pentru a reduce variația de temperatură.
- Vă recomandăm să puneți obiectivul în husa sa pentru a-l proteja împotriva zgârieturilor în timpul transportului.

Îngrijirea obiectivului

- În mod normal, îndepărtarea prafului este suficientă pentru a curăța suprafețele de sticlă ale obiectivului.
- *Lentila frontală a obiectivului acoperită cu fluor* poate fi curățată conform descrierii de mai jos.
  - Petele, urmele de degete și alte pete de grăsime pot fi îndepărtate folosind o lavetă moale și curată din bumbac sau un șervețel pentru curățarea lentilelor; curățați dinspre centru spre exterior utilizând o mișcare circulară.
  - Pentru a scoate petele greu de îndepărtat, ștergeți ușor folosind o lavetă moale ușor umezită cu o cantitate mică de apă distilată, etanol sau soluție pentru curățarea lentilelor.
  - Orice urme în formă de picătură rămase în urma acestui proces pe suprafața ce nu permite pătrunderea apei sau a uleiului pot fi îndepărtate ulterior cu o lavetă uscată.
- *Când curățați lentila posterioară a obiectivului, care nu este acoperită cu fluor*, îndepărtați petele, urmele de degete și alte pete de grăsime folosind o lavetă moale și curată din bumbac sau un șervețel pentru curățarea lentilelor ușor umezit cu o cantitate mică de etanol sau soluție pentru curățarea lentilelor. Ștergeți ușor dinspre centru spre exterior cu o mișcare circulară, având grijă să nu lăsați pete sau să atingeți lentila cu degetele.
- Nu folosiți niciodată solvenți organici, cum sunt diluantul pentru vopsea sau benzenul, pentru a curăța obiectivul.
- Pentru a proteja lentila frontală a obiectivului, se pot folosi filtre de culoare neutră (NC) (disponibile separat) și produse similare.
- Dacă obiectivul nu va fi folosit o perioadă îndelungată, depozitați-l într-un loc răcoros și uscat pentru a preveni apariția mucegaiului și a ruginii. Nu depozitați obiectivul în lumina directă a soarelui sau împreună cu naftalină sau bilute de camfor împotriva moliilor.

Accesorii

Accesorii furnizate

- Capac obiectiv LC-67B (capac frontal)
- Capac obiectiv LF-N1 (capac posterior)
- Parasolar obiectiv HB-93
- Husă pentru obiectiv CL-C1

☑ Folosirea husei pentru obiectiv
- Husa este destinată protejării obiectivului împotriva zgârieturilor și nu împotriva căderilor de la înălțime sau a altor șocuri fizice.
- Husa nu este rezistentă la apă.
- Materialul folosit pentru husă se poate decolora, întinde, strânge, culoarea poate ieși sau se poate schimba atunci când este frecat sau când este udat.
- Îndepărtați praful cu o perie moale.
- Apa și petele pot fi îndepărtate de pe suprafață cu o lavetă moale și uscată. Nu utilizați alcool, benzen, diluant sau alte substanțe chimice volatile.
- Nu depozitați în locuri expuse direct la lumina solară sau la temperaturi ridicate sau la umiditate.
- Nu utilizați husa pentru a curăța monitorul sau lentilele obiectivului.
- Aveți grijă ca obiectivul să nu cadă din husă în timpul transportului.

Material: Poliester

Accesorii compatibile

Filtre cu filet de 67 mm

☑ Filtre
- Nu utilizați mai mult de un singur filtru odată.
- Scoateți parasolarul obiectivului înainte de a atașa filtrele sau de a roti filtrele cu polarizare circulară.

Specificații

Montură	Montură Z Nikon
Distanță focală	24 – 200 mm
Diafragma maximă	f/4 – 6.3
Construcția obiectivului	19 lentile in 15 grupuri (inclusiv 2 lentile ED, 1 lentilă ED asferică, 2 lentile asferice și lentile cu acoperire ARNEO, precum și o lentilă frontală cu acoperire cu fluor)
Unghi de câmp	• Format FX: 84°–12° 20′ • Format DX: 61°–8°
Scală distanță focală	Gradată în milimetri (24, 35, 50, 70, 105, 135, 200)
Sistem de focalizare	Sistem IF (Internal Focusing)
Reducere vibrații	Deplasare obiectiv, cu motor electromagnetic (VCM)
Distanță minimă de focalizare (măsurată de la planul focal)	• poziție zoom la 24 mm: 0,5 m • poziție zoom la 35 mm: 0,54 m • poziție zoom la 50 mm: 0,55 m • poziție zoom la 70 mm: 0,58 m • poziție zoom la 105 mm: 0,65 m • poziție zoom la 135 mm: 0,68 m • poziție zoom la 200 mm: 0,7 m
Raport de reproducere maxim	0,28×
Lamele diafragmă	7 (diafragmă circulară)
Interval diafragmă	• poziție zoom la 24 mm: f/4 – 22 • poziție zoom la 200 mm: f/6.3 – 36 Diafragma minimă afișată poate varia în funcție de mărimea treptei de expunere selectate cu aparatul foto.
Dimensiune filtru atașat	67 mm (P = 0,75 mm)
Dimensiuni	Aprox. 76,5 mm diametru maxim × 114 mm (distanța de la flanșa de montare a obiectivului la aparatul foto)
Greutate	Aprox. 570 g

Nikon își rezervă dreptul de a modifica aspectul, specificațiile și performanțele acestui produs în orice moment și fără notificare prealabilă.

Tr Kullanım Kılavuzu

Bu ürünü kullanmadan önce, lütfen bu talimatları dikkatli bir şekilde okuyun. Aynı zamanda fotoğraf makinesi elkitabına da başvurmanız gerekecektir.
- Bu objektif yalnızca bir Nikon Z objektif yuvasına sahip aynasız fotoğraf makineleriyle kullanıma yöneliktir.
- Bu objektifi, Z 7, Z 6 veya Z 50 ile kullanmadan önce fotoğraf makinesi donanım yazılımının en son sürümüne güncelleyin aksi takdirde fotoğraf makinesi objektifi doğru olarak tanımayabilir ve titreşim azaltma gibi özellikler kullanılamayabilir. En son donanım yazılımı sürümünü Nikon İndirme Merkezi'nden indirebilirsiniz.

Emniyetiniz İçin

Maddi hasarı veya kendinizin ya da diğer insanların yaralanmasını önlemek için, bu ürünü kullanmadan önce "Emniyetiniz İçin" bölümünü tamamen okuyun.

Bu emniyet talimatlarını ürünü kullanan herkesin okuyacağı bir yerde bulundurun.

⚠ **UYARI:** Bu simge ile işaretlenen önlemlere uyulmaması ölüme veya ciddi yaralanmaya neden olabilir.
⚠ **DİKKAT:** Bu simge ile işaretlenen önlemlere uyulmaması yaralanmaya veya maddi hasara neden olabilir.

⚠ UYARI

- **Bu ürünü parçalarına ayırmayın veya ürün üzerinde değişiklik yapmayın.**
  Düşme veya başka bir kaza sonucunda açığa çıkan iç parçalara dokunmayın.
  Bu önlemlere uyulmaması elektrik çarpmasına veya başka yaralanmalara neden olabilir.
- **Ürünün duman, ısı veya alışılmadık kokular oluşturması gibi anormallikler fark edecek olursanız fotoğraf makinesi güç kaynağının bağlantısını derhal kesin.**
  Kullanmaya devam edilmesi yangına, yanıklara veya başka yaralanmalara neden olabilir.
- **Kuru tutun.**
  Islak ellerle dokunmayın.
  Bu önlemlere uyulmaması yangına veya elektrik çarpmasına neden olabilir.
- **Bu ürünü propan, benzin veya aerosoller gibi yanıcı toz veya gazların bulunduğu yerlerde kullanmayın.**
  Bu önleme uyulmaması patlamaya veya yangına neden olabilir.
- **Objektiften güneşe veya diğer parlak ışık kaynağına doğrudan bakmayın.**
  Bu önleme uyulmaması görme kaybına neden olabilir.
- **Bu ürünü çocukların ulaşamayacağı bir yerde tutun.**
  Bu önleme uyulmaması yaralanmaya veya ürünün arızalanmasına neden olabilir. Ayrıca küçük parçaların boğulma tehlikesi oluşturabileceğini unutmayın. Bir çocuğun bu ürünün herhangi bir parçasını yutması durumunda hemen tıbbi yardım alın.
- **Aşırı derecede yüksek veya düşük sıcaklıklara maruz kalan yerlerde çıplak ellerle dokunmayın.**
  Bu önleme uyulmaması yanıklara veya soğuk ısırmasına neden olabilir.

⚠ DİKKAT

- **Objektifi güneşe veya diğer güçlü ışık kaynaklarına doğrultulmuş halde bırakmayın.**
  Objektif tarafından odaklanan ışık yangına veya ürünün iç parçalarına hasar verebilir. Arka planı aydınlatılmış konuların çekimini yaparken güneşi çerçeveden oldukça uzakta tutun. Güneş çerçeveye yakın olduğunda fotoğraf makinesinin içine odaklanan güneş ışığı yangına neden olabilir.
- **Ürünü, kapalı bir otomobilin içi veya doğrudan güneş ışığı gibi aşırı derecede yüksek sıcaklıklara uzun bir süre maruz kalacağı yerlerde bırakmayın.**
  Bu önleme uyulmaması yangına veya ürünün arızalanmasına neden olabilir.
- **Fotoğraf makinelerini veya objektifleri, tripodlar veya benzer aksesuarlar takılıyken taşımayın.**
  Bu önleme uyulmaması yaralanmaya veya ürünün arızalanmasına neden olabilir.

AEEE Yönetmeliğine Uygundur

Bu sembol elektrikli ve elektronik donanımın ayrı bir şekilde toplanacağını belirtir.
- Bu ürün uygun bir toplama noktasında ayrı olarak toplanmalıdır. Evsel atık olarak atmayın.
- Ayrı toplama ve geri dönüşüm, doğal kaynakları korumaya ve yanlış atım sonucu oluşabilen insan sağlığı için olumsuz sonuçları engellemeye yardımcı olur.
- Daha fazla bilgi için satıcınıza veya atık yönetiminden sorumlu yerel yetkililere başvurun.

Objektifin Kullanılması

Objektifin Parçaları: İsimleri ve İşlevleri

Bu sayfanın sol kenarındaki şemaya başvurun.

① Objektif koruyucu montaj işareti	Objektif koruyucuyu takarken kullanın.	Bkz. B
② Zoom halkası	Yakınlaştırmak veya uzaklaştırmak için döndürün.	—
③ Odak uzaklığı skalası	Objektifi yakınlaştırırken veya uzaklaştırırken tahmini odak uzaklığını belirleyin.	—
④ Odak uzaklığı işareti		
⑤ Kontrol halkası	**Otomatik netleme modu seçili**: Otomatik netleme modunda, halkayı fotoğraf makinesi kullanılarak atanan [Netleme (M/A)] veya [Diyafram] gibi bir ayarı değiştirmek için döndürün. Daha fazla bilgi için fotoğraf makinesi elkitabındaki [Özel kontrol ataması]/[Özel kontrol (çekim)] tanımına bakın. **Manuel netleme modu seçili**: Netleme yapmak için halkayı döndürün.	—
⑥ Objektif montaj işareti	Objektifi fotoğraf makinesi üzerine monte ederken kullanın.	Bkz. A
⑦ Objektif lastik montaj contası	—	—
⑧ CPU kontakları	Fotoğraf makinesine ve fotoğraf makinesinden veri aktarmak için kullanılır.	—
⑨ Zoom kilidi düğmesi	Zoom halkasını kilitlemek için 24 mm konumuna uzaklaştırın ve düğmeyi **LOCK** konumuna kaydırın. Bu, fotoğraf makinesini taşırken objektifin kendi ağırlığı altında uzamasını engeller.	—
⑩ Objektif koruyucu	Objektif koruyucular, aksi takdirde parlama veya gölgelenmeye neden olabilecek başıboş ışığı engeller. Aynı zamanda objektifi koruma görevi görürler.	Bkz. B
⑪ Objektif koruyucu kilidi işareti	Objektif koruyucuyu takarken kullanın.	
⑫ Objektif koruyucu hizalama işareti		
⑬ Objektif Kapağı (ön kapak)	—	—
⑭ Objektif Kapağı (arka kapak)	—	—

A Takma ve Çıkarma

Objektifi Takma

1. Fotoğraf makinesini kapatın, gövde kapağını çıkarın ve arka objektif kapağını çıkarın.
2. Objektif üzerindeki montaj işaretini fotoğraf makinesi gövdesi üzerindeki montaj işareti ile hizalayarak objektifi fotoğraf makinesi gövdesi üzerinde konumlandırın ve ardından objektifi yerine oturana kadar saat yönünün tersi yönde döndürün.

Objektifi Çıkarma

1. Fotoğraf makinesini kapatın.
2. Objektifi saat yönünde döndürürken objektif çıkartma düğmesini basılı tutun.

B Objektif Koruyucuyu Takma ve Çıkarma

Objektif koruyucu montaj işaretini, objektif koruyucu hizalama işareti (❶) ile hizalayın ve ardından montaj işareti, objektif koruyucu kilidi işareti (❸) ile hizalanana kadar koruyucuyu (❷) döndürün.

Koruyucu çıkarmak için yukarıdaki adımları tersten uygulayın.

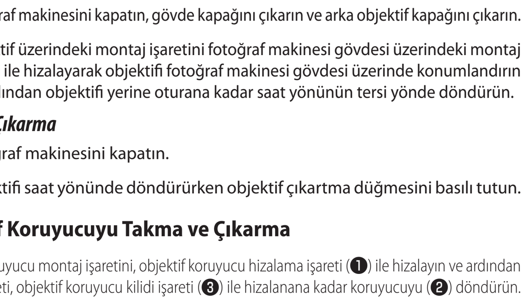

Koruyucuyu takarken veya çıkarırken, koruyucuyu objektif koruyucu hizalama işaretinin (●) yakınından tutun ve koruyucunun önünü çok sıkı kavramaktan kaçının. Koruyucu kullanımda değilken ters çevrilebilir ve objektifin üzerine takılabilir.

Objektifi Dahili Flaşa Sahip Fotoğraf Makinelerinde Kullanma

Dahili flaştan gelen ışığın, objektif veya objektif koruyucu tarafından engellendiği durumlarda fotoğraflarda gölgeler görünür olacaktır. Çekim yapmadan önce objektif koruyucuyu çıkarın. Ancak koruyucunun çıkartılmış olmasına rağmen, bazı odak uzaklıklarında ve konu mesafelerinde gölgelerin hala görünür olabileceğini unutmayın.

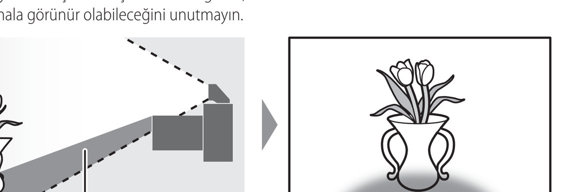

- Objektif aşağıdaki fotoğraf makinelerine takıldığında dahili flaşla çekilen fotoğraflarda gölgeler oluşturabilir. Gölgelerin görünmeyeceği odak uzaklıkları ve konuya olan minimum mesafeler şu şekildedir:

Fotoğraf makinesi [1]	Odak uzaklıkları	Gölge olmadan minimum mesafe [2]
Z 50	24 mm	Gölgeler tüm konu mesafelerinde meydana gelir
	35 mm	1,5 m
	50 mm	1,0 m
	70 – 200 mm	Gölge yok

1 En son bilgiler için fotoğraf makinesi elkitabına bakın.
2 Objektif koruyucu çıkarılmış.

Titreşim Azaltma (VR)

Objektifin dahili titreşim azaltma özelliği fotoğraf makinesi kontrolleri kullanılarak etkinleştirilebilir veya devre dışı bırakılabilir; ayrıntılar için fotoğraf makinesi elkitabına bakın. Fotoğraf makinesindeki titreşim azaltma seçeneği için [Normal] seçildiğinde, titreşim azaltma aksi takdirde kullanılabilecek enstantane hızlarından 5,0 duruş* daha yavaş enstantane hızlarına olanak sağlayarak kullanılabilen enstantane hızları aralığını genişletir.

** CIPA standartlarına göre ölçülmüştür. FX biçimi destekleyen objektifler için değerler FX biçimli aynasız fotoğraf makinelerinde, DX objektifler için olan değerler ise DX biçimli aynasız fotoğraf makinelerinde ölçülmüştür. Zoom objektifleri için değerler maksimum yakınlaştırmada ölçülmüştür.*

☑ Titreşim Azaltma
- Titreşim azaltma sisteminin tasarımından dolayı, objektif sallandığında ses yapabilir. Bu bir arıza göstergesi değildir.
- Tripod sallantısından dolayı meydana gelen bulanıklaşmayı azaltmak için, fotoğraf makinesi bir tripoda takıldığında fotoğraf makinesindeki titreşim azaltma seçeneği için [Normal] veya [Sport] seçin. Ancak tripodun türüne ve çekim koşullarına bağlı olarak, [Kapalı] seçeneğinin tercih edilebileceği durumlar vardır.
- [Normal] veya [Sport], fotoğraf makinesi bir monopodun üzerine takıldığında önerilir.

Objektif Takıldığında

Netleme yaptıktan sonra fotoğraf makinesini kapatıp açarsanız netleme konumu değişebilir. Konunuzun görünmesini beklerken önceden seçtiğiniz bir konuma netleme yaptıysanız resim çekilene kadar fotoğraf makinesini kapatmamanızı öneririz.

Kullanım Önlemleri

- Objektifi ya da fotoğraf makinesini yalnızca koruyucuyu kullanarak kaldırmayın veya tutmayın.
- CPU kontaklarını temiz tutun.
- Objektif lastik montaj contasının hasar görmesi halinde, derhal kullanımı durdurun ve objektifi onarım için bir Nikon yetkili servis merkezine götürün.
- Objektif kullanımda değilken objektif kapaklarını yerine takın.
- Objektifin içini korumak için doğrudan güneş ışığından uzakta depolayın.
- Objektifi nemli yerlerde veya neme maruz kalabileceği konumlarda bırakmayın. İç mekanizmanın paslanması, onarımı mümkün olmayan hasara neden olabilir.
- Objektifi açık alevlerin yanında veya aşırı derecede sıcak yerlerde bırakmayın. Aşırı ısı güçlendirilmiş plastikten üretilen dış parçalara hasar verebilir veya bu parçaları eğritebilir.
- Sıcaklıktaki hızlı değişimler objektifin içinde ve dışında zarar verici yoğuşmaya neden olabilir. Objektifi sıcak bir ortamdan soğuk bir ortama götürmeden veya tam tersini yapmadan önce, sıcaklıktaki değişimi yavaşlatmak için objektifi bir çantaya veya plastik kılıfa yerleştirin.
- Taşıma sırasında objektifi çiziklerden korumak üzere objektifi çantasına yerleştirmenizi öneririz.

Objektifin Bakımı

- Tozu temizlemek normalde objektifin cam yüzeylerini temizlemek için yeterlidir.
- *Flor kaplamalı ön objektif elemanı* aşağıda tarif edildiği gibi temizlenebilir.
  - Lekeler, parmak izleri ve diğer yağlı lekeler; yumuşak, temiz pamuklu bir bez veya objektif temizleme mendili kullanılarak çıkarılabilir; dairesel bir hareket kullanarak merkezden dışarıya doğru temizleyin.
  - İnatçı lekeleri çıkarmak için az miktarda saf su, etanol veya objektif temizleyici ile hafifçe nemlendirilmiş yumuşak bir bez kullanarak nazik bir şekilde silin.
  - Su ve yağ itici yüzey üzerinde bu işlemden kalan tüm damla şeklindeki izler, daha sonra kuru bir bezle çıkarılabilir.
- *Flor kaplamalı olmayan arka objektif elemanını temizlerken* lekeleri, parmak izlerini ve diğer yağlı lekeleri, az miktarda etanol veya objektif temizleyici ile hafifçe nemlendirilmiş yumuşak, temiz, pamuklu bir bez veya objektif temizleme mendili kullanarak çıkarın. Parmaklarınızla lekeler bırakmamaya veya objektife dokunmamaya dikkat ederek, merkezden dışarı doğru dairesel hareketler kullanarak nazik bir şekilde silin.
- Objektifi temizlemek için hiçbir zaman boya tineri veya benzen gibi organik çözücüler kullanmayın.
- Nötr Renk (NC) filtreleri (ayrıca edinilebilir) ve benzerleri, ön objektif elemanından korumak için kullanılabilir.
- Eğer objektif uzun bir süre kullanılmayacaksa, küf ve pası engellemek için onu serin, kuru bir yerde saklayın. Doğrudan güneş ışığında veya neft yağı veya kâfurlu naftalin topları ile saklamayın.

Aksesuarlar

Birlikte Verilen Aksesuarlar

- LC-67B Objektif Kapağı (ön kapak)
- LF-N1 Objektif Kapağı (arka kapak)
- HB-93 Objektif Koruyucu
- CL-C1 Objektif Kılıfı

☑ Objektif Kılıfını Kullanma
- Kılıfın kullanım amacı objektifi düşmelerden veya diğer fiziksel darbelerden değil çiziklerden korumaktır.
- Kılıf su geçirmez değildir.
- Kılıfta kullanılan malzeme silindiğinde veya ıslakken solabilir, rengini akıtabilir, esneyebilir, büzüşebilir veya renk değiştirebilir.
- Tozu yumuşak bir fırça ile temizleyin.
- Su ve lekeler, yüzeyden yumuşak, kuru bir bezle çıkarılabilir. Alkol, benzen, tiner veya diğer uçucu kimyasallar kullanmayın.
- Doğrudan güneş ışığına veya yüksek sıcaklıklara ya da neme maruz kalan yerlerde saklamayın.
- Ekranı veya objektif bileşenlerini temizlemek için kılıfı kullanmayın.
- Taşıma sırasında objektifin kılıftan düşmemesine özen gösterin.

Malzeme: Polyester

Uyumlu Aksesuarlar

67 mm vidalı filtreler

☑ Filtreler
- Tek seferde yalnızca bir filtre kullanın.
- Filtreleri takmadan veya dairesel polarizasyon filtrelerini döndürmeden önce objektif koruyucuyu çıkarın.

Teknik Özellikler

Yuva	Nikon Z objektif yuvası
Odak uzaklığı	24 – 200 mm
Maksimum diyafram	f/4 – 6.3
Objektif yapısı	15 grupta 19 eleman (2 ED elemanı, 1 asferik ED elemanı, 2 asferik eleman ve bir ARNEO kaplamalı elemanlar ve bir flor kaplamalı ön objektif elemanı dahil)
Görüş açısı	• FX biçimi: 84°–12° 20′ • DX biçimi: 61°–8°
Odak uzaklığı skalası	Milimetre cinsinden derecelendirilmiştir (24, 35, 50, 70, 105, 135, 200)
Netleme sistemi	Dahili netleme sistemi
Titreşim azaltma	**V**oice **c**oil **m**otors (VCMs) kullanan objektif kaydırma
Minimum netleme mesafesi (odak düzleminden ölçülmüştür)	• 24 mm zoom konumu: 0,5 m • 35 mm zoom konumu: 0,54 m • 50 mm zoom konumu: 0,55 m • 70 mm zoom konumu: 0,58 m • 105 mm zoom konumu: 0,65 m • 135 mm zoom konumu: 0,68 m • 200 mm zoom konumu: 0,7 m
Maksimum reprodüksiyon oranı	0,28×
Diyafram bıçakları	7 (yuvarlak diyafram açıklığı)
Diyafram aralığı	• 24 mm zoom konumu: f/4 – 22 • 200 mm zoom konumu: f/6.3 – 36 Gösterilen minimum diyafram fotoğraf makinesi ile seçilen pozlama artışının büyüklüğüne bağlı olarak değişebilir.
Filtre boyutu	67 mm (P = 0,75 mm)
Boyutlar	Yakl. 76,5 mm maksimum çap × 114 mm (fotoğraf makinesi objektif bayonet halkasından mesafe)
Ağırlık	Yakl. 570 g

Nikon bu ürünün görünümünü, teknik özelliklerini ve performansını istediği zaman ve önceden haber vermeksizin değiştirme hakkını saklı tutar.

Hu Használati útmutató

A termék használata előtt kérjük, figyelmesen olvassa el ezeket az útmutatásokat. Ezenkívül tájékozódjon a fényképezőgép használati útmutatójában is.
- Ez az objektív kizárólag Nikon Z-bajonettes tükör nélküli fényképezőgépekkel való használatra készült.
- Mielőtt az objektívet Z 7, Z 6 vagy Z 50 készülékkel használná, frissítse a fényképezőgépen futó firmware-t a legújabb verzióra, ellenkező esetben előfordulhat, hogy a fényképezőgép nem tudja beazonosítani az objektívet, így nem tud majd használni bizonyos funkciókat, például a rázkódáscsökkentést. A legújabb firmware letölthető a Nikon Letöltési központjából.

Saját biztonsága érdekében

Az anyagi károk és személyi sérülések elkerülése érdekében a termék használata előtt olvassa el a „Saját biztonsága érdekében" fejezetben foglaltakat.

A biztonsági útmutatót tartsa a fényképezőgép összes felhasználója számára hozzáférhető helyen.

⚠ **FIGYELMEZTETÉS:** Az ezzel az ikonnal jelzett óvintézkedések figyelmen kívül hagyása halált vagy súlyos sérülést okozhat.
⚠ **FIGYELEM:** Az ezzel az ikonnal jelzett óvintézkedések figyelmen kívül hagyása személyi sérülést vagy anyagi kárt okozhat.

⚠ FIGYELMEZTETÉS

- **Ne szerelje szét és ne alakítsa át a terméket.**
  Ne érintse meg a leejtés vagy más baleset következtében hozzáférhetővé vált belső alkatrészeket.
  Ezen óvintézkedések figyelmen kívül hagyása áramütést vagy más sérülést eredményezhet.
- **Ha bármely rendellenességet észlel, például a termék füstöt, hőt vagy szokatlan szagot áraszt, haladéktalanul válassza le a terméket a fényképezőgép áramforrásáról.**
  A további használat tüzet, illetve égési vagy egyéb sérülést okozhat.
- **Tartsa szárazon.**
  Ne érjen a termékhez nedves kézzel.
  Ezen óvintézkedések figyelmen kívül hagyása tüzet vagy áramütést okozhat.
- **Ne használja a terméket gyúlékony por vagy gáz, úgymint propán, benzin vagy aeroszolok jelenlétében.**
  Ezen óvintézkedés figyelmen kívül hagyása robbanást vagy tüzet idézhet elő.
- **Az objektíven keresztül ne nézzen közvetlenül a napba vagy más erős fényforrásba.**
  Ezen óvintézkedés figyelmen kívül hagyása látáskárosodást okozhat.
- **Tartsa a terméket gyermekektől távol.**
  Ezen óvintézkedés figyelmen kívül hagyása sérülést okozhat vagy a termék meghibásodását eredményezheti. Felhívjuk a figyelmét arra is, hogy az apró alkatrészek fulladást okozhatnak. Amennyiben a gyermek a készülék bármely alkatrészét lenyelte, haladéktalanul forduljon orvoshoz.
- **Ne érjen fedetlen kézzel a termékhez rendkívül magas, illetve alacsony hőmérsékletnek kitett helyen.**
  Ezen óvintézkedés figyelmen kívül hagyása égési vagy fagyási sérüléshez vezethet.

⚠ FIGYELEM

- **Ne fordítsa hosszabb ideig az objektívet a nap vagy más erős fényforrás felé.**
  Az objektív lencséi által összegyűjtött fénysugarak tüzet okozhatnak, vagy károsíthatják a termék belső alkatrészeit. Ellenfényben lévő téma fényképezésénél a nap semmiképpen ne szerepeljen a képen. Amennyiben a nap a kép közelében helyezkedik el, akkor a fényképezőgép által összegyűjtött napsugarak tüzet okozhatnak.
- **Ne hagyja a terméket olyan környezetben, ahol hosszabb ideig lesz kitéve rendkívül magas hőmérsékletnek, például zárt autóban vagy közvetlen napfénynek kitett helyen.**
  Ezen óvintézkedés figyelmen kívül hagyása tüzet okozhat vagy a termék meghibásodását eredményezheti.
- **Ne szállítsa úgy a fényképezőgépet és az objektívet, hogy az állványra vagy hasonló tartozékra van szerelve.**
  Ezen óvintézkedés figyelmen kívül hagyása sérülést okozhat vagy a termék meghibásodását eredményezheti.

Megjegyzések európai vásárlóink számára

Ez az ikon azt jelzi, hogy az elektromos és elektronikus berendezéseket elkülönítve kell begyűjteni.

Az alábbi információ kizárólag az európai vásárlókra vonatkozik:
- Ezt a terméket külön, erre a célra kijelölt helyen gyűjtik be. Ne dobja ki háztartási hulladékként.
- Az elkülönített begyűjtés és az újrahasznosítás segít a természeti erőforrások megóvásában, valamint megelőzi a helytelen ártalmatlanítás miatt bekövetkező, az emberi egészségre és a környezetre káros hatásokat.
- Amennyiben bővebb információt szeretne kapni, lépjen kapcsolatba a viszonteladóval vagy a hulladékkezelésért felelős helyi szervekkel.

Az objektív használata

Az objektív részeinek neve és funkciója

A számok a lap bal oldalán található ábrára utalnak.

① Objektív fényellenző bajonett jelölés	Az objektív fényellenzőjének rögzítésekor használatos.	Lásd: B
② Zoomgyűrű	A gyűrű elforgatásával nagyíthat, illetve kicsinyíthet.	—
③ Gyújtótávolság skála	Meghatározhatja a hozzávetőleges gyújtótávolságot az objektívvel végzett nagyítás és kicsinyítés során.	—
④ Gyújtótávolság jelölés		
⑤ Vezérlőgyűrű	**Automatikus élességállítási mód kiválasztása esetén**: Automatikus élességállítási módban a gyűrű elforgatásával beállíthatja egy, a fényképezőgéppel kiosztott beállítás, például az [Élességállítás (M/A)] vagy a [Rekesz] értékét. További tájékoztatást a fényképezőgép használati útmutatójában, az [Egyéni vezérléskiosztás]/[Egyéni vezérlők (fényképezés)] funkció leírásában talál. **Kézi élességállítási mód kiválasztása esetén**: A gyűrű elforgatásával állíthat élességet.	—
⑥ Objektív-csatlakoztatási jelölés	Akkor használatos, amikor az objektívet a fényképezőgépre rögzíti.	Lásd: A
⑦ Objektívbajonett gumitömítés	—	—
⑧ CPU érintkezők	Adatok fényképezőgépre, illetve fényképezőgépről való továbbítására szolgál.	—
⑨ Zoom zár kapcsoló	A zoomgyűrű zárolásához állítsa a zoomot a 24 mm-es pozícióba, majd csúsztassa a kapcsolót **LOCK** (zárolt) állásba. Ezzel megakadályozza, hogy az objektív saját súlyánál fogva kihúzódjon a fényképezőgép szállítása közben.	—
⑩ Objektív fényellenző	Az objektív fényellenzője kizárja a szórt fényt, amely egyébként becsillanást vagy szellemképet okozna. A fényellenző emellett védi is az objektívet.	Lásd: B
⑪ Objektív fényellenző zár jelölés	Az objektív fényellenzőjének rögzítésekor használatos.	
⑫ Objektív fényellenző illeszkedés jelölés		
⑬ Objektívsapka (első sapka)	—	—
⑭ Objektívsapka (hátsó sapka)	—	—

A Rögzítés és eltávolítás

Az objektív rögzítése

1. Kapcsolja ki a fényképezőgépet, távolítsa el a vázsapkát, és vegye le a hátsó objektívsapkát.
2. Az objektív csatlakoztatási jelölését a fényképezőgép vázán lévő csatlakoztatási jelöléssel egy vonalban tartva helyezze az objektívet a gépvázra, majd forgassa az objektívet balra, amíg a helyére nem kattan.

Az objektív eltávolítása

1. Kapcsolja ki a fényképezőgépet.
2. Az objektívkioldó gombot lenyomva tartva forgassa jobbra az objektívet.

B Az objektív fényellenzőjének rögzítése és eltávolítása

Igazítsa az objektív fényellenző bajonett jelölését az objektív fényellenző illeszkedés jelöléséhez (❶), majd forgassa el a fényellenzőt (❷), amíg a csatlakozási jelölés egy vonalba kerül az objektív fényellenző zár jelölésével (❸).

A fényellenző eltávolításához végezze el fordított sorrendben a fenti lépéseket.

Csatlakoztatásakor és eltávolításakor tartsa a fényellenzőt az objektív fényellenző illeszkedés jelölésének (●) közelében, és ne szorítsa meg túlságosan a fényellenző elülső részét. A használaton kívüli fényellenzőt megfordíthatja és az objektívre rögzítheti.

Az objektív használata beépített vakuval rendelkező fényképezőgépekkel

Amennyiben a beépített vaku által kibocsátott fényt kitakarja az objektív vagy az objektív fényellenzője, árnyék jelenik meg a képen. Fényképezés előtt távolítsa el az objektív fényellenzőjét. Felhívjuk figyelmét arra, hogy a fényellenző eltávolítását követően is jelentkezhet árnyék bizonyos gyújtótávolságoknál, illetve a téma és a fényképezőgép távolságától függően.

- Az alábbi fényképezőgépre rögzítve az objektív által vetett árnyék megjelenhet a beépített vakuval készített fényképeken. A következő gyújtótávolságoknál és témától való minimális távolságoknál nem keletkezik árnyék:

Fényképezőgép [1]	Gyújtótávolság	Árnyékot nem okozó minimális távolság [2]
Z 50	24 mm	A témától való távolságtól függetlenül mindig keletkezik árnyék
	35 mm	1,5 m
	50 mm	1,0 m
	70 – 200 mm	Nem keletkezik árnyék

1 A legújabb információkról a fényképezőgép használati útmutatójában tájékozódhat.
2 Az objektív fényellenzője eltávolítva.

Rázkódáscsökkentés (VR)

Az objektív beépített rázkódáscsökkentés funkciója a fényképezőgép vezérlőivel be- és kikapcsolható; részletekért lásd a fényképezőgép használati útmutatóját. Amennyiben a [Normal] beállítást választja a fényképezőgép rázkódáscsökkentési lehetőségei közül, a rázkódáscsökkentés használatával akár 5,0 lépéssel* hosszabb záridőt is használhat, megnövelve ezzel a rendelkezésre álló záridők tartományát.

** A CIPA szabványai szerint mérve. Az FX formátumot támogató objektívekhez tartozó értékek méréséhez FX formátumú tükör nélküli fényképezőgépeket, a DX formátumú objektívekhez tartozó értékek meghatározásához pedig DX formátumú tükör nélküli fényképezőgépeket használtunk. A zoom objektívekhez tartozó értékeket maximális zoom pozícióban mértük.*

☑ Rázkódáscsökkentés
- A rázkódáscsökkentő rendszer felépítése miatt az objektív rázkódás esetén zöröghet. Ez nem utal hibás működésre.
- Az állvány rázkódása által keltett elmosódás csökkentéséhez válassza a [Normal] vagy a [Sport] beállítást az állványra rögzített fényképezőgép által kínált rázkódáscsökkentési lehetőségek közül. Az állvány típusától és a fényképezés körülményeitől függően azonban előfordulhat, hogy bizonyos esetekben a [Ki] beállítás biztosítja a legjobb eredményt.
- A [Normal] és a [Sport] beállítás használatát egylábú állványra szerelt fényképezőgépek esetében ajánljuk.

Rögzített objektív esetén

Amennyiben az élességállítást követően ki-, majd bekapcsolja a fényképezőgépet, megváltozhat a fókuszpozíció. Amennyiben a téma felbukkanására várva már előre beállította egy adott terület élességét, azt ajánljuk, hogy a kép elkészítéséig ne kapcsolja ki a fényképezőgépet.

A használatra vonatkozó óvintézkedések

- Ne vegye fel és ne tartsa az objektívet vagy a fényképezőgépet az objektív fényellenzőnél fogva.
- Tartsa tisztán a CPU érintkezőket.
- Ha az objektívbajonett gumitömítése sérült, azonnal fejezze be a használatot, és az objektívet vigye el egy hivatalos Nikon szervizbe javításra.
- Helyezze vissza az objektívsapkákat, amikor nem használja az objektívet.
- Belső részének védelme érdekében ne tárolja az objektívet közvetlen napfénynek kitett helyen.
- Ne hagyja az objektívet párás helyen, illetve olyan környezetben, ahol nedvesség érheti. A belső mechanizmus rozsdásodása helyrehozhatatlan károsodást okozhat.
- Ne hagyja az objektívet nyílt láng közelében vagy egyéb forró környezetben. Magas hő hatására ugyanis károsodhatnak vagy deformálódhatnak megerősített műanyagból készült külső alkatrészei.
- A hőmérséklet gyors változása káros páralecsapódást idézhet elő az objektív belső és külső felületén. Mielőtt az objektívet meleg környezetből hidegbe vinné, vagy fordítva, helyezze zacskóba vagy műanyag táskába, amely lassítja a hőmérséklet változását.
- Az objektívet szállítás előtt ajánlatos visszahelyezni a táskájába, hogy védve legyen a karcolások ellen.

Az objektív kezelése

- Az objektív üvegfelületeinek tisztításához általában elegendő, ha eltávolítja róluk a port.
- *A fluorbevonatú elülső objektívelem* az alábbiakban leírt módon tisztítható.
  - A foltok, ujjlenyomatok és egyéb olajos szennyeződések puha, tiszta pamut törlőruhával vagy lencsetisztító kendővel távolíthatók el; középről kifelé haladva, körkörös mozdulatokkal tisztítsa a felületet.
  - A makacs foltok eltávolításához kis mennyiségű desztillált vízzel, etanollal vagy lencsetisztító folyadékkal megnedvesített puha törlőruhával óvatosan törölje le a felületet.
  - Ezt követően a víz- és olajlepergető felületen fennmaradó csepp alakú foltok száraz törlőruhával távolíthatók el.
- *A nem fluorbevonatú hátsó objektívelem tisztítása során* a foltok, ujjlenyomatok és egyéb olajos szennyeződések kis mennyiségű etanollal vagy lencsetisztító folyadékkal megnedvesített puha, tiszta pamut törlőruhával vagy lencsetisztító kendővel távolíthatók el. Középről kifelé haladva, körkörös mozdulatokkal óvatosan tisztítsa a felületet, ügyelve arra, hogy ne hagyjon foltokat és ne érjen ujjával az objektívhez.
- Soha ne alkalmazzon szerves oldószereket, mint pl. hígítót vagy benzolt az objektív tisztításához.
- Az elülső objektívelem védelmét külön beszerezhető semleges (Neutral Color, NC) szűrőkkel és hasonló kiegészítőkkel biztosíthatja.
- Ha hosszabb ideig nem használja az objektívet, hűvös, száraz helyen tárolja a penészesedés és rozsdásodás megelőzésére. Ne tárolja közvetlen napfénynek kitett helyen, illetve molyirtó szerek (naftalin vagy kámfor) közelében.

Tartozékok

A készülékkel szállított tartozékok

- LC-67B objektívsapka (első sapka)
- LF-N1 objektívsapka (hátsó sapka)
- HB-93 objektív fényellenző
- CL-C1 objektívtáska

☑ Az objektívtáska használata
- Az objektívtáska a karcolásoktól óvja az objektívet, leejtés vagy más fizikai behatás esetén azonban nem nyújt védelmet.
- Az objektívtáska nem vízálló.
- Az objektívtáska anyaga dörzsölés vagy nedvesség hatására kifakulhat, eresztheti vagy megváltoztathatja színét, kinyúlhat vagy összemehet.
- A táskára tapadt port puha kefével távolítsa el.
- A táska felületén lévő víz és foltok puha, száraz törlőkendővel távolíthatók el. Ne használjon alkoholt, benzolt, hígítót, illetve más illékony vegyszert.
- Ne tárolja közvetlen napfénynek, magas hőmérsékletnek vagy nedvességnek kitett helyen.
- Ne használja az objektívtáskát a monitor és az objektívelemek tisztítására.
- Ügyeljen arra, hogy szállítás közben az objektív ne essen ki a táskából.

Anyaga: Poliészter

Kompatibilis tartozékok

67 mm-es rácsavarható szűrők

☑ Szűrők
- Egyszerre csak egy szűrőt használjon.
- Szűrő rögzítése, illetve körkörös polarizációs szűrő elforgatása előtt távolítsa el az objektív fényellenzőjét.

Műszaki jellemzők

Bajonett	Nikon Z-bajonett
Gyújtótávolság	24 – 200 mm
Maximális rekesz	f/4 – 6.3
Objektív felépítése	19 objektívelem 15 csoportban (2 ED objektívelemmel, 1 aszferikus ED objektívelemmel, 2 aszferikus objektívelemmel, ARNEO bevonatú objektívelemekkel és egy fluor bevonatú elülső objektívelemmel)
Látószög	• FX-formátum: 84°–12° 20′ • DX-formátum: 61°–8°
Gyújtótávolság skála	Milliméterben megadva (24, 35, 50, 70, 105, 135, 200)
Élességállítási rendszer	Belső élességállító rendszer
Rázkódáscsökkentés	Objektíveltolás **v**oice **c**oil **m**otors (VCM) motorokkal
Minimális fókusztávolság (a képsíktól mérve)	• 24 mm-es zoom pozíciónál: 0,5 m • 35 mm-es zoom pozíciónál: 0,54 m • 50 mm-es zoom pozíciónál: 0,55 m • 70 mm-es zoom pozíciónál: 0,58 m • 105 mm-es zoom pozíciónál: 0,65 m • 135 mm-es zoom pozíciónál: 0,68 m • 200 mm-es zoom pozíciónál: 0,7 m
Maximális leképezési arány	0,28×
Lamellás fényrekeszek	7 (lekerekített fényrekesz)
Rekesztartomány	• 24 mm-es zoom pozíciónál: f/4–22 • 200 mm-es zoom pozíciónál: f/6.3–36 A kijelzett minimális rekesz attól függően változhat, hogy az expozíció lépésközének mekkora értéket választott a fényképezőgépen.
Szűrőtoldalék méret	67 mm (P = 0,75 mm)
Méretek	Kb. 76,5 mm maximális átmérő × 114 mm (a fényképezőgép bajonett peremétől)
Tömeg	Kb. 570 g

A Nikon fenntartja a jogot, hogy a termék megjelenését, műszaki jellemzőit és teljesítményét bármikor, előzetes bejelentés nélkül megváltoztassa.

© 2020 Nikon Corporation