Nikon

with **WARRANTY**

NIKKOR

NIKKOR Z 50mm f/1.2 S

Ru Руководство пользователя (с гарантийным талоном)
Ua Посібник користувача (з гарантійним формуляром)
Kk Қолданушы нұсқаулығы (кепілдік бар)
Gr Εγχειρίδιο οδηγιών χρήσης (με Εγγύηση)
Ro Manualul utilizatorului (cu garanție)
Tr Kullanım Kılavuzu (Garanti Belgesi ile)
Hu Használati útmutató (jótállási jeggyel)

CE

NIKON CORPORATION

Printed in Thailand
7MMA437H-04

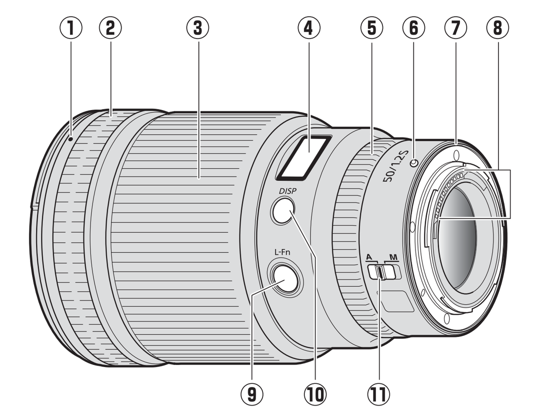

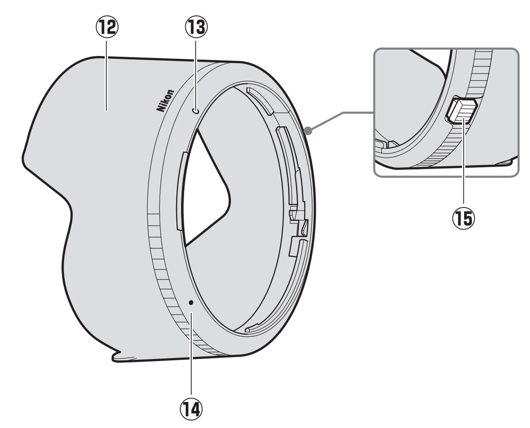

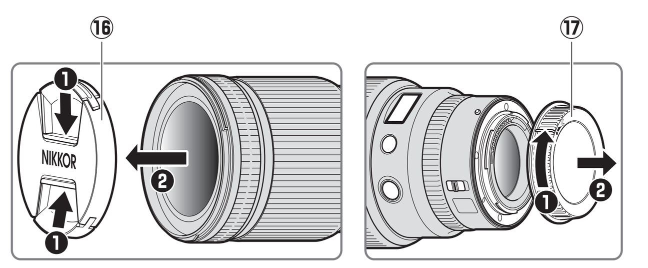

Nikon Europe Service Warranty Card

Название модели/ Назва моделі/Үлгі атауы/ Όνομα μοντέλου/Nume model/ Model adı/Modell neve	NIKKOR Z 50mm f/1.2 S
Серийный №/Серійний номер/ Сериялық нөмір/ Σειριακός Αρ./Număr serie/ Seri No./Sorozatszám	
Дата покупки/Дата покупки/ Сатып алу күні/ Ημερομηνία αγοράς/ Data achiziționării/ Satın alım tarihi/Vásárlás dátuma	

Имя и адрес клиента/Ім'я та адреса користувача/Тұтынушының аты және мекенжайы/Όνομα και διεύθυνση πελάτη/Numele şi adresa clientului/Müşterinin adı ve adresi/Ügyfél neve és címe

SAMPLE

Дилер/Дилер/Дилер/Πωλητής/Vânzător/Satıcı/Viszonteladó

Дистрибьютор/Дистриб'ютор/Дистрибьютор/Διανομέας/Distribuitor/Distribütör/Forgalmazó

Nikon Europe B.V.
The Garden, Stroombaan 14, 1181 VX Amstelveen,
The Netherlands

Изготовитель/Виробник/Өндіруші/Κατασκευαστής/Producător/Üretici/Gyártó

NIKON CORPORATION
Shinagawa Intercity Tower C, 2-15-3, Konan, Minato-ku,
Tokyo 108-6290 Japan

Ru Условия гарантии

Оборудование Nikon имеет гарантию от любых заводских дефектов на один полный год от даты первоначальной покупки. Если в течение данного периода гарантии изделие оказывается дефективным по причине ненадлежащего материала или производственного брака, наша сертифицированная сеть сервисов на европейской территории продажи Nikon Europe B.V. выполнит бесплатный ремонт, который включает работу и замену деталей. Nikon оставляет за собой право (по своему усмотрению) заменять или производить ремонт изделия.

1. Данная гарантия предоставляется только при предоставлении заполненного гарантийного талона и оригинального счета или чека, указывающего дату покупки, тип изделия и название продавца вместе с изделием.
   Nikon оставляет за собой право отказать в бесплатном гарантийном обслуживании, если вышеуказанные документы не могут быть предоставлены или если информация, содержащаяся в них, неполная или неразборчивая.
2. Данный гарантийный талон не покрывает:
   - необходимое техническое обслуживание и ремонт или замену деталей по причине обычного износа;
   - модификации для обновления изделия относительно его нормального предназначения, описанного в руководствах пользователя, без предварительного письменного согласия Nikon;
   - транспортные расходы и все транспортные риски, относящиеся напрямую или косвенно к гарантийному талону изделий.
   - любые повреждения, возникающие в результате модификаций или настроек, которые могут быть применены к изделию, без предварительного письменного согласия Nikon для соответствия местным или национальным техническим стандартам, которые в силе в любой другой стране, отличной от той, для которой изделие было изначально разработано и/или произведено.
3. Гарантия не применяется в случае:
   - повреждения, вызванного неправильным использованием, включая, но не ограничивая ошибку использования изделия для обычных целей или согласно инструкциям пользователя о правильном использовании и техническом обслуживании, а также для установки или использования изделия, которые несовместимы со стандартами безопасности, действующими в стране использования;
   - повреждения, вызванного несчастными случаями, включая, но не ограничиваясь молнией, водой, огнем, неправильным использованием или пренебрежением;
   - изменения, порчи, неразборчивости или удаления модели или серийного номера на изделии;
   - повреждений, возникших в результате ремонта или регулировок, которые были проведены несертифицированными сервисными организациями или лицами;
   - дефектов в любой системе, в которую изделие интегрировано или с которой оно используется.
4. Данный гарантийный талон не влияет ни на законные права потребителя в соответствии с действующим национальным законодательством, ни на права потребителя по отношению к дилеру, возникающие согласно договору купли-продажи.

Примечание: Обзор всех авторизованных сервисных станций Nikon можно найти в режиме онлайн по следующей ссылке
https://www.europe-nikon.com/service/

Ua Умови гарантії

На це обладнання Nikon надається гарантія від дефектів виробництва на один рік від дати початкової покупки. Якщо протягом гарантійного терміну виріб виявиться дефектним через незадовільну якість матеріалів або виготовлення, наша авторизована сервісна мережа на території збуту компанії Nikon Europe B.V. виконає безкоштовний ремонт виробу, що включає роботу та заміну деталей, згідно з умовами та положеннями, викладеними нижче. Компанія Nikon залишає за собою право (на свій власний розсуд) замінити або відремонтувати виріб.

1. Ця гарантія надається після пред'явлення заповненого гарантійного формуляра і оригіналу рахунка-фактури або товарного чека, в якому вказано дату покупки, тип виробу та назву компанії-продавця, разом із виробом.
   Компанія Nikon залишає за собою право відмовити у безкоштовному гарантійному обслуговуванні, якщо зазначені вище документи неможливо пред'явити або якщо наведена в них інформація є неповною або її вказано нерозбірливо.
2. Ця гарантія не поширюється на такі випадки:
   - необхідне технічне обслуговування та ремонт або заміна деталей через нормальне зношення;
   - внесення змін для модернізації виробу відносно його звичайного призначення, описаного у посібнику користувача, без попереднього письмового дозволу компанії Nikon;
   - витрати на перевезення та всі ризики перевезення, прямо або непрямо пов'язані з гарантією на вироби;
   - будь-які пошкодження, що виникли внаслідок модифікацій або налаштувань виробу, які було зроблено без попереднього письмового дозволу компанії Nikon з метою узгодження з місцевими або національними стандартами, чинними у будь-якій країні, відмінній від тієї, для використання в якій виріб було розроблено та/або виготовлено.
3. Гарантія не застосовується у таких випадках:
   - пошкодження виробу внаслідок неналежного використання, включаючи, серед іншого, використання виробу у спосіб, відмінний від його нормального призначення, або без дотримання інструкцій для користувача щодо належного використання та технічного обслуговування, а також установлення або використання виробу без дотримання стандартів із техніки безпеки, чинних у країні використання;
   - пошкодження виробу внаслідок нещасних випадків, включаючи, серед іншого, пошкодження внаслідок дії блискавки, води, вогню, неналежного використання або недбалості;
   - зміна, стирання, нечіткість або видалення назви моделі або серійного номера на виробі;
   - пошкодження виробу внаслідок ремонтних робіт або налаштувань, виконаних неавторизованими сервісними організаціями або особами;
   - наявність дефектів у будь-якій системі, у яку виріб інтегровано, або з якою він використовується.
4. Ця гарантія обслуговування не впливає ні на законні права користувача, передбачені чинним національним законодавством, ні на права користувача у відношенні до продавця, які випливають з їхнього договору купівлі-продажу.

Примітка: Загальні відомості про всі авторизовані сервісні центри Nikon можна знайти за цим посиланням
https://www.europe-nikon.com/service/

Kk Кепілдік шарттары

Nikon жабдығында бастапқы сатып алу күнінен бастап бір толық жыл бойы ешбір өндіру ақаулары болмайтынына кепілдік беріледі. Егер осы кепілдік кезеңінде өнім дұрыс емес материалға немесе жасауға байланысты ақаулы болып шықса, Nikon Europe B.V. сату территориясындағы өкілетті сервистік желі еңбек және бөлшектерге ақы алмастан өнімді төмендегі берілген шарттар мен талаптарға сай жөндейді. Nikon өнімді (өз таңдауы бойынша) ауыстыру немесе жөндеу құқығын сақтайды.

1. Бұл кепілдік тек сатып алу күні, өнім түрі және дилердің аты, әрі өнім көрсетілген толтырылған кепілдік картасын және бастапқы шот-фактураны немесе сатып алу түбіртегін көрсеткенде қамтамасыз етіледі.
   Nikon жоғарыдағы құжаттар берілмесе немесе онда қамтылған ақпарат толық емес немесе оқу мүмкін емес болса, тегін кепілдік қызметінен бас тарту құқығын сақтайды.
2. Бұл кепілдік мыналарды қамтымайды:
   - қалыпты тозуға және жыртылуға байланысты қажет техникалық қызмет көрсету және жөндеу немесе бөлшектерді ауыстыру.
   - өнімді Nikon компаниясының алдын ала жазбаша келісімінсіз қолданушы нұсқаулығында сипатталған қалыпты мақсатынан жоғары деңгейге көтеру үшін енгізілетін өзгертулер.
   - тасымалдау шығындары және өнімдердің кепілдігіне тікелей немесе жанама түрде қатысты барлық тасымалдау қауіптері.
   - өнім басында арналған және/немесе өндірілген елдерден басқа кез келген елде қолданыстағы жергілікті немесе ұлттық техникалық стандарттарға сай болу үшін Nikon компаниясының алдын ала жазбаша келісімінсіз өнімге енгізілуі мүмкін өзгертулерден немесе реттеулерден туындайтын кез келген зақым.
3. Кепілдік келесі жағдайда қолданылмайды:
   - дұрыс емес пайдалану тудырған зақым, соның ішінде, бірақ олармен шектелмей, өнімді қалыпты мақсатында немесе дұрыс пайдалану және техникалық қызмет көрсету туралы қолданушы нұсқауларына сай пайдаланбау, әрі өнімді пайдаланылатын елде қолданылатын қауіпсіздік стандарттарына үйлесімді емес орнату немесе пайдалану.
   - сәтсіз жағдайлар тудырған зақым, соның ішінде, бірақ олармен шектелмей, найзағай, су, өрт, дұрыс емес пайдалану немесе салақтық.
   - өнімдегі үлгі немесе сериялық нөмірді өзгерту, бетін өшіру, оқу мүмкін болмауы немесе алу.
   - өкілетті емес сервистік ұйымдар немесе адамдар өткізген жөндеулер немесе реттеулер нәтижесіндегі зақым.
   - өнім кірістірілген немесе бірге пайдаланылатын кез келген жүйедегі ақаулар.
4. Бұл қызмет көрсету туралы кепілдік тұтынушының тиісті қолданыстағы ұлттық заңдарға сай заңмен белгіленген құқықтарына, я болмаса, тұтынушының сату/сатып алу келісімшартынан туындайтын дилерге қатысты құқығына әсер етпейді.

Ескерту: Барлық өкілетті Nikon сервистік бекеттеріне шолуды мына сілтемемен өту арқылы онлайн табуға болады
https://www.europe-nikon.com/service/

Hu ...

- nem rendeltetés szerinti használatból eredő kár, nem kizárólagosan ideértve a termék rendeltetési céljától, ill. a megfelelő használatra és karbantartásra vonatkozó utasításoktól eltérő használatát, valamint a használat országában hatályos biztonsági követelményekkel ellentétes üzemeltetését vagy használatát.
- balesetből eredő kár, nem kizárólagosan ideértve a villám-, víz- és tűzkárt, a nem rendeltetés szerinti használatot és a hanyagságból okozott kárt.
- a terméken lévő típusszám vagy gyártási szám módosítása, megrongálása, olvashatatlanná tétele vagy eltávolítása.
- jogosulatlan szerviz vagy szerelő által végzett javításból vagy módosításból eredő kár.
- bármely olyan rendszerből fakadó hiba, amelybe a terméket beszerelték, vagy amellyel használták azt.

4. Ez a szerviz garancia nem befolyásolja a hatályos nemzeti jogszabályok által biztosított fogyasztói jogokat, illetve a fogyasztónak az értékesítési/vásárlási szerződésből fakadó, a forgalmazóval szembeni fellépést biztosító jogait.

Megjegyzés: A Nikon hivatalos szakszervizeinek listája megtekinthető online, az alábbi hivatkozás segítségével:
https://www.europe-nikon.com/service/

Ru Руководство пользователя

Перед использованием изделия внимательно прочитайте эти инструкции. См. также руководство по эксплуатации фотокамеры.

- Этот объектив предназначен исключительно для использования с беззеркальными фотокамерами с байонетом Z от Nikon.
- Обновите прошивку фотокамеры до последней версии. При использовании более ранних версий фотокамера может неправильно определять объектив, а некоторые функции могут быть недоступны. Последнюю версию прошивки фотокамеры можно загрузить на странице «Центр загрузки Nikon» по указанному ниже URL-адресу.
  https://downloadcenter.nikonimglib.com/

Для Вашей безопасности

Для предотвращения повреждения имущества или получения травм полностью прочитайте раздел «Для Вашей безопасности» прежде, чем использовать изделие.

Храните данные инструкции по технике безопасности в доступном месте, где с ними смогут ознакомиться все, кто использует данное изделие.

⚠ **ПРЕДУПРЕЖДЕНИЕ:** Несоблюдение предостережений, отмеченных данным символом, может привести к смерти или получению серьезной травмы.

⚠ **ПРЕДОСТЕРЕЖЕНИЕ:** Несоблюдение предостережений, отмеченных данным символом, может привести к травме или повреждению имущества.

⚠ ПРЕДУПРЕЖДЕНИЕ

- **Не разбирайте и не модифицируйте изделие.**
  Не касайтесь внутренних частей, которые стали обнажены в результате падения изделия или другого несчастного случая.
  Несоблюдение этих предостережений может привести к поражению электрическим током или другой травме.
- **При обнаружении любых неисправностей, как например, дым, жар или необычный запах, исходящие от изделия, немедленно отсоедините источник питания фотокамеры.**
  Дальнейшая эксплуатация может привести к возгоранию, ожогам или другим травмам.
- **Не подвергайте воздействию влаги.**
  Не берите мокрыми руками.
  Несоблюдение этих предостережений может привести к возгоранию или поражению электрическим током.
- **Не используйте данное изделие в присутствии воспламеняющейся пыли или газа, как например, пропан, газолин или аэрозоли.**
  Несоблюдение данного предостережения может привести к взрыву или возгоранию.
- **Не смотрите напрямую на солнце или другие источники яркого света через объектив.**
  Несоблюдение данного предостережения может привести к нарушению зрения.
- **Держите данное изделие в недоступном для детей месте.**
  Несоблюдение данного предостережения может привести к травме или неисправности изделия. Кроме того, имейте в виду, что небольшие детали представляют собой опасность удушья. Если ребенок проглотил любую часть данного изделия, немедленно обратитесь за медицинской помощью.
- **Не касайтесь голыми руками в местах, подверженных воздействию чрезвычайно высоких или низких температур.**
  Несоблюдение данного предостережения может привести к ожогам или обморожению.

⚠ ПРЕДОСТЕРЕЖЕНИЕ

- **Не оставляйте объектив, направленный на солнце или другие сильные источники света.**
  Свет, сфокусированный на объективе, может привести к пожару или повреждению внутренних частей изделия. При съемке освещенных сзади объектов, следите за тем, чтобы солнце не попадало в кадр. Солнечный свет, сфокусированный внутри фотокамеры, когда солнце находится близко к кадру, может привести к возгоранию.
- **Не оставляйте изделие в местах, где оно будет подвергаться воздействию чрезвычайно высоких температур в течение длительного периода времени, как например, в закрытом автомобиле или под прямыми солнечными лучами.**
  Несоблюдение данного предостережения может привести к возгоранию или неисправности изделия.
- **Не перевозите фотокамеры или объективы с прикрепленными штативами или похожими принадлежностями.**
  Несоблюдение данного предостережения может привести к травме или неисправности изделия.

Примечания для пользователей в Европе

Данный символ означает, что электрическое и электронное оборудование должно утилизироваться отдельно от бытовых отходов.

Следующие замечания касаются только пользователей в европейских странах:
- Данное изделие подлежит утилизации в соответствующих пунктах сбора. Не выбрасывайте изделие вместе с бытовым мусором.
- Раздельный сбор и переработка отходов помогают сберегать природные ресурсы и предотвращают отрицательные последствия для здоровья людей и окружающей среды, которые могут возникнуть из-за неправильной утилизации.
- Подробные сведения можно получить у продавца или в местной организации, ответственной за управление отходами.

Использование объектива

Детали объектива: названия и функции

См. рисунок на левой стороне этого листа.

①	Метка крепления бленды	Используйте при установке бленды.	См. D
②	Резиновое кольцо	—	—
③	Кольцо фокусировки	Используйте для ручной фокусировки. • При автофокусировке можно регулировать фокусировку вручную, поворачивая кольцо, пока спусковая кнопка затвора нажата наполовину; выполнив фокусировку, нажмите спусковую кнопку затвора до конца, чтобы сделать снимок.	—
④	Информационная панель объектива	Просмотр расстояния фокусировки, глубины резко изображаемого пространства и другой информации.	См. B, C
⑤	Кольцо управления	Поверните, чтобы отрегулировать настройку, такую как [Диафрагма] или [Коррекция экспозиции], присвоенную с помощью фотокамеры. Дополнительную информацию см. в описаниях параметров [Назнач. польз. эл. управ.], [Польз. эл. управ.] или [Польз. эл. управ. (съемка)] в руководстве по эксплуатации фотокамеры.	—
⑥	Метка крепления объектива	Используйте при установке объектива на фотокамеру.	См. A
⑦	Резиновая прокладка крепления объектива	—	—
⑧	Контакты микропроцессора	Используется для передачи данных в фотокамеру и из фотокамеры.	—
⑨	Кнопка **L-Fn**	Нажмите, чтобы выполнить функцию, присвоенную с помощью фотокамеры. Дополнительную информацию см. в описаниях параметров [Назнач. польз. эл. управ.], [Польз. эл. управ.] или [Польз. эл. управ. (съемка)] в руководстве по эксплуатации фотокамеры.	—
⑩	Кнопка отображения	Сохраните настройки или выберите информацию, которая будет отображаться на информационной панели объектива.	См. B, C
⑪	Переключатель режима фокусировки (A — M)	Выберите режим фокусировки. • **A**: автофокусировка • **M**: ручная фокусировка Обратите внимание, что независимо от выбранной настройки фокусировку необходимо отрегулировать вручную, если режим ручной фокусировки выбран с помощью элементов управления фотокамерой.	—
⑫	Бленда	Бленды блокируют рассеянный свет, вызывающий блики или двоение изображения. Они также служат для защиты объектива.	См. D
⑬	Метка закрепления бленды	Используйте при установке бленды.	См. D
⑭	Метка установки бленды	Используйте при установке бленды.	См. D
⑮	Кнопка разблокировки бленды объектива	Используйте при снятии бленды.	См. D
⑯	Крышка объектива (передняя защитная крышка)	—	—
⑰	Крышка объектива (задняя защитная крышка)	—	—

A Установка и снятие

Установка объектива

1. Выключите фотокамеру, снимите защитную крышку и отсоедините заднюю крышку объектива.
2. Установите объектив на корпус фотокамеры, совместив метки крепления на объективе и корпусе фотокамеры, а затем поверните объектив против часовой стрелки до щелчка.

Снятие объектива

1. Выключите фотокамеру.
2. Удерживая кнопку отсоединения объектива, поверните объектив по часовой стрелке.

B Информационная панель объектива

Информационная панель объектива горит, когда объектив установлен на фотокамеру и фотокамера включена.

- Нажмите кнопку отображения на объективе для переключения отображения, как показано на рисунке:

Расстояние фокусировки

m ∞ 5 ⟷ F 1.4 1.3 1.2

Глубина резко изображаемого пространства[1] / Диафрагма[2]

1 Глубина резко изображаемого пространства отображается, когда фотокамера находится в режиме **A** или **M**.

2 Диафрагма отображается, только когда фотокамера находится в режиме **A** или **M**. Отображение в других режимах показано на рисунке.

F AUTO

- Режим фокусировки (**AF** или **MF**) отображается на короткое время при выборе с помощью переключателя режима фокусировки.
- Панель выключается автоматически после истечения времени таймера режима ожидания фотокамеры или при отсутствии операций с объективом в течение около 10 секунд. Нажмите кнопку отображения, чтобы снова включить экран.

Информационная панель объектива
Расстояние фокусировки, глубина резко изображаемого пространства и прочая информация, отображаемая на информационной панели объектива, является приблизительной.

Неравномерное боке
При короткой выдержке и/или большой диафрагме форма боке может быть неравномерной. Этот эффект можно уменьшить, установив более длинную выдержку и/или более высокое число f.

C Параметры панели

Выполните указанные ниже шаги, чтобы выбрать единицу измерения расстояния фокусировки (метры (**m**) или футы (**ft**)) или отрегулировать яркость информационной панели объектива.

1. Нажмите и удерживайте кнопку отображения для просмотра настроек.
   - Отобразятся варианты для выбора единицы измерения или яркости. Выбранный на данный момент элемент будет мигать.
   - Нажмите кнопку отображения для переключения между экранами.

   m ft ⟷ – ◂ ☼ ▸ +

   Единицы измерения / Яркость

2. Выберите настройку с помощью кольца управления объектива.

   Единицы измерения
   - Поверните кольцо управления, чтобы выбрать метры (**m**) или футы (**ft**).

   Яркость
   - Поверните кольцо управления в направлении «+» (ярче) или «–» (темнее).
   - Выберите один из 6 уровней яркости.
   - Чтобы выключить информационную панель объектива, поворачивайте кольцо в направлении «–», пока символ ☼ не изменится на выключенный символ.

   - Нажмите кнопку отображения, чтобы сохранить изменения и переключить экран.
   - Если в течение примерно 5 секунд не будет выполнено никаких действий с помощью элементов управления объективом, параметры панели исчезнут с экрана. Любые изменения не будут сохранены.

3. Нажмите и удерживайте кнопку отображения, чтобы вернуться на информационный экран объектива.
   - При выборе выключенного символа для яркости информационная панель объектива выключается. Чтобы снова включить экран, нажмите и удерживайте кнопку отображения.

D Установка и снятие бленды

Установка бленды

- Совместите метку крепления бленды объектива с меткой установки бленды объектива (❶), а затем поворачивайте бленду объектива (❷) до тех пор, пока метка крепления не совместится с меткой закрепления бленды объектива (❸).

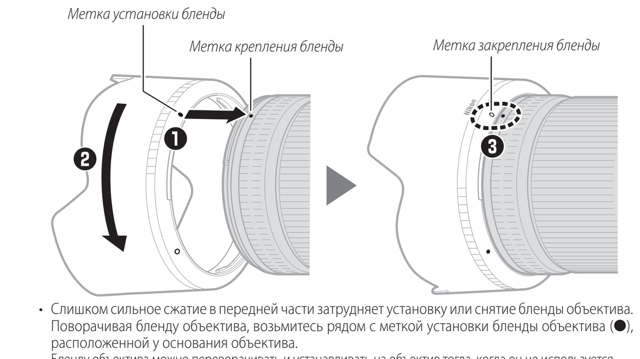

- Слишком сильное сжатие в передней части затрудняет установку или снятие бленды объектива. Поворачивая бленду объектива, возьмитесь рядом с меткой установки бленды объектива (●), расположенной у основания объектива.
- Бленду объектива можно переворачивать и устанавливать на объектив тогда, когда он не используется.

Снятие бленды

- Удерживая нажатой кнопку разблокировки бленды объектива (❶), поверните бленду объектива в направлении, показанном на рисунке (❷), и снимите ее с объектива (❸).

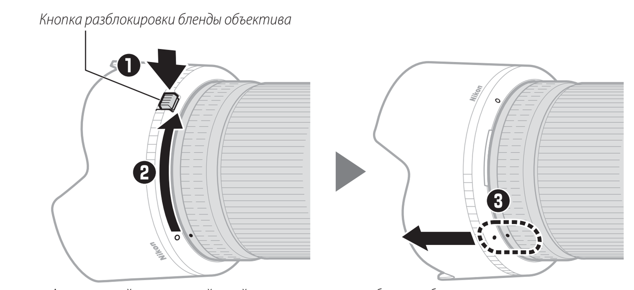

- Аналогичный порядок действий используется, когда бленда объектива перевернута.

После установки объектива

Положение фокусировки может измениться, если выключить и снова включить фотокамеру после фокусировки. При фокусировке на предварительно выбранном месте в ожидании появления объекта рекомендуется не выключать фотокамеру, пока снимок не будет сделан.

Фотокамеры с вспомогательной подсветкой АФ

Объектив или бленда объектива могут закрывать свет от вспомогательной подсветки АФ фотокамеры.
- Последнюю информацию об использовании объектива с фотокамерами, имеющими встроенную подсветку АФ, см. на следующем веб-сайте.
  https://downloadcenter.nikonimglib.com/

Использование объектива на фотокамерах со встроенной вспышкой

Если объектив или бленда объектива закроют свет от встроенной вспышки, на снимках появятся тени. Снимите бленду объектива перед съемкой. Однако имейте в виду, что в зависимости от фокусного расстояния и расстояния до объекта, тени могут появиться, даже когда бленда объектива снята.
- Тени появятся на снимках при съемке через этот объектив, установленный на фотокамеру Z 50.
- Последнюю информацию о фокусных расстояниях и расстояниях до объекта, при которых тени не будут появляться на снимках, сделанных со встроенной вспышкой, см. на следующем веб-сайте.
  https://downloadcenter.nikonimglib.com/

Меры предосторожности

- Не поднимайте и не держите объектив или фотокамеру только за крышки объектива или бленду объектива.
- Содержите контакты микропроцессора в чистоте.
- Если резиновая прокладка крепления объектива повреждена, немедленно прекратите использование и отнесите объектив в официальный сервисный центр Nikon для ремонта.
- Установите на место крышки объектива, когда объектив не используется.
- Не оставляйте объектив во влажных местах или в местах, где он может подвергаться воздействию влаги. Коррозия внутреннего механизма может привести к неисправимому повреждению.
- Не оставляйте объектив рядом с открытым пламенем или в других местах, подвергающихся воздействию высоких температур. Воздействие высокой температуры может привести к повреждению или деформации поверхностей из армированного пластика.
- Быстрые изменения температуры могут привести к возникновению нежелательной конденсации внутри и снаружи объектива. Прежде чем переносить объектив из теплого места в холодное или наоборот, положите его в пакет или пластиковый чехол, чтобы сгладить резкое изменение температуры.
- Объектив рекомендуется транспортировать в футляре, чтобы защитить его от царапин.

Уход за объективом

- Удаления пыли обычно достаточно для очистки стеклянных поверхностей объектива.
- Пятна, отпечатки пальцев и другие маслянистые загрязнения можно удалить с поверхности объектива мягкой, чистой хлопчатобумажной тканью или салфеткой для очистки объективов третьих сторон, слегка смоченной небольшим количеством этанола или средства для очистки объективов. Осторожно протрите объектив от центра к краям круговыми движениями, соблюдая осторожность, чтобы не оставить пятен и не касаться объектива пальцами.
- Никогда не используйте для очистки объектива органические растворители, такие как разбавитель для краски или бензин.
- Фильтры нейтрального цвета (NC) (приобретаются отдельно) и подобные принадлежности могут использоваться для защиты переднего элемента объектива.
- Не храните вместе с нафталиновыми или камфорными средствами от моли, а также под прямыми солнечными лучами. Если объектив не будет использоваться в течение длительного времени, храните его в прохладном, сухом месте, чтобы предотвратить образование плесени и коррозии.

Принадлежности

Входящие в комплект принадлежности

- Крышка объектива LC-82B (передняя защитная крышка)
- Крышка объектива LF-N1 (задняя защитная крышка)
- Бленда объектива HB-94
- Чехол для объектива CL-C2

Использование чехла для объектива
- Чехол предназначен для защиты объектива от царапин; он не предназначен для защиты от ударов при падении или другого физического воздействия.
- Чехол не является водостойким.
- Материал чехла может выцветать, подтекать, растягиваться, сморщиваться или менять цвет при натирании или намокании.
- Пыль следует удалять мягкой щеткой.
- Воду и пятна можно удалить с поверхности мягкой сухой тканью. Не используйте спирт, бензин, разбавитель или другие летучие химические вещества.
- Не храните в местах, подверженных воздействию прямых солнечных лучей, высокой температуры или влажности.
- Не используйте чехол для очистки элементов монитора или объектива.
- Будьте осторожны, чтобы объектив не выпал из чехла при транспортировке.

Материал: полиэстер

Совместимые принадлежности

Ввинчивающиеся фильтры диаметром 82 мм

Фильтры
- Не устанавливайте несколько фильтров сразу.
- Снимайте бленду объектива перед установкой фильтров или круговых поляризационных фильтров.

Спецификации

Байонет	Байонет Z от Nikon
Фокусное расстояние	50 мм
Максимальная диафрагма	f/1,2
Устройство объектива	17 элементов в 15 группах (включая 2 элемента из низкодисперсионного стекла (ED), 3 асферических элемента и элементы с нанокристаллическим покрытием Nano Crystal Coat и покрытием ARNEO)
Угол зрения	• Формат FX: 47° • Формат DX: 31° 30′
Система фокусировки	Внутренняя фокусировка
Минимальное расстояние фокусировки	0,45 м от фокальной плоскости
Максимальный коэффициент воспроизведения	0,15×
Лепестки диафрагмы	9 (скругленное отверстие диафрагмы)
Шкала диафрагм	f/1,2 – 16
Установочный размер фильтра	82 мм (P = 0,75 мм)
Размеры	Прибл. максимальный диаметр 89,5 мм × 150 мм (расстояние до конца объектива от крепежного фланца объектива фотокамеры)
Вес	Прибл. 1090 г

Компания Nikon сохраняет за собой право изменять внешний вид, технические характеристики и рабочие показатели данного изделия в любое время и без предварительного уведомления.

Ua Посібник користувача

Перед використанням цього продукту уважно ознайомтеся з цими інструкціями. Також може бути потрібно звернутися до посібника з експлуатації фотокамери.

- Цей об'єктив призначений для використання виключно з бездзеркальними фотокамерами з байонетом Nikon Z.
- Оновіть мікропрограму фотокамери до останньої версії. У разі використання більш ранніх версій фотокамері може не вдатися правильно визначити об'єктив і деякі функції можуть виявитися недоступними. Останню версію мікропрограми фотокамери можна завантажити з Центру завантаження Nikon за вказаною нижче URL-адресою.
  https://downloadcenter.nikonimglib.com/

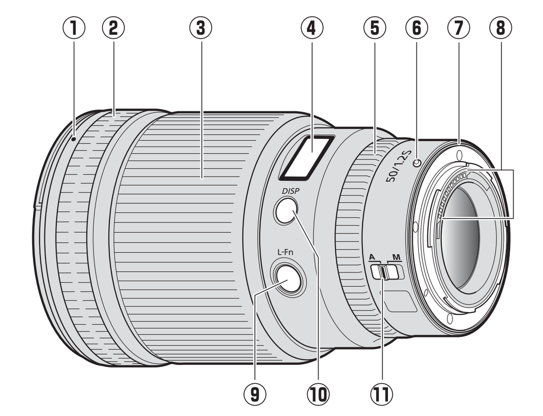

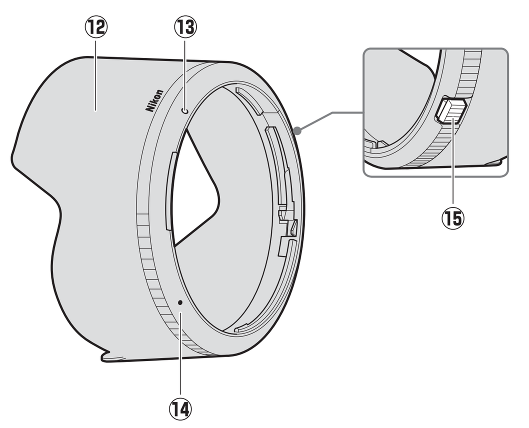

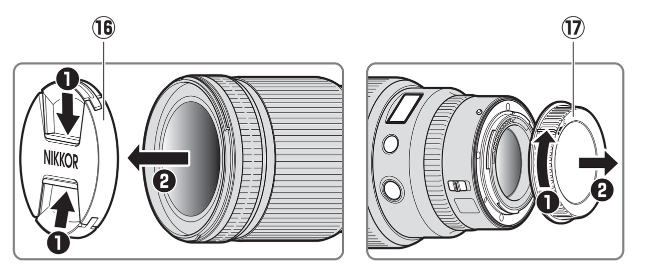

Gr Εγχειρίδιο οδηγιών χρήσης

Πριν από τη χρήση αυτού του προϊόντος, παρακαλούμε διαβάστε προσεκτικά αυτές τις οδηγίες. Θα πρέπει επίσης να συμβουλευτείτε το εγχειρίδιο της φωτογραφικής μηχανής.
- Αυτός ο φακός προορίζεται αποκλειστικά για χρήση με φωτογραφικές μηχανές mirrorless που διαθέτουν μοντούρα Z από τη Nikon.
- Ενημέρωση του firmware της φωτογραφικής μηχανής στην πιο πρόσφατη έκδοση. Με προγενέστερες εκδόσεις, η φωτογραφική μηχανή ενδέχεται να αποτυγχάνει να ανιχνεύσει σωστά τον φακό και ορισμένες λειτουργίες μπορεί να μην είναι διαθέσιμες. Η πιο πρόσφατη έκδοση του firmware της φωτογραφικής μηχανής είναι διαθέσιμη για λήψη από το Κέντρο Λήψεων της Nikon στην παρακάτω διεύθυνση URL.
https://downloadcenter.nikonimglib.com/

Για την Ασφάλεια Σας

Για να μην προκληθεί υλική ζημιά ή τραυματισμός σε εσάς ή σε άλλους, διαβάστε την ενότητα «Για τη Ασφάλεια Σας» στο σύνολό της προτού χρησιμοποιήσετε αυτό το προϊόν.

Φυλάξτε αυτές τις οδηγίες για την ασφάλεια σε μέρος, όπου θα τις διαβάσουν όλοι όσοι χρησιμοποιήσουν αυτό το προϊόν.

⚠ **ΠΡΟΕΙΔΟΠΟΙΗΣΗ:** Η μη τήρηση των προφυλάξεων με αυτό το εικονίδιο μπορεί να οδηγήσει σε θάνατο ή σοβαρό τραυματισμό.

⚠ **ΠΡΟΣΟΧΗ:** Η μη τήρηση των προφυλάξεων με αυτό το εικονίδιο μπορεί να οδηγήσει σε τραυματισμό ή υλική ζημιά.

⚠ ΠΡΟΕΙΔΟΠΟΙΗΣΗ

- **Μην αποσυναρμολογείτε ή τροποποιείτε αυτό το προϊόν. Μην αγγίξετε τα εσωτερικά μέρη που έχουν εκτεθεί λόγω πτώσης ή άλλου ατυχήματος.**
Η μη τήρηση αυτών των προφυλάξεων μπορεί να οδηγήσει σε ηλεκτροπληξία ή άλλο τραυματισμό.
- **Σε περίπτωση που παρατηρήσετε τυχόν ανωμαλίες, όπως παρουσία καπνού, ζέστης ή ασυνήθιστων οσμών στο προϊόν, αποσυνδέστε αμέσως την πηγή τροφοδοσίας της φωτογραφικής μηχανής.**
Η συνέχιση της λειτουργίας μπορεί να οδηγήσει σε φωτιά, εγκαύματα ή άλλο τραυματισμό.
- **Διατηρήστε το στεγνό. Μην το χειρίζεστε με βρεγμένα χέρια.**
Η μη τήρηση αυτών των προφυλάξεων μπορεί να οδηγήσει σε φωτιά ή ηλεκτροπληξία.
- **Μην χρησιμοποιείτε αυτό το προϊόν σε χώρο με παρουσία εύφλεκτων αερίων ή σκόνης όπως προπάνιο, βενζίνη ή αερολύματα.**
Η μη τήρηση αυτής της προφύλαξης μπορεί να οδηγήσει σε έκρηξη ή φωτιά.
- **Μην κοιτάτε απευθείας τον ήλιο ή άλλη πηγή ισχυρού φωτός μέσα από τον φακό.**
Η μη τήρηση αυτής της προφύλαξης μπορεί να οδηγήσει σε προβλήματα όρασης.
- **Κρατήστε αυτό το προϊόν μακριά από παιδιά.**
Η μη τήρηση αυτής της προφύλαξης μπορεί να οδηγήσει σε τραυματισμό ή δυσλειτουργία προϊόντος. Επιπλέον, έχετε υπόψη ότι τα μικρά μέρη αποτελούν κίνδυνο πνιγμού. Σε περίπτωση που ένα παιδί καταπιεί οποιοδήποτε μέρος αυτού του προϊόντος, ζητήστε αμέσως ιατρική βοήθεια.
- **Μην το χειρίζεστε με γυμνά χέρια σε τοποθεσίες που εκτίθενται σε υπερβολικά υψηλές ή χαμηλές θερμοκρασίες.**
Η μη τήρηση αυτής της προφύλαξης μπορεί να οδηγήσει σε εγκαύματα ή κρυοπάγημα.

⚠ ΠΡΟΣΟΧΗ

- **Μην αφήνετε τον φακό στραμμένο προς τον ήλιο ή άλλες ισχυρές πηγές φωτός.**
Το φως που εστιάζεται από τον φακό μπορεί να προκαλέσει φωτιά ή βλάβη στα εσωτερικά μέρη του προϊόντος. Όταν φωτογραφίζετε θέματα φωτισμένα από πίσω, να κρατάτε τον ήλιο έξω από το κάδρο. Το φως του ήλιου που εστιάζεται στη φωτογραφική μηχανή, όταν ο ήλιος βρίσκεται κοντά στο κάδρο, μπορεί να προκαλέσει φωτιά.
- **Μην αφήνετε το προϊόν σε μέρος, όπου θα εκτεθεί σε εξαιρετικά υψηλές θερμοκρασίες, για παρατεταμένο χρονικό διάστημα, όπως σε κλειστό αυτοκίνητο ή σε άμεσο ηλιακό φως.**
Η μη τήρηση αυτής της προφύλαξης μπορεί να οδηγήσει σε φωτιά ή δυσλειτουργία προϊόντος.
- **Μη μεταφέρετε φωτογραφικές μηχανές ή φακούς με προσαρτημένα τρίποδα ή παρόμοια εξαρτήματα.**
Η μη τήρηση αυτής της προφύλαξης μπορεί να οδηγήσει σε τραυματισμό ή δυσλειτουργία προϊόντος.

Σημειώσεις για τους Πελάτες στην Ευρώπη

Αυτό το σύμβολο υποδεικνύει ότι ο ηλεκτρικός και ο ηλεκτρονικός εξοπλισμός πρέπει να συλλέγονται ξεχωριστά.

Τα παρακάτω ισχύουν μόνο για τους χρήστες στις χώρες της Ευρώπης:
- Αυτό το προϊόν προορίζεται για ξεχωριστή συλλογή σε ένα κατάλληλο σημείο απόρριψης. Μην το απορρίπτετε μαζί με τα οικιακά απορρίμματα.
- Η ξεχωριστή συλλογή και η ανακύκλωση βοηθούν στη συντήρηση των φυσικών πόρων και την πρόληψη αρνητικών συνεπειών στην ανθρώπινη υγεία και το περιβάλλον που μπορούν να προκληθούν από τη λανθασμένη απόρριψη.
- Για περισσότερες πληροφορίες, επικοινωνήστε με το κατάστημα λιανικής ή τις τοπικές αρχές που είναι υπεύθυνες για τη διαχείριση των απορριμμάτων.

Χρήση του Φακού

Εξαρτήματα του Φακού: Ονόματα και Λειτουργίες

Ανατρέξτε στο διάγραμμα στην αριστερή άκρη αυτού του φύλλου.

① Σημάδι τοποθέτησης σκιάστρου φακού	Χρησιμοποιήστε κατά την προσάρτηση του σκιάστρου φακού.	Βλέπε D
② Ελαστική λαβή	—	—
③ Δακτύλιος εστίασης	Χρησιμοποιήστε τον για χειροκίνητη εστίαση. • Όταν εστιάζετε χρησιμοποιώντας την αυτόματη εστίαση, μπορείτε να προσαρμόσετε την εστίαση χειροκίνητα περιστρέφοντας τον δακτύλιο όσο το κουμπί λήψης πατιέται μέχρι τη μέση. Μετά την εστίαση, πατήστε το κουμπί λήψης ως το τέρμα για να τραβήξετε τη φωτογραφία.	—
④ Πίνακας πληροφοριών φακού	Προβάλετε την απόσταση εστίασης, το βάθος πεδίου και άλλες πληροφορίες.	Βλέπε B, C
⑤ Δακτύλιος ελέγχου	Περιστρέψτε για να προσαρμόσετε μια ρύθμιση, όπως το [Διάφραγμα] ή την [Αντιστάθμιση έκθεσης] η οποία έχει εκχωρηθεί χρησιμοποιώντας τη φωτογραφική μηχανή. Για περισσότερες πληροφορίες, ανατρέξτε στην περιγραφή της επιλογής [Προσαρμ. εκχώρ. ελέγχου] ή [Πρ. εκχώρ. ελέγχου (λήψη)] στο εγχειρίδιο οδηγιών της φωτογραφικής μηχανής.	—
⑥ Σημάδι μοντούρας φακού	Χρησιμοποιήστε κατά τη συναρμολόγηση του φακού στη φωτογραφική μηχανή.	Βλέπε A
⑦ Ελαστικός μονωτικός σύνδεσμος μοντούρας φακού	—	—
⑧ Επαφές CPU	Χρησιμοποιούνται για τη μεταφορά δεδομένων προς και από τη φωτογραφική μηχανή.	—
⑨ Κουμπί **L-Fn**	Πατήστε το για να εκτελέσετε μια λειτουργία που έχει εκχωρηθεί χρησιμοποιώντας τη φωτογραφική μηχανή. Για περισσότερες πληροφορίες, ανατρέξτε στην περιγραφή της επιλογής [Προσαρμ. εκχώρ. ελέγχου] ή [Πρ. εκχώρ. ελέγχου (λήψη)] στο εγχειρίδιο οδηγιών της φωτογραφικής μηχανής.	—
⑩ Κουμπί επιλογής πληροφοριών	Αποθηκεύστε τις ρυθμίσεις ή διαλέξτε τις πληροφορίες που θα εμφανίζονται στον πίνακα πληροφοριών φακού.	Βλέπε B, C
⑪ Διακόπτης λειτουργίας εστίασης (A M)	Διαλέξτε μια λειτουργία εστίασης. • **A**: Αυτόματη εστίαση • **M**: Χειροκίνητη εστίαση Έχετε υπόψη ότι ανεξάρτητα από την επιλεγμένη ρύθμιση, η εστίαση πρέπει να ρυθμιστεί χειροκίνητα όταν η λειτουργία χειροκίνητης εστίασης επιλεχθεί χρησιμοποιώντας τα χειριστήρια της φωτογραφικής μηχανής.	—
⑫ Σκίαστρο φακού	Τα σκίαστρα φακού εμποδίζουν την άμεση έκθεση στο φως, η οποία θα μπορούσε να προκαλέσει αντανάκλαση ή διπλά είδωλα. Επίσης, χρησιμεύουν για την προστασία του φακού.	Βλέπε D
⑬ Σημάδι ασφάλειας σκιάστρου φακού	Χρησιμοποιήστε κατά την προσάρτηση του σκιάστρου φακού.	Βλέπε D
⑭ Σημάδι ευθυγράμμισης σκιάστρου φακού	Χρησιμοποιήστε κατά την προσάρτηση του σκιάστρου φακού.	Βλέπε D
⑮ Κουμπί απελευθέρωσης κλειδώματος σκιάστρου φακού	Χρησιμοποιήστε την κατά την αφαίρεση του σκιάστρου φακού.	Βλέπε D
⑯ Καπάκι φακού (μπροστινό κάλυμμα)	—	—
⑰ Καπάκι φακού (πίσω κάλυμμα)	—	—

A Προσάρτηση και Αφαίρεση

Προσάρτηση του Φακού

1. Απενεργοποιήστε τη φωτογραφική μηχανή, αφαιρέστε το καπάκι σώματος, και αφαιρέστε το πίσω κάλυμμα φακού.
2. Τοποθετήστε τον φακό πάνω στο σώμα της φωτογραφικής μηχανής, διατηρώντας το σημάδι μοντούρας στον φακό ευθυγραμμισμένο με το σημάδι μοντούρας στο σώμα της μηχανής, και στη συνέχεια περιστρέψτε τον φακό αριστερόστροφα μέχρι να ασφαλιστεί στη θέση του.

Αφαίρεση του Φακού

1. Απενεργοποιήστε τη φωτογραφική μηχανή.
2. Πατήστε παρατεταμένα το κουμπί απελευθέρωσης του φακού ενώ περιστρέφετε τον φακό δεξιόστροφα.

B Ο Πίνακας Πληροφοριών Φακού

Ο πίνακας πληροφοριών φακού ανάβει όταν ο φακός είναι προσαρτημένος σε μια φωτογραφική μηχανή και η φωτογραφική μηχανή είναι ενεργοποιημένη.
- Πατήστε το κουμπί επιλογής πληροφοριών του φακού για κυκλική εναλλαγή των πληροφοριών, όπως υποδεικνύεται:

1 Το βάθος πεδίου εμφανίζεται όταν η φωτογραφική μηχανή βρίσκεται στη λειτουργία **A** ή **M**.

2 Το διάφραγμα εμφανίζεται μόνο όταν η φωτογραφική μηχανή βρίσκεται στη λειτουργία **A** ή **M**. Η οθόνη για άλλες λειτουργίες εμφανίζεται στην εικόνα.

- Η λειτουργία εστίασης (**AF** ή **MF**) εμφανίζεται για μικρό χρονικό διάστημα όταν επιλεχθεί χρησιμοποιώντας τον διακόπτη λειτουργίας εστίασης.
- Η οθόνη απενεργοποιείται αυτόματα, όταν λήξει ο χρονομετρητής αναμονής της φωτογραφικής μηχανής ή εάν δεν γίνει καθόλου χειρισμός του φακού για περίπου 10 δευτερόλεπτα. Πατήστε το κουμπί επιλογής πληροφοριών για να ενεργοποιήσετε ξανά την οθόνη.

Ο Πίνακας Πληροφοριών Φακού
Η απόσταση εστίασης, το βάθος πεδίου και άλλες πληροφορίες που εμφανίζονται στον πίνακα πληροφοριών φακού είναι κατά προσέγγιση μόνο.

Ακανόνιστο Bokeh
Με μεγάλες ταχύτητες κλείστρου και/ή ευρεία διαφράγματα, ενδέχεται να παρατηρήσετε κάποια αταξία στον τρόπο που διαμορφώνεται το bokeh. Η επίδραση μπορεί να μετριαστεί επιλέγοντας πιο αργές ταχύτητες κλείστρου και/ή υψηλότερους αριθμούς f.

C Επιλογές Πίνακα

Ακολουθήστε τα παρακάτω βήματα για να διαλέξετε τις μονάδες για την απόσταση εστίασης ανάμεσα σε μέτρα (**m**) ή πόδια (**ft**) ή προσαρμόστε τη φωτεινότητα του πίνακα πληροφοριών φακού.

1. Πατήστε παρατεταμένα το κουμπί επιλογής πληροφοριών για να προβάλετε τις ρυθμίσεις.
   - Θα εμφανιστούν οι επιλογές μονάδας ή φωτεινότητας. Το στοιχείο που θα επιλέξετε θα αρχίσει να αναβοσβήνει.
   - Πατήστε το κουμπί επιλογής πληροφοριών για να εκτελέσετε εναλλαγή των οθονών.

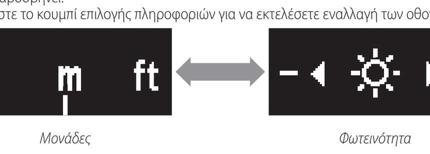

2. Διαλέξτε μια ρύθμιση χρησιμοποιώντας τον δακτύλιο ελέγχου του φακού.

Μονάδες
- Περιστρέψτε τον δακτύλιο ελέγχου για να διαλέξετε ανάμεσα σε μέτρα (**m**) και πόδια (**ft**).

Φωτεινότητα
- Περιστρέψτε τον δακτύλιο ελέγχου προς την κατεύθυνση «+» (πιο φωτεινή) ή «–» (πιο σκοτεινή).
- Διαλέξτε μεταξύ 6 επιπέδων φωτεινότητας.
- Για να απενεργοποιήσετε τον πίνακα πληροφοριών φακού, περιστρέψτε τον δακτύλιο προς την κατεύθυνση «–» μέχρι το εικονίδιο ☼ να αλλάξει σε ☼̸.

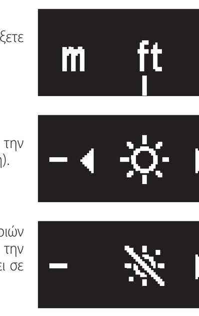

- Πατήστε το κουμπί επιλογής πληροφοριών για να αποθηκεύσετε τις αλλαγές και να εκτελέσετε εναλλαγή της οθόνης.
- Εάν δεν εκτελεστούν λειτουργίες με τη χρήση των χειριστηρίων του φακού για περίπου 5 δευτερόλεπτα, οι επιλογές πίνακα θα εξαφανιστούν από την οθόνη. Οποιεσδήποτε αλλαγές θα χαθούν.

3. Πατήστε παρατεταμένα το κουμπί επιλογής πληροφοριών για να επιστρέψετε στην οθόνη πληροφοριών φακού.
   - Διαλέγοντας το ☼̸ για τη φωτεινότητα, απενεργοποιείται ο πίνακας πληροφοριών φακού. Για να ενεργοποιηθεί ξανά η οθόνη, πατήστε παρατεταμένα το κουμπί επιλογής πληροφοριών.

D Προσάρτηση και Αφαίρεση του Σκιάστρου Φακού

Προσάρτηση του Σκιάστρου Φακού
- Ευθυγραμμίστε το σημάδι τοποθέτησης σκιάστρου φακού με το σημάδι ευθυγράμμισης σκιάστρου φακού (❶) και, στη συνέχεια, περιστρέψτε το σκίαστρο του φακού (❷) έως ότου το σημάδι να ευθυγραμμιστεί με το σημάδι ασφάλειας σκιάστρου φακού (❸).

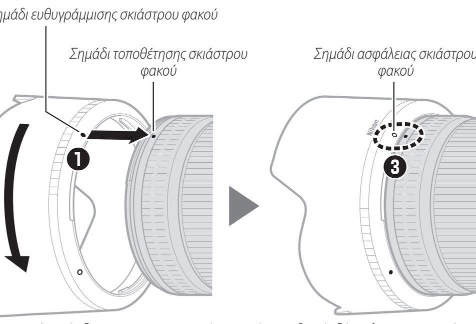

- Η πολύ σφιχτή πρόσδεση του μπροστινού στοιχείου καθιστά δύσκολη την προσάρτηση ή την αφαίρεση του σκιάστρου φακού. Κατά την περιστροφή του σκιάστρου φακού, κρατήστε το δίπλα στο σημάδι ευθυγράμμισης σκιάστρου φακού (●) στη βάση του.
- Το σκίαστρο φακού μπορεί να αντιστραφεί και να συναρμολογηθεί στον φακό όταν δεν χρησιμοποιείται.

Αφαίρεση του Σκιάστρου Φακού
- Κρατώντας πατημένο το κουμπί απελευθέρωσης κλειδώματος του σκιάστρου φακού (❶), περιστρέψτε το σκίαστρο προς την κατεύθυνση που υποδεικνύεται (❷) και αφαιρέστε το από τον φακό (❸).

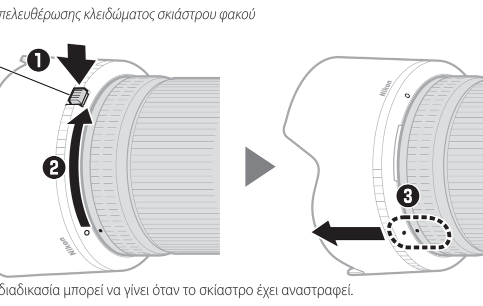

- Η ίδια διαδικασία μπορεί να γίνει όταν το σκίαστρο έχει αναστραφεί.

Όταν ο Φακός Είναι Προσαρτημένος

Η θέση εστίασης ενδέχεται να αλλάξει αν απενεργοποιήσετε τη φωτογραφική μηχανή και στη συνέχεια την ενεργοποιήσετε ξανά μετά την εστίαση. Εάν έχετε εστιάσει σε μια προεπιλεγμένη θέση, ενώ περιμένετε το θέμα σας να εμφανιστεί, σας συνιστούμε να μην απενεργοποιήσετε τη φωτογραφική μηχανή έως ότου να ληφθεί η φωτογραφία.

Φωτογραφικές μηχανές με βοηθητικούς φωτισμούς AF

Ο φακός ή το σκίαστρο φακού ενδέχεται να εμποδίζουν το φως του βοηθητικού φωτισμού AF της φωτογραφικής μηχανής.
- Για τις πιο πρόσφατες πληροφορίες σχετικά με τη χρήση του φακού με φωτογραφικές μηχανές που διαθέτουν ενσωματωμένους βοηθητικούς φωτισμούς AF, επισκεφθείτε την παρακάτω τοποθεσία.
https://downloadcenter.nikonimglib.com/

Χρήση του φακού σε φωτογραφικές μηχανές με ενσωματωμένο φλας

Θα εμφανίζονται σκιές σε φωτογραφίες όπου το φως από το ενσωματωμένο φλας εμποδίζεται από τον φακό ή το σκίαστρο φακού. Αφαιρέστε το σκίαστρο φακού πριν από τη λήψη. Ωστόσο, λάβετε υπόψη ότι ανάλογα με την εστιακή απόσταση του φακού και την απόσταση από το θέμα, ενδέχεται να εμφανιστούν σκιές ακόμη και όταν το σκίαστρο φακού έχει αφαιρεθεί.
- Θα εμφανίζονται σκιές σε φωτογραφίες που λαμβάνονται όταν ο φακός αυτός έχει τοποθετηθεί σε μια Z 50.
- Για τις πιο πρόσφατες πληροφορίες σχετικά με τις εστιακές αποστάσεις και τις αποστάσεις του θέματος, στις οποίες δεν εμφανίζονται σκιές σε φωτογραφίες που λαμβάνονται με το ενσωματωμένο φλας, επισκεφθείτε την παρακάτω τοποθεσία.
https://downloadcenter.nikonimglib.com/

Προφυλάξεις ως προς τη Χρήση

- Μην σηκώνετε ή κρατάτε τον φακό ή τη φωτογραφική μηχανή χρησιμοποιώντας μόνο τα καπάκια φακού ή το σκίαστρο φακού.
- Διατηρείτε καθαρές τις επαφές CPU.
- Σε περίπτωση που φθαρεί ο ελαστικός μονωτικός σύνδεσμος μοντούρας φακού, διακόψτε αμέσως τη λειτουργία και πηγαίνετε τον φακό σε εξουσιοδοτημένο κέντρο σέρβις της Nikon για επισκευή.
- Επανατοποθετήστε τα καπάκια φακού, όταν ο φακός δεν χρησιμοποιείται.
- Μην αφήνετε τον φακό σε υγρά μέρη ή σε μέρη όπου μπορεί να εκτεθεί σε υγρασία. Εάν σκουριάσει ο εσωτερικός μηχανισμός, μπορεί να προκληθεί ανεπανόρθωτη ζημιά.
- Μην αφήνετε τον φακό δίπλα σε γυμνές φλόγες ή σε εξαιρετικά θερμούς χώρους. Η υψηλή θερμοκρασία ενδέχεται να προκαλέσει ζημιά ή να στρεβλώσει το εξωτερικό μέρος σε ενισχυμένο πλαστικό.
- Οι απότομες αλλαγές της θερμοκρασίας μπορεί να προκαλέσουν επιβλαβή συμπύκνωση μέσα και έξω από τον φακό. Πριν μετακινήσετε τον φακό από ένα θερμό σε ένα ψυχρό περιβάλλον ή αντίστροφα, τοποθετήστε τον σε τσάντα ή πλαστική θήκη για να επιβραδυνθεί η αλλαγή της θερμοκρασίας.
- Σας συνιστούμε να τοποθετείτε τον φακό στη θήκη του για να τον προστατέψετε από εκδορές κατά τη μεταφορά.

Φροντίδα Φακού

- Η αφαίρεση της σκόνης είναι συνήθως αρκετή για τον καθαρισμό των γυάλινων επιφανειών του φακού.
- Οι κηλίδες, τα δακτυλικά αποτυπώματα και άλλοι λιπαροί λεκέδες μπορούν να αφαιρεθούν από την επιφάνεια του φακού χρησιμοποιώντας ένα μαλακό, καθαρό, βαμβακερό πανί ή πανάκι καθαρισμού φακών τρίτων κατασκευαστών ελαφρώς νοτισμένο με μικρή ποσότητα αιθανόλης ή καθαριστικού φακών. Σκουπίστε απαλά από το κέντρο προς τις άκρες με κυκλική κίνηση, φροντίζοντας να μην αφήσετε κηλίδες ή να μην αγγίξετε τον φακό με τα δάχτυλά σας.
- Μην χρησιμοποιείτε ποτέ οργανικούς διαλύτες όπως νέφτι ή βενζίνη για να καθαρίσετε τον φακό.
- Τα φίλτρα Ουδέτερου Χρώματος (NC) (διατίθενται ξεχωριστά) και τα παρόμοια μπορούν να χρησιμοποιηθούν για την προστασία του μπροστινού στοιχείου του φακού.
- Μην τον αποθηκεύετε μαζί με μπάλες ναφθαλίνης ή καμφοράς ή σε άμεσο ηλιακό φως. Αν ο φακός δεν πρόκειται να χρησιμοποιηθεί για εκτεταμένο χρονικό διάστημα, αποθηκεύστε τον σε δροσερό, ξηρό χώρο για να αποφύγετε τη μούχλα και τη σκουριά.

Εξαρτήματα

Παρεχόμενα Εξαρτήματα

- Καπάκι φακού LC-82B (μπροστινό κάλυμμα)
- Καπάκι φακού LF-N1 (πίσω κάλυμμα)
- Σκίαστρο φακού HB-94
- Θήκη φακού CL-C2

Χρήση της Θήκης Φακού
- Η θήκη προορίζεται για την προστασία του φακού από εκδορές, όχι από πτώσεις ή άλλους φυσικούς κραδασμούς.
- Η θήκη δεν είναι αδιάβροχη.
- Το υλικό που χρησιμοποιείται στη θήκη ενδέχεται να ξεθωριάσει, να αποχρωματιστεί, να διασταλεί, να συσταλεί ή να αλλάξει χρώμα, όταν τριφτεί ή βραχεί.
- Αφαιρέστε τη σκόνη με μαλακή βούρτσα.
- Το νερό και οι λεκέδες μπορούν να αφαιρεθούν από την επιφάνεια με ένα μαλακό, στεγνό πανί. Μη χρησιμοποιείτε οινόπνευμα, βενζίνη, διαλυτικό ή άλλα πτητικά χημικά.
- Μην αποθηκεύετε σε μέρη που εκτίθενται σε άμεσο ηλιακό φως ή σε υψηλές θερμοκρασίες ή υγρασία.
- Μη χρησιμοποιείτε τη θήκη για να καθαρίσετε τα στοιχεία της οθόνης ή του φακού.
- Προσέξτε ώστε ο φακός να μην πέσει από τη θήκη κατά τη μεταφορά.

Υλικό: Πολυεστέρας

Συμβατά Εξαρτήματα

Βιδωτά φίλτρα 82 mm

Φίλτρα
- Να χρησιμοποιείτε μόνο ένα φίλτρο κάθε φορά.
- Αφαιρέστε το σκίαστρο φακού πριν από την προσάρτηση των φίλτρων ή την περιστροφή των φίλτρων κυκλικής πόλωσης.

Προδιαγραφές

Μοντούρα	Μοντούρα Z Nikon
Εστιακή απόσταση	50 mm
Μέγιστο διάφραγμα	f/1.2
Κατασκευή φακού	17 στοιχεία σε 15 ομάδες (συμπεριλαμβανομένων 2 στοιχείων ED, 3 ασφαιρικών στοιχείων και στοιχείων με επιστρώσεις Νανοκρυστάλλων και ARNEO)
Γωνία προβολής	• Φορμά FX: 47° • Φορμά DX: 31° 30′
Σύστημα εστίασης	Σύστημα μεσαίας εστίασης
Ελάχιστη απόσταση εστίασης	0,45 m από το εστιακό επίπεδο
Μέγιστος λόγος αναπαραγωγής	0,15×
Λεπίδες διαφράγματος	9 (στρογγυλό άνοιγμα διαφράγματος)
Εύρος διαφράγματος	f/1.2 – 16
Μέγεθος προσαρτήματος φίλτρου	82 mm (P = 0,75 mm)
Διαστάσεις	Περίπου 89,5 mm μέγιστη διάμετρος × 150 mm (απόσταση ως την άκρη του φακού από το κολάρο μοντούρας φακού της φωτογραφικής μηχανής)
Βάρος	Περίπου 1090 g

Η Nikon διατηρεί το δικαίωμα να αλλάζει την εμφάνιση, τις προδιαγραφές καθώς και την απόδοση αυτού του προϊόντος οποιαδήποτε στιγμή και χωρίς προειδοποίηση.

Ro Manualul utilizatorului

Înainte de a utiliza acest produs, vă rugăm să citiți cu atenție aceste instrucțiuni. Va trebui, de asemenea, să consultați manualul aparatului foto.
- Acest obiectiv este destinat exclusiv utilizării cu aparatele foto mirrorless cu montură Z Nikon.
- Actualizați firmware-ul aparatului foto la versiunea cea mai recentă. Cu versiunile anterioare, este posibil ca aparatul foto să nu poată detecta în mod corect obiectivul și este posibil ca unele funcții să nu fie disponibile. Cea mai recentă versiune firmware a aparatului foto poate fi descărcată din Centrul de descărcare Nikon la adresa URL de mai jos.
https://downloadcenter.nikonimglib.com/

Pentru siguranța dumneavoastră

Pentru a preveni deteriorarea bunurilor sau rănirea dumneavoastră sau a celorlalți, citiți în totalitate capitolul „Pentru siguranța dumneavoastră" înainte de a folosi acest produs.

Păstrați aceste instrucțiuni de siguranță într-un loc în care vor putea fi citite de către toți cei care folosesc acest produs.

⚠ **AVERTIZARE:** În cazul nerespectării precauțiilor marcate cu această pictogramă se poate produce decesul sau vătămarea gravă.

⚠ **ATENȚIE:** În cazul nerespectării precauțiilor marcate cu această pictogramă se pot produce vătămări sau daune materiale.

⚠ AVERTIZARE

- **A nu se demonta sau modifica acest produs. A nu se atinge componentele interne care devin vizibile în urma căderii sau a unui alt accident.**
Nerespectarea acestor precauții poate duce la electrocutare sau vătămare.
- **În cazul în care sesizați anomalii, cum ar fi faptul că produsul scoate fum, emite căldură sau mirosuri neobișnuite, deconectați imediat sursa de alimentare a aparatului foto.**
Continuarea operării ar putea provoca incendiu, arsuri sau alte vătămări.
- **A se menține uscat. A nu se manipula cu mâinile ude.**
Nerespectarea acestor precauții ar putea provoca incendiu sau electrocutare.
- **Nu folosiți acest produs în prezența prafului sau a gazelor inflamabile, cum ar fi propan, benzină sau aerosoli.**
Nerespectarea acestei precauții ar putea provoca explozie sau incendiu.
- **Nu priviți soarele sau altă sursă de lumină puternică direct prin obiectiv.**
Nerespectarea acestei precauții ar putea afecta vederea.
- **A nu se lăsa produsul la îndemâna copiilor.**
Nerespectarea acestei precauții ar putea cauza vătămări sau defectarea produsului. În plus, rețineți că elementele componente de mici dimensiuni prezintă pericol de sufocare. În cazul în care un copil înghite orice componentă a acestui produs, solicitați imediat asistență medicală.
- **Nu manipulați cu mâinile goale în locuri expuse la temperaturi foarte mari sau foarte scăzute.**
Nerespectarea acestei precauții ar putea cauza arsuri sau degerături.

⚠ ATENȚIE

- **Nu lăsați obiectivul îndreptat spre soare sau alte surse puternice de lumină.**
Lumina focalizată prin obiectiv ar putea provoca incendiu sau ar putea deteriora componentele interne ale produsului. Când fotografiați subiecte cu fundal iluminat, mențineți soarele în afara cadrului. Lumina solară focalizată în aparatul foto atunci când soarele este în apropierea cadrului ar putea provoca incendiu.
- **Nu lăsați produsul perioade îndelungate în locuri în care va fi expus la temperaturi foarte mari, cum ar fi într-un automobil închis sau la lumina directă a soarelui.**
Nerespectarea acestei precauții ar putea provoca incendiu sau defectarea produsului.
- **Nu transportați aparate foto sau obiective cu trepiede sau cu accesorii similare atașate.**
Nerespectarea acestei precauții ar putea cauza vătămări sau defectarea produsului.

Avertismente pentru clienții din Europa

Acest simbol indică faptul că echipamentele electrice și electronice trebuie colectate separat.

Următoarele vizează doar utilizatorii din țările europene:
- Acest produs este proiectat pentru colectarea separată la un centru adecvat de colectare. Nu aruncați la un loc cu deșeurile menajere.
- Colectarea separată și reciclarea ajută la conservarea resurselor naturale și la prevenirea consecințelor negative asupra sănătății umane și mediului care ar putea rezulta din cauza eliminării incorecte.
- Pentru mai multe informații, contactați distribuitorul sau autoritățile locale responsabile cu gestionarea deșeurilor.

Utilizarea obiectivului

Componentele obiectivului: denumiri și funcții

Consultați diagrama din partea stângă a acestei pagini.

① Marcaj montare parasolar obiectiv	Utilizați când atașați parasolarul obiectivului.	Consultați D
② Grip cauciuc	—	—
③ Inel de focalizare	Utilizați pentru focalizarea manuală. • Când focalizați folosind focalizarea automată, puteți regla focalizarea manual prin rotirea inelului în timp ce butonul de declanșare este apăsat la jumătate; după focalizare, apăsați butonul de declanșare până la capăt pentru a fotografia.	—
④ Panou informativ obiectiv	Vizualizați distanța de focalizare, profunzimea de câmp și alte informații.	Consultați B, C
⑤ Inel de control	Rotiți pentru a regla o setare, cum ar fi [Diafragmă] sau [Compensare expunere], asociată utilizând aparatul foto. Pentru mai multe informații, consultați descrierea pentru [Asociere control personalizat], [Comenzi personalizate] sau [Comenzi person. (fotografiere)] din manualul aparatului foto.	—
⑥ Marcaj montură obiectiv	Utilizați când montați obiectivul pe aparatul foto.	Consultați A
⑦ Garnitură cauciuc montură obiectiv	—	—
⑧ Contacte CPU	Folosite pentru a transfera date către și de la aparatul foto.	—
⑨ Buton **L-Fn**	Apăsați pentru a executa o funcție asociată folosind aparatul foto. Pentru mai multe informații, consultați descrierea pentru [Asociere control personalizat], [Comenzi personalizate] sau [Comenzi person. (fotografiere)] din manualul aparatului foto.	—
⑩ Buton afișaj	Salvați setările sau alegeți informațiile afișate pe panoul informativ al obiectivului.	Consultați B, C
⑪ Comutator mod focalizare (A M)	Alegeți un mod de focalizare. • **A**: Focalizare automată • **M**: Focalizare manuală Rețineți că indiferent de setarea aleasă, focalizarea trebuie reglată manual când este selectat modul focalizare manuală folosind comenzile aparatului foto.	—
⑫ Parasolar obiectiv	Parasolarele pentru obiectiv blochează fasciculele de lumină care, altfel, ar putea cauza pete luminoase sau forme dublate. Acestea servesc și la protejarea obiectivelor.	Consultați D
⑬ Marcaj fixare parasolar obiectiv	Utilizați când atașați parasolarul obiectivului.	Consultați D
⑭ Marcaj aliniere parasolar obiectiv	Utilizați când atașați parasolarul obiectivului.	Consultați D
⑮ Buton deblocare parasolar obiectiv	Utilizați când scoateți parasolarul obiectivului.	Consultați D
⑯ Capac obiectiv (capac frontal)	—	—
⑰ Capac obiectiv (capac posterior)	—	—

A Atașare și scoatere

Atașarea obiectivului

1. Opriți aparatul foto, scoateți capacul corpului și desprindeți capacul posterior al obiectivului.
2. Poziționați obiectivul pe corpul aparatului foto, menținând marcajul de montare de pe obiectiv aliniat cu marcajul de montare de pe corpul aparatului foto și apoi rotiți obiectivul în sens invers acelor de ceasornic până când se fixează în poziție cu un clic.

Scoaterea obiectivului

1. Opriți aparatul foto.
2. Apăsați și țineți apăsat butonul de decuplare a obiectivului în timp ce rotiți obiectivul în sensul acelor de ceasornic.

B Panoul informativ al obiectivului

Panoul informativ al obiectivului se aprinde atunci când obiectivul este atașat la aparatul foto și aparatul foto este pornit.
- Apăsați butonul afișajului obiectivului pentru a comuta afișajul așa cum se arată:

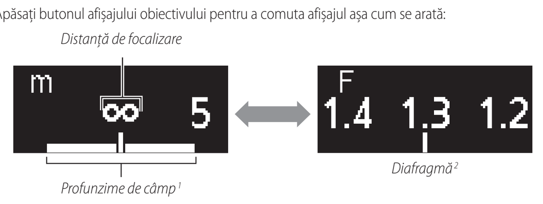

1 Profunzimea de câmp este afișată când aparatul foto este în modul **A** sau **M**.

2 Diafragma este afișată doar când aparatul foto este în modul **A** sau **M**. Afișajul pentru alte moduri este prezentat în imagine.

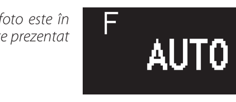

- Modul de focalizare (**AF** sau **MF**) este afișat pentru scurt timp când este ales folosind comutatorul mod focalizare.
- Panoul se stinge automat la oprirea temporizatorului standby al aparatului foto sau dacă nu se realizează operații cu obiectivul timp de aproximativ 10 secunde. Apăsați butonul afișaj pentru a reactiva afișajul.

Panoul informativ al obiectivului
Distanța de focalizare, profunzimea de câmp și celelalte informații afișate pe panoul informativ al obiectivului sunt doar aproximative.

Bokeh neuniform
Este posibil ca la timpi de expunere scurți și/sau la diafragme deschise să observați neuniformități în forma bokeh-ului. Efectul poate fi atenuat prin alegerea timpilor de expunere mai lungi și/sau a numerelor f/ mai mari.

C Opțiuni panou

Urmați pașii de mai jos pentru a alege unitățile pentru distanța de focalizare, dintre metri (**m**) sau picioare (**ft**), sau pentru a regla luminozitatea panoului informativ al obiectivului.

1. Apăsați și țineți apăsat butonul afișaj pentru a vizualiza setările.
   - Vor fi afișate opțiunile de selectare a unității sau a luminozității. Elementul selectat în acel moment va clipi.
   - Apăsați butonul afișaj pentru a comuta între afișaje.

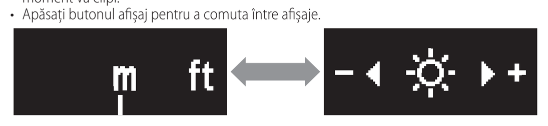

2. Alegeți o setare folosind inelul de control al obiectivului.

Unități
- Rotiți inelul de control pentru a alege între metri (**m**) sau picioare (**ft**).

Luminozitate
- Rotiți inelul de control în direcția „+" (mai strălucitor) sau „–" (mai întunecat).
- Alegeți dintre 6 niveluri de luminozitate.
- Pentru a dezactiva panoul informativ al obiectivului, rotiți inelul în direcția „–" până când pictograma ☼ se schimbă în ☼̸.

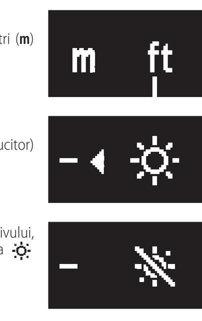

- Apăsați butonul afișaj pentru a salva modificările și a comuta afișajul.
- Dacă nu sunt efectuate operații cu utilizarea comenzilor obiectivului timp de aproximativ 5 secunde, opțiunile panoului vor dispărea de pe afișaj. Orice modificări se vor pierde.

3. Apăsați și țineți apăsat butonul afișaj pentru a reveni la panoul informativ al obiectivului.
   - Alegerea ☼̸ pentru luminozitate dezactivează panoul informativ al obiectivului. Pentru reactivarea afișajului, apăsați și țineți apăsat butonul afișaj.

D Atașarea și scoaterea parasolarului obiectivului

Atașarea parasolarului obiectivului
- Aliniați marcajul de montare a parasolarului obiectivului cu marcajul de aliniere a parasolarului obiectivului (❶) și apoi rotiți parasolarul obiectivului (❷) până când marcajul de montare este aliniat cu marcajul de fixare a parasolarului obiectivului (❸).

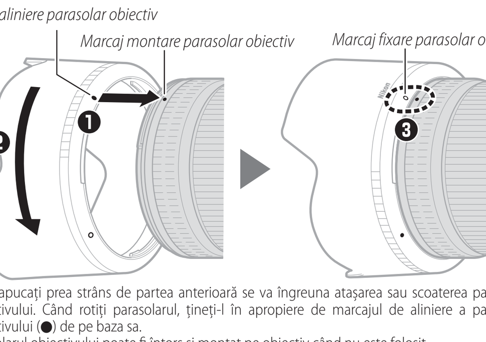

- Dacă apucați prea strâns de partea anterioară se va îngreuna atașarea sau scoaterea parasolarului obiectivului. Când rotiți parasolarul, țineți-l în apropiere de marcajul de aliniere a parasolarului obiectivului (●) de pe baza sa.
- Parasolarul obiectivului poate fi întors și montat pe obiectiv când nu este folosit.

Scoaterea parasolarului obiectivului
- Menținând apăsat butonul de deblocare a parasolarului obiectivului (❶), rotiți parasolarul în direcția indicată în imagine (❷) și scoateți-l de pe obiectiv (❸).

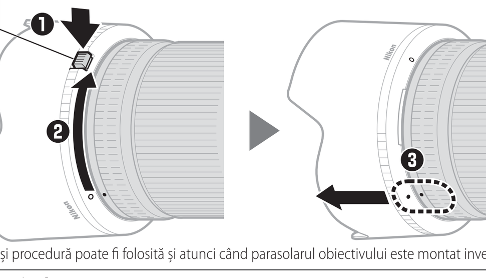

- Aceeași procedură poate fi folosită și atunci când parasolarul obiectivului este montat invers.

Când obiectivul este atașat

Poziția de focalizare se poate modifica dacă opriți aparatul foto și apoi îl reporniți după focalizare. Dacă ați focalizat pe un loc selectat anterior în timp ce așteptați ca subiectul dumneavoastră să apară, vă recomandăm să nu opriți aparatul foto înainte de a face fotografia.

Aparate foto cu dispozitive de iluminare asistență AF

Obiectivul sau parasolarul obiectivului poate bloca lumina de la dispozitivul de iluminare asistență AF al aparatului foto.
- Pentru cele mai recente informații despre utilizarea obiectivului cu aparate foto care au dispozitive de iluminare asistență AF încorporate, vizitați site-ul de mai jos.
https://downloadcenter.nikonimglib.com/

Utilizarea obiectivului pe aparate foto cu bliț încorporat

Vor fi vizibile umbre în fotografiile în care lumina de la bliț încorporat este eclipsată de obiectiv sau de parasolarul obiectivului. Scoateți parasolarul obiectivului înainte de a fotografia. Totuși, rețineți că, în funcție de distanța focală a obiectivului și de distanța față de subiect, este posibil să apară umbre chiar și atunci când parasolarul obiectivului este scos.
- Vor fi vizibile umbre în fotografiile realizate atunci când acest obiectiv este montat pe un aparat foto Z 50.
- Pentru cele mai recente informații privind distanțele focale și distanțele față de subiect la care nu vor apărea umbre în fotografiile realizate cu blițul încorporat, vizitați site-ul de mai jos.
https://downloadcenter.nikonimglib.com/

Precauții de utilizare

- Nu apucați și nu țineți obiectivul sau aparatul foto doar de capacele sau de parasolarul obiectivului.
- Mențineți contactele CPU curate.
- Dacă garnitura de cauciuc a monturii obiectivului s-a deteriorat, încetați imediat să mai utilizați aparatul și duceți obiectivul la un service autorizat Nikon pentru a fi reparat.
- Puneți la loc capacele obiectivului când obiectivul nu este utilizat.
- Nu lăsați obiectivul în locuri umede sau în locuri în care ar putea fi expus la umezeală. Ruginirea mecanismului intern poate provoca deteriorări ireparabile.
- Nu lăsați obiectivul în apropierea flăcărilor deschise sau în alte locuri extrem de fierbinți. Căldura foarte mare ar putea deteriora sau deforma exteriorul realizat din plastic ranforsat.
- Schimbările rapide de temperatură pot produce condens în interiorul și pe exteriorul obiectivului ducând la deteriorarea acestuia. Înainte de a scoate obiectivul dintr-un mediu cald într-un mediu rece sau invers, puneți-l într-o pungă sau într-o cutie de plastic pentru a reduce variația de temperatură.
- Vă recomandăm să puneți obiectivul în husa sa pentru a-l proteja împotriva zgârieturilor în timpul transportului.

Îngrijirea obiectivului

- În mod normal, îndepărtarea prafului este suficientă pentru a curăța suprafețele de sticlă ale obiectivului.
- Petele, urmele de degete și alte pete de grăsime pot fi îndepărtate de pe suprafața lentilei folosind o lavetă moale și curată din bumbac sau cu un șervețel pentru curățarea lentilelor de la alți producători uşor umezit cu o cantitate mică de etanol sau soluție pentru curățarea lentilelor. Ștergeți ușor dinspre centru spre exterior cu o mișcare circulară, având grijă să nu lăsați pete sau să atingeți lentila cu degetele.
- Nu folosiți niciodată solvenți organici, cum sunt diluantul pentru vopsea sau benzenul, pentru a curăța obiectivul.
- Pentru a proteja lentila frontală a obiectivului, se pot folosi filtre de culoare neutră (NC) (disponibile separat) și produse similare.
- A nu se depozita împreună cu granule de naftalină sau camfor împotriva moliilor sau la lumina directă a soarelui. Dacă obiectivul nu va fi folosit pe o perioadă îndelungată, depozitați-l într-un loc răcoros și uscat pentru a împiedica formarea mucegaiului și a ruginii.

Accesorii

Accesorii furnizate

- Capac obiectiv LC-82B (capac frontal)
- Capac obiectiv LF-N1 (capac posterior)
- Parasolar obiectiv HB-94
- Husă pentru obiectiv CL-C2

Folosirea husei pentru obiectiv
- Husa este destinată protejării obiectivului împotriva zgârieturilor și nu împotriva căderilor de la înălțime sau a altor șocuri fizice.
- Husa nu este rezistentă la apă.
- Materialul folosit pentru husă se poate decolora, întinde, strânge, culoarea poate ieși sau se poate schimba atunci când este frecat sau când este udat.
- Îndepărtați praful cu o perie moale.
- Apa și petele pot fi îndepărtate de pe suprafață cu o lavetă moale și uscată. Nu utilizați alcool, benzen, diluant sau alte substanțe chimice volatile.
- Nu depozitați în locuri expuse direct la lumina solară sau la temperaturi ridicate sau la umiditate.
- Nu utilizați husa pentru a curăța monitorul sau lentilele obiectivului.
- Aveți grijă ca obiectivul să nu cadă din husă în timpul transportului.

Material: Poliester

Accesorii compatibile

Filtre cu filet de 82 mm

Filtre
- Nu utilizați mai mult de un singur filtru odată.
- Scoateți parasolarul obiectivului înainte de a atașa filtrele sau de a roti filtrele cu polarizare circulară.

Specificații

Montură	Montură Z Nikon
Distanță focală	50 mm
Diafragma maximă	f/1.2
Construcția obiectivului	17 lentile în 15 grupuri (inclusiv 2 lentile ED, 3 lentile asferice și lentile cu acoperire cu nanocristale și cu acoperire ARNEO)
Unghi de câmp	• Format FX: 47° • Format DX: 31° 30′
Sistem de focalizare	Sistem IF (Internal Focusing)
Distanță minimă de focalizare	0,45 m de la planul focal
Raport de reproducere maxim	0,15×
Lamele diafragmă	9 (diafragmă circulară)
Interval diafragmă	f/1.2 – 16
Dimensiune filtru atașat	82 mm (P = 0,75 mm)
Dimensiuni	Aprox. 89,5 mm diametru maxim × 150 mm (distanța de la flanșa de montură a obiectivului de pe aparatul foto până la capătul obiectivului)
Greutate	Aprox. 1090 g

Nikon își rezervă dreptul de a modifica aspectul, specificațiile și performanțele acestui produs în orice moment și fără notificare prealabilă.

Tr Kullanım Kılavuzu

Bu ürünü kullanmadan önce, lütfen bu talimatları dikkatli bir şekilde okuyun. Aynı zamanda fotoğraf makinesi elkitabına da başvurmanız gerekecektir.
- Bu objektif yalnızca bir Nikon Z objektif yuvasına sahip aynasız fotoğraf makineleriyle kullanıma yöneliktir.
- Fotoğraf makinesi donanım yazılımını en son sürüme güncelleyin. Önceki sürümlerle, fotoğraf makinesi objektifi doğru algılayamayabilir ve bazı özellikler kullanılamayabilir. Fotoğraf makinesi donanım yazılımının en son sürümü Nikon İndirme Merkezi'ndeki aşağıdaki URL'den indirilebilirsiniz.
https://downloadcenter.nikonimglib.com/

Emniyetiniz İçin

Maddi hasarı veya kendinizin ya da diğer insanların yaralanmasını önlemek için, bu ürünü kullanmadan önce "Emniyetiniz İçin" bölümünü tamamen okuyun.

Bu emniyet talimatlarını ürünü kullanan herkesin okuyacağı bir yerde bulundurun.

⚠ **UYARI:** Bu simge ile işaretlenen önlemlere uyulmaması ölüme veya ciddi yaralanmaya neden olabilir.

⚠ **DİKKAT:** Bu simge ile işaretlenen önlemlere uyulmaması yaralanmaya veya maddi hasara neden olabilir.

⚠ UYARI

- **Bu ürünü parçalarına ayırmayın veya ürün üzerinde değişiklik yapmayın. Düşme veya başka bir kaza sonucunda açığa çıkan iç parçalara dokunmayın.**
Bu önlemlere uyulmaması elektrik çarpmasına veya başka yaralanmalara neden olabilir.
- **Ürünün duman, ısı veya alışılmadık kokular oluşturması gibi anormallikler fark edecek olursanız fotoğraf makinesi güç kaynağının bağlantısını derhal kesin.**
Kullanmaya devam edilmesi yangına, yanıklara veya başka yaralanmalara neden olabilir.
- **Kuru tutun. Islak ellerle dokunmayın.**
Bu önlemlere uyulmaması yangına veya elektrik çarpmasına neden olabilir.
- **Bu ürünü propan, benzin veya aerosoller gibi yanıcı toz veya gazların bulunduğu yerlerde kullanmayın.**
Bu önleme uyulmaması patlamaya veya yangına neden olabilir.
- **Objektiften güneşe veya diğer parlak ışık kaynağına doğrudan bakmayın.**
Bu önleme uyulmaması görme kaybına neden olabilir.
- **Bu ürünü çocukların ulaşamayacağı bir yerde tutun.**
Bu önleme uyulmaması yaralanmaya veya ürünün arızalanmasına neden olabilir. Ayrıca küçük parçaların boğulma tehlikesi oluşturabileceğini unutmayın. Bir çocuğun bu ürünün herhangi bir parçasını yutması durumunda hemen tıbbi yardım alın.
- **Aşırı derecede yüksek veya düşük sıcaklıklara maruz kalan yerlerde çıplak ellerle dokunmayın.**
Bu önleme uyulmaması yanıklara veya soğuk ısırmasına neden olabilir.

⚠ DİKKAT

- **Objektifi güneşe veya diğer güçlü ışık kaynaklarına doğrultulmuş halde bırakmayın.**
Objektif tarafından odaklanan ışık yangına veya ürünün iç parçalarına hasar verebilir. Arka planı aydınlatılmış konuların çekimini yaparken güneşi çerçeveden oldukça uzakta tutun. Güneş çerçeveye yakın olduğunda fotoğraf makinesinin içine odaklanan güneş ışığı yangına neden olabilir.
- **Ürünü, kapalı bir otomobilin içi veya doğrudan güneş ışığı gibi aşırı derecede yüksek sıcaklıklara uzun bir süre maruz kalacağı yerlerde bırakmayın.**
Bu önleme uyulmaması yangına veya ürünün arızalanmasına neden olabilir.
- **Fotoğraf makinelerini veya objektifleri, tripodlar veya benzer aksesuarlar takılıyken taşımayın.**
Bu önleme uyulmaması yaralanmaya veya ürünün arızalanmasına neden olabilir.

AEEE Yönetmeliğine Uygundur

Bu sembol elektrikli ve elektronik donanımın ayrı bir şekilde toplanacağını belirtir.
- Bu ürün uygun bir toplama noktasında ayrı olarak toplanmalıdır. Evsel atık olarak atmayın.
- Ayrı toplama ve geri dönüşüm, doğal kaynakları korumaya ve yanlış atım sonucu oluşabilen insan sağlığı için olumsuz sonuçları engellemeye yardımcı olur.
- Daha fazla bilgi için satıcınıza veya atık yönetiminden sorumlu yerel yetkililere başvurun.

Objektifin Kullanılması

Objektifin Parçaları: İsimleri ve İşlevleri

Bu sayfanın sol kenarındaki şemaya başvurun.

① Objektif koruyucu montaj işareti	Objektif koruyucuyu takarken kullanın.	Bkz D
② Kauçuk tutucu	—	—
③ Netleme halkası	Manuel netleme için kullanın. • Otomatik netleme kullanarak netleme yaparken, deklanşöre yarım basılıyken halkayı döndürerek netlemeyi manuel olarak ayarlayabilirsiniz; netleme yaptıktan sonra çekmek için deklanşöre sonuna kadar basın.	—
④ Objektif bilgi paneli	Netleme mesafesini, alan derinliğini ve diğer bilgileri görüntüleyin.	Bkz B, C
⑤ Kontrol halkası	Fotoğraf makinesi kullanılarak atanan [Diyafram] veya [Pozlama telafisi] gibi bir ayarı değiştirmek için döndürün. Daha fazla bilgi için fotoğraf makinesi elkitabındaki [Özel kontrol ataması], [Özel kontrol] veya [Özel kontrol (çekim)] açıklamalarına bakın.	—
⑥ Objektif montaj işareti	Objektifi fotoğraf makinesi üzerine monte ederken kullanın.	Bkz. A
⑦ Objektif lastik montaj contası	—	—
⑧ CPU kontakları	Fotoğraf makinesine ve fotoğraf makinesinden veri aktarmak için kullanılır.	—
⑨ **L-Fn** düğmesi	Fotoğraf makinesi kullanılarak atanan bir işlevi gerçekleştirmek için basın. Daha fazla bilgi için fotoğraf makinesi elkitabındaki [Özel kontrol ataması], [Özel kontrol] veya [Özel kontrol (çekim)] açıklamalarına bakın.	—
⑩ Ekran düğmesi	Ayarları kaydedin veya objektif bilgi panelinde gösterilen bilgileri seçin.	Bkz B, C
⑪ Netleme modu düğmesi (A M)	Bir netleme modu seçin. • **A**: Otomatik netleme • **M**: Manuel netleme Fotoğraf makinesi kontrolleri kullanılarak manuel netleme modunun seçilmesi durumunda seçilen ayara bakılmaksızın netlemenin manuel olarak ayarlanması gerektiğini unutmayın.	—
⑫ Objektif koruyucu	Objektif koruyucular, aksi takdirde parlama veya görüntülerde gölgelenmeye neden olabilecek başıboş ışığı engeller. Aynı zamanda objektifi koruma görevi görürler.	Bkz D
⑬ Objektif koruyucu kilidi işareti	Objektif koruyucuyu takarken kullanın.	Bkz D
⑭ Objektif koruyucu hizalama işareti	Objektif koruyucuyu takarken kullanın.	Bkz D
⑮ Objektif koruyucu kilidi serbest bırakma düğmesi	Objektif koruyucuyu çıkarırken kullanın.	Bkz D
⑯ Objektif Kapağı (ön kapak)	—	—
⑰ Objektif Kapağı (arka kapak)	—	—

A Takma ve Çıkarma

Objektifi Takma

1. Fotoğraf makinesini kapatın, gövde kapağını çıkarın ve arka objektif kapağını çıkarın.
2. Objektif üzerindeki montaj işaretini fotoğraf makinesi gövdesi üzerindeki montaj işareti ile hizalayarak objektifi fotoğraf makinesi gövdesi üzerinde konumlandırın ve ardından objektifi yerine oturana kadar saat yönünün tersi yönde döndürün.

Objektifi Çıkarma

1. Fotoğraf makinesini kapatın.
2. Objektifi saat yönünde döndürürken objektif çıkartma düğmesini basılı tutun.

B Objektif Bilgi Paneli

Objektif bir fotoğraf makinesine takıldığında ve fotoğraf makinesi açıkken, objektif bilgi paneli aydınlanır.
- Ekranı gösterildiği gibi değiştirmek için objektif ekran düğmesine basın:

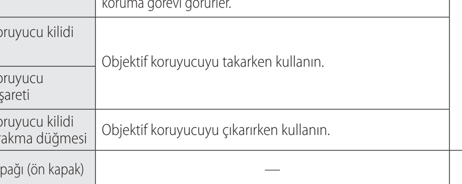

1 Alan derinliği, fotoğraf makinesi **A** veya **M** modundayken görüntülenir.

2 Diyafram yalnızca fotoğraf makinesi **A** veya **M** modundayken görüntülenir. Diğer modlar için ekran resimde gösterilmiştir.

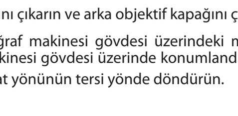

- Netleme modu (**AF** veya **MF**), netleme modu düğmesi kullanılarak seçildiğinde kısa bir süre görüntülenir.
- Panel, fotoğraf makinesi bekleme zamanlayıcısı sona erdiğinde veya yaklaşık 10 saniye boyunca hiçbir objektif işlemi gerçekleştirilmezse otomatik olarak kapanır. Ekranı yeniden etkinleştirmek için ekran düğmesine basın.

Objektif Bilgi Paneli
Netleme mesafesi, alan derinliği ve objektif bilgi panelinde görüntülenen diğer bilgiler yalnızca yaklaşık değerlerdir.

Düzensiz Bokeh
Kısa poz süreleri ve/veya geniş diyaframlarla bokeh şekillendirmesinde düzensizlikler fark edebilirsiniz. Efekt, daha yavaş deklanşör hızları ve/veya daha yüksek f değerleri seçilerek hafifletilebilir.

C Panel Seçenekleri

Metre (**m**) veya fit (**ft**) arasından netleme mesafesi birimini seçmek ya da objektif bilgi panelinin parlaklığını ayarlamak için aşağıdaki adımları izleyin.

1. Ayarları görüntülemek için ekran düğmesini basılı tutun.
   - Birim veya parlaklık seçim seçenekleri görüntülenecektir. Geçerli olarak seçilen öğe yanıp sönecektir.
   - Ekranlar arasında geçiş yapmak için ekran düğmesine basın.

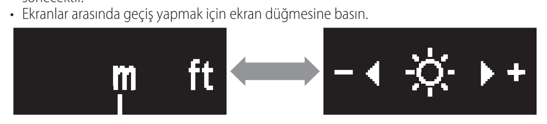

2. Objektif kontrol halkasını kullanarak bir ayar seçin.

Birimler
- Metre (**m**) veya fit (**ft**) arasından seçim yapmak için kontrol halkasını döndürün.

Parlaklık
- Kontrol halkasını "+" (daha parlak) veya "–" (daha koyu) yönde döndürün.
- 6 parlaklık seviyesi arasından seçim yapın.
- Objektif bilgi panelini kapatmak için halkayı ☼ simgesi ☼̸ olarak değişene kadar "–" yönde döndürün.

- Değişiklikleri kaydetmek ve ekranı değiştirmek için ekran düğmesine basın.
- Objektif kontrolleri kullanılarak yaklaşık 5 saniye boyunca hiçbir işlem gerçekleştirilmezse panel seçenekleri ekrandan temizlenecektir. Yapılan tüm değişiklikler kaybolacaktır.

3. Objektif bilgi ekranına geri dönmek için ekran düğmesini basılı tutun.
   - Parlaklık için ☼̸ değerini seçmek objektif bilgi panelini kapatır. Ekranı tekrar açmak için ekran düğmesini basılı tutun.

D Objektif Koruyucuyu Takma ve Çıkarma

Objektif Koruyucuyu Takma
- Objektif koruyucu montaj işaretini, objektif koruyucu hizalama işaretiyle hizalayın (❶) ve ardından montaj işareti, objektif koruyucu kilidi işaretiyle hizalanana kadar (❸) objektif koruyucuyu (❷) döndürün.

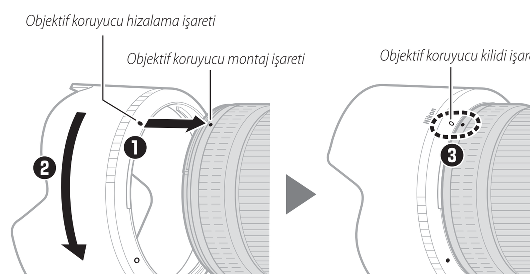

- Ön tarafı çok sıkı tutmak objektif koruyucuyu takmayı veya çıkarmayı zorlaştırabilir. Objektif koruyucuyu döndürürken, tabanındaki objektif koruyucu hizalama işaretine (●) yakın bir yerden tutun.
- Kullanımda değilken, objektif koruyucu ters çevrilebilir ve objektifin üzerine takılabilir.

Objektif Koruyucuyu Çıkarma
- Objektif koruyucu kilidi serbest bırakma düğmesini basılı tutarak (❶), objektif koruyucuyu gösterilen yönde döndürün (❷) ve objektif koruyucuyu objektiften çıkarın (❸).

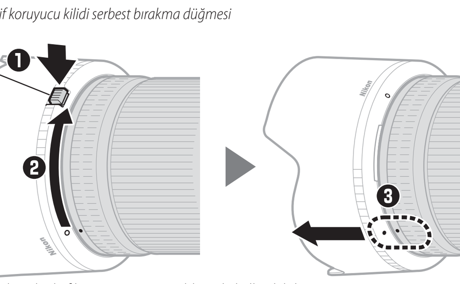

- Aynı prosedür, objektif koruyucu ters çevrildiğinde kullanılabilir.

Objektif Takıldığında

Netleme yaptıktan sonra fotoğraf makinesini kapatıp açarsanız netleme konumu değişebilir. Konunuzun görünmesini beklerken önceden seçtiğiniz bir konuma netleme yaptıysanız resim çekilene kadar fotoğraf makinesini kapatmamanızı öneririz.

AF Yardımcı Aydınlatmalı Fotoğraf Makineleri

Objektif veya objektif koruyucu AF yardımcı aydınlatmasından gelen ışığı engelleyebilir.
- Objektifi, dahili AF yardımcı aydınlatmaları olan fotoğraf makineleriyle kullanmaya dair en son bilgiler için aşağıdaki siteyi ziyaret edin.
https://downloadcenter.nikonimglib.com/

Objektifi Dahili Flaşlı Fotoğraf Makinelerinde Kullanma

Dahili flaştan gelen ışığın, objektif veya objektif koruyucu tarafından engellendiği yerlerde gölgeler görünür olacaktır. Objektif koruyucuyu çekimden önce çıkarın. Ancak objektifin odak uzaklığına ve konuya olan mesafesine bağlı olarak, objektif koruyucu çıkarıldığında bile gölgeler görünebileceğini unutmayın.
- Gölgeler bu objektif bir Z 50'ye takılıyken çekilen fotoğraflarda görünür olacaktır.
- Dahili flaşla çekilen fotoğraflarda, gölgelerin görünmeyeceği odak uzaklıkları ve konu mesafeleri hakkında en son bilgiler için aşağıdaki siteyi ziyaret edin.
https://downloadcenter.nikonimglib.com/

Kullanım Önlemleri

- Fotoğraf makinesini yalnızca objektif kapaklarından veya objektif koruyucudan tutarak kaldırmayın veya tutmayın.
- CPU kontaklarını temiz tutun.
- Objektif lastik montaj contasının hasar görmesi halinde, derhal kullanımı durdurun ve objektif onarım için bir Nikon yetkili servis merkezine götürün.
- Objektif kullanımda değilken objektif kapaklarını yerine takın.
- Objektifi nemli yerlerde veya neme maruz kalabileceği konumlarda bırakmayın. İç mekanizmanın paslanması, onarımı mümkün olmayan hasara neden olabilir.
- Objektifi açık alevlerin yanında veya aşırı derecede sıcak yerlerde bırakmayın. Aşırı ısı, güçlendirilmiş dış yüzeye hasar verebilir veya yüzeyi yamultabilir.
- Sıcaklıktaki hızlı değişimler objektifin içinde ve dışında zarar verici yoğuşmaya neden olabilir. Objektifi sıcak bir ortamdan soğuk bir ortama götürmeden veya tam tersini yapmadan önce, sıcaklıktaki değişimi yavaşlatmak için objektifi bir çantaya veya plastik kılıfa yerleştirin.
- Taşıma sırasında objektifi çiziklerden korumak üzere objektif çantasına yerleştirmenizi öneririz.

Objektifin Bakımı

- Tozu temizlemek normalde objektifin cam yüzeylerini temizlemek için yeterlidir.
- Kir, parmak izi ve diğer yağlı lekeler, az miktarda etanol veya lens temizleyici ile hafifçe nemlendirilmiş yumuşak, temiz, pamuklu bir bez veya üçüncü taraf objektif temizleme mendili kullanarak objektif yüzeyinden temizlenebilir. Parmaklarınızla lekeler bırakmamaya veya objektife dokunmamaya dikkat ederek, merkezden dışarı doğru dairesel hareketler kullanarak nazik bir şekilde silin.
- Objektifi temizlemek için hiçbir zaman boya tineri veya benzen gibi organik çözücüler kullanmayın.
- Nötr Renk (NC) filtreleri (ayrıca edinilebilir) ve benzerleri, ön objektif elemanından korumak için kullanılabilir.
- Naftalin veya kafuru güve toplarıyla ya da doğrudan güneş ışığında saklamayın. Objektif uzun bir süre kullanılmayacaksa küfü ve paslanmayı önlemek için objektifi serin, kuru bir yerde saklayın.

Aksesuarlar

Birlikte Verilen Aksesuarlar

- LC-82B Objektif Kapağı (ön kapak)
- LF-N1 Objektif Kapağı (arka kapak)
- HB-94 Objektif Koruyucu
- CL-C2 Objektif Kılıfı

Objektif Kılıfını Kullanma
- Kılıfın kullanım amacı objektifi düşmelerden veya diğer fiziksel darbelerden değil çiziklerden korumaktır.
- Kılıf su geçirmez değildir.
- Kılıfta kullanılan malzeme silindiğinde veya ıslakken solabilir, rengini akıtabilir, esneyebilir, büzüşebilir veya renk değiştirebilir.
- Tozu yumuşak bir fırça ile temizleyin.
- Su ve lekeler, yüzeyden yumuşak, kuru bir bezle çıkarılabilir. Alkol, benzen, tiner veya diğer uçucu kimyasallar kullanmayın.
- Doğrudan güneş ışığına veya yüksek sıcaklıklara ya da neme maruz kalan yerlerde saklamayın.
- Ekranı veya objektif bileşenlerini temizlemek için kılıfı kullanmayın.
- Taşıma sırasında objektifin kılıftan düşmemesine özen gösterin.

Malzeme: Polyester

Uyumlu Aksesuarlar

82 mm vidalı filtreler

Filtreler
- Tek seferde yalnızca bir filtre kullanın.
- Filtreleri takmadan veya dairesel polarizasyon filtrelerini döndürmeden önce objektif koruyucuyu çıkarın.

Teknik Özellikler

Yuva	Nikon Z objektif yuvası
Odak uzaklığı	50 mm
Maksimum diyafram	f/1.2
Objektif yapısı	15 grupta 17 eleman (2 ED elemanı, 3 asferik eleman ve Nano Kristal ve ARNEO kaplamalı elemanlar dahil)
Görüş açısı	• FX biçimi: 47° • DX biçimi: 31° 30′
Netleme sistemi	Dahili netleme sistemi
Minimum netleme mesafesi	Odak düzleminden 0,45 m
Maksimum reprodüksiyon oranı	0,15×
Diyafram bıçakları	9 (yuvarlak diyafram açıklığı)
Diyafram aralığı	f/1.2 – 16
Filtre boyutu	82 mm (P = 0,75 mm)
Boyutlar	Yakl. 89,5 mm maksimum çap × 150 mm (fotoğraf makinesi objektif bayonet halkasından objektifin ucuna olan mesafe)
Ağırlık	Yakl. 1090 g

Nikon bu ürünün görünümünü, teknik özelliklerini ve performansını istediği zaman ve önceden haber vermeksizin değiştirme hakkını saklı tutar.

Hu Használati útmutató

A termék használata előtt kérjük, figyelmesen olvassa el ezeket az útmutatásokat. Ezenkívül tájékozódjon a fényképezőgép használati útmutatójában is.
- Ez az objektív kizárólag Nikon Z-bajonettes tükör nélküli fényképezőgépekkel való használatra készült.
- A fényképezőgépen futó firmware-t frissítse a legújabb verzióra. Korábbi verzió használata esetén ugyanis előfordulhat, hogy a fényképezőgép nem ismeri fel az objektívet, így bizonyos funkciók nem lesznek elérhetők. A fényképezőgépen futó firmware legújabb verziója az alábbi URL-címen letölthető a Nikon letöltési központjából.
https://downloadcenter.nikonimglib.com/

Saját biztonsága érdekében

Az anyagi károk és személyi sérülések elkerülése érdekében a termék használata előtt olvassa el a „Saját biztonsága érdekében" fejezetben foglaltakat.

A biztonsági útmutatót tartsa a fényképezőgép összes felhasználója számára hozzáférhető helyen.

⚠ **FIGYELMEZTETÉS:** Az ezzel az ikonnal jelzett óvintézkedések figyelmen kívül hagyása halált vagy súlyos sérülést okozhat.

⚠ **FIGYELEM:** Az ezzel az ikonnal jelzett óvintézkedések figyelmen kívül hagyása személyi sérülést vagy anyagi kárt okozhat.

⚠ FIGYELMEZTETÉS

- **Ne szerelje szét és ne alakítsa át a terméket. Ne érintse meg a leejtés vagy más baleset következtében hozzáférhetővé vált belső alkatrészeket.**
Ezen óvintézkedések figyelmen kívül hagyása áramütést vagy más sérülést eredményezhet.
- **Ha bármely rendellenességet észlel, például a termék füstöl, hőt vagy szokatlan szagot áraszt, haladéktalanul válassza le a terméket a fényképezőgép áramforrásáról.**
A további használat tüzet, illetve égési vagy egyéb sérülést okozhat.
- **Tartsa szárazon. Ne érjen a termékhez nedves kézzel.**
Ezen óvintézkedések figyelmen kívül hagyása tüzet vagy áramütést okozhat.
- **Ne használja a terméket gyúlékony por vagy gáz, úgymint propán, benzin vagy aeroszolok jelenlétében.**
Ezen óvintézkedés figyelmen kívül hagyása robbanást vagy tüzet idézhet elő.
- **Az objektíven keresztül ne nézzen közvetlenül a napba vagy más erős fényforrásba.**
Ezen óvintézkedés figyelmen kívül hagyása látáskárosodást okozhat.
- **Tartsa a terméket gyermekektől távol.**
Ezen óvintézkedés figyelmen kívül hagyása sérülést okozhat vagy a termék meghibásodását eredményezheti. Felhívjuk a figyelmét arra is, hogy az apró alkatrészek fulladást okozhatnak. Amennyiben a gyermek a készülék bármely alkatrészét lenyelte, haladéktalanul forduljon orvoshoz.
- **Ne érjen fedetlen kézzel a termékhez rendkívül magas, illetve alacsony hőmérsékletnek kitett helyen.**
Ezen óvintézkedés figyelmen kívül hagyása égési vagy fagyási sérüléshez vezethet.

⚠ FIGYELEM

- **Ne fordítsa hosszabb ideig az objektívet a nap vagy más erős fényforrás felé.**
Az objektív lencséi által összegyűjtött fénysugarak tüzet okozhatnak, vagy károsíthatják a termék belső alkatrészeit. Ellenfényben lévő téma fényképezésénél a nap semmiképpen ne szerepeljen a képen. Amennyiben a nap a kép közelében helyezkedik el, akkor a fényképezőgép által összegyűjtött napsugarak tüzet okozhatnak.
- **Ne hagyja a terméket olyan környezetben, ahol hosszabb ideig lesz kitéve rendkívül magas hőmérsékletnek, például zárt autóban vagy közvetlen napfénynek kitett helyen.**
Ezen óvintézkedés figyelmen kívül hagyása tüzet okozhat vagy a termék meghibásodását eredményezheti.
- **Ne szállítsa úgy a fényképezőgépet és az objektívet, hogy az állványra vagy hasonló tartozékra van szerelve.**
Ezen óvintézkedés figyelmen kívül hagyása sérülést okozhat vagy a termék meghibásodását eredményezheti.

Megjegyzések európai vásárlóink számára

Ez az ikon azt jelzi, hogy az elektromos és elektronikus berendezéseket elkülönítve kell begyűjteni.

Az alábbi információ kizárólag az európai vásárlókra vonatkozik:
- Ezt a terméket külön, erre a célra kijelölt helyen gyűjtsük be. Ne dobja ki háztartási hulladékként.
- Az elkülönített begyűjtés és az újrahasznosítás segít a természeti erőforrások megóvásában, valamint megelőzi a helytelen ártalmatlanítás miatt bekövetkező, az emberi egészségre és a környezetre káros hatásokat.
- Amennyiben bővebb információt szeretne kapni, lépjen kapcsolatba a viszonteladóval vagy a hulladékkezelésért felelős helyi szervekkel.

Az objektív használata

Az objektív részeinek neve és funkciója

A számok a lap bal oldalán található ábrára utalnak.

① Objektív fényellenző bajonett jelölés	Az objektív fényellenzőjének rögzítésekor használatos.	Lásd: D
② Gumi markolat	—	—
③ Élességállító gyűrű	Kézi élességállításhoz használatos. • Automatikus élességállítás használata során beállíthatja kézzel az élességet úgy, hogy a kioldógombot félig lenyomva tartva elforgatja a gyűrűt; élességállítást követően a felvételkészítéshez nyomja le teljesen a kioldógombot.	—
④ Objektív információs kijelző	Megtekintheti a fókusztávolságot, a mélységélességet és egyéb információkat.	Lásd: B, C
⑤ Vezérlőgyűrű	Elforgatásával beállíthatja egy, a fényképezőgéppel hozzárendelt beállítás, például a [Rekesz] vagy az [Expozíciókompenzáció] értékét. További információkért lásd az [Egyéni vezérlőkiosztás], az [Egyéni vezérlők] vagy az [Egyéni vezérlők (fényképezés)] leírását a fényképezőgép használati útmutatójában.	—
⑥ Objektív-csatlakoztatási jelölés	Akkor használatos, amikor az objektívet a fényképezőgépre rögzíti.	Lásd: A
⑦ Objektívbajonett gumitömítés	—	—
⑧ CPU érintkezők	Adatok fényképezőgépre, illetve fényképezőgépről való továbbítására szolgál.	—
⑨ **L-Fn** gomb	Megnyomásával végrehajthat egy, a fényképezőgéppel kiosztott funkciót. További információkért lásd az [Egyéni vezérlőkiosztás], az [Egyéni vezérlők] vagy az [Egyéni vezérlők (fényképezés)] leírását a fényképezőgép használati útmutatójában.	—
⑩ Kijelzőgomb	Elmentheti a beállításokat, vagy kiválaszthatja az objektív információs kijelzőn megjelenő adatokat.	Lásd: B, C
⑪ Élességállítási mód kapcsoló (A M)	Az élességállítási mód kiválasztására szolgál. • **A**: Automatikus élességállítás • **M**: Kézi élességállítás Felhívjuk a figyelmét arra, hogy a kiválasztott beállítástól függetlenül az élességet kézzel kell beállítania, ha a fényképezőgép vezérlőgombjaival kézi élességállítási módot választott.	—
⑫ Objektív fényellenző	Az objektív fényellenzője kizárja a szórt fényt, amely egyébként becsillanást vagy szellemképet okozna. A fényellenző emellett védi is az objektívet.	Lásd: D
⑬ Objektív fényellenző zár jelölés	Az objektív fényellenzőjének rögzítésekor használatos.	Lásd: D
⑭ Objektív fényellenző illeszkedés jelölés	Az objektív fényellenzőjének rögzítésekor használatos.	Lásd: D
⑮ Objektív fényellenző zár kioldó gombja	Az objektív fényellenzőjének eltávolítására használatos.	Lásd: D
⑯ Objektívsapka (első sapka)	—	—
⑰ Objektívsapka (hátsó sapka)	—	—

A Rögzítés és eltávolítás

Az objektív rögzítése

1. Kapcsolja ki a fényképezőgépet, távolítsa el a vázsapkát, és vegye le a hátsó objektívsapkát.
2. Az objektív csatlakoztatási jelölését a fényképezőgép vázán lévő csatlakoztatási jelöléssel egy vonalban tartva helyezze az objektívet a gépvázra, majd forgassa az objektívet balra, amíg a helyére nem kattan.

Az objektív eltávolítása

1. Kapcsolja ki a fényképezőgépet.
2. Az objektívkioldó gombot lenyomva tartva forgassa jobbra az objektívet.

B Az objektív információs kijelző

Az objektív információs kijelző világít, amikor az objektívet fényképezőgéphez rögzítette és bekapcsolta a fényképezőgépet.
- Az objektív kijelzőgombjának megnyomásával az alábbi sorrendben léptetheti a kijelzőt:

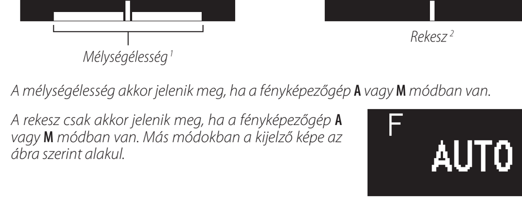

1 A mélységélesség akkor jelenik meg, ha a fényképezőgép **A** vagy **M** módban van.

2 A rekesz csak akkor jelenik meg, ha a fényképezőgép **A** vagy **M** módban van. Más módokban a kijelző képe az ábra szerint alakul.

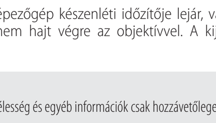

- Amikor az élességállítási mód kapcsolóval kiválasztja az élességállítási módot (**AF** vagy **MF**), a kiválasztott mód rövid ideig megjelenik a kijelzőn.
- A kijelző automatikusan kikapcsol, amikor a fényképezőgép készenléti időzítője lejár, vagy amikor mintegy 10 másodpercig semmilyen műveletet nem hajt végre az objektívvel. A kijelző újbóli aktiválásához nyomja meg a kijelzőgombot.

Az objektív információs kijelző
Az objektív információs kijelzőn megjelenő fókusztávolság, mélységélesség és egyéb információk csak hozzávetőleges értékek.

Szabálytalan bokeh formák
Rövid záridők és/vagy széles rekesz használatakor szabálytalan bokeh formák jelentkezhetnek. Ez a hatás hosszabb záridők és/vagy magasabb F-értékek kiválasztásával mérsékelhető.

C A kijelző beállításai

Az alábbi lépések segítségével kiválaszthatja a fókusztávolság mértékegységét a méter (**m**) és láb (**ft**) lehetőségek közül, továbbá beállíthatja az objektív információs kijelző fényerejét.

1. A beállítások megjelenítéséhez tartsa lenyomva a kijelzőgombot.
   - Megjelennek a mértékegység vagy a fényerő kiválasztására szolgáló beállítások. Az aktuálisan kiválasztott menüpont villog.
   - A kijelzők közötti váltáshoz nyomja meg a kijelzőgombot.

2. Az objektív vezérlőgyűrűjével válassza ki a kívánt beállítást.

Mértékegységek
- A vezérlőgyűrű elforgatásával válasszon a méter (**m**) vagy láb (**ft**) lehetőségek közül.

Fényerő
- Forgassa a vezérlőgyűrűt a „+" (világosabb) vagy a „–" (sötétebb) irányba.
- 6 fényerőszint közül választhat.
- Az objektív információs kijelző kikapcsolásához forgassa a gyűrűt a „–" irányba mindaddig, amíg a ☼ ikon ☼̸ ikonra változik.

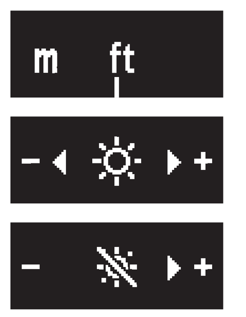

- A módosítások mentéséhez és a kijelző váltásához nyomja meg a kijelzőgombot.
- Ha mintegy 5 másodpercig nem végez műveletet az objektív vezérlőgombjaival, a beállítások eltűnnek a kijelzőről. Ez esetben a módosítások elvesznek.

3. Ha vissza kíván lépni az objektív információs kijelzőre, tartsa lenyomva a kijelzőgombot.
   - A ☼̸ fényerő-beállítás kiválasztása esetén az objektív információs kijelző kikapcsol. A kijelző újbóli bekapcsolásához tartsa lenyomva a kijelzőgombot.

D Az objektív fényellenzőjének rögzítése és eltávolítása

Az objektív fényellenzőjének csatlakoztatása
- Igazítsa az objektív fényellenző bajonett jelölését az objektív fényellenző illeszkedés jelöléséhez (❶), majd forgassa el az objektív fényellenzőt (❷), amíg a bajonett jelölés egy vonalba nem kerül az objektív fényellenző zár jelölésével (❸).

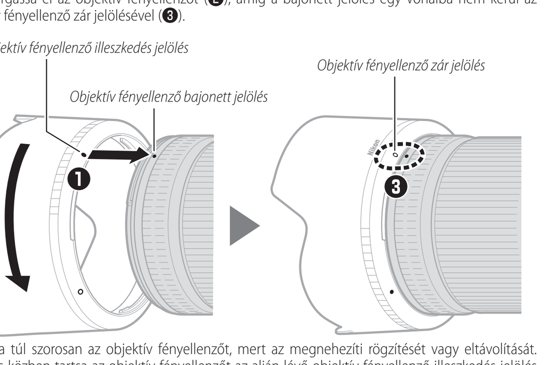

- Ne fogja túl szorosan az objektív fényellenzőt, mert az megnehezíti rögzítését vagy eltávolítását. Forgatás közben tartsa az objektív fényellenzőt az alján lévő objektív fényellenző illeszkedés jelölés (●) közelében.
- A használaton kívüli objektív fényellenzőt megfordíthatja és rögzítheti az objektívre.

Az objektív fényellenzőjének eltávolítása
- Az objektív fényellenző zár kioldó gombját lenyomva tartva (❶) forgassa el az objektív fényellenzőt az ábrán jelölt irányba (❷), majd vegye le az objektívről (❸).

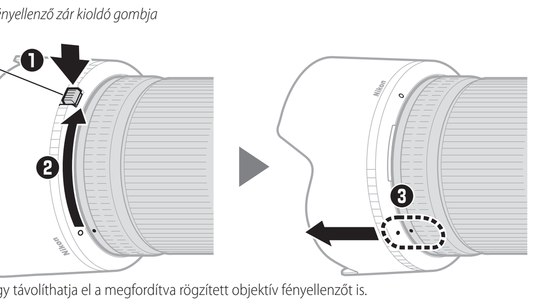

- Ugyanígy távolíthatja el a megfordítva rögzített objektív fényellenzőt is.

Rögzített objektív esetén

Amennyiben az élességállítást követően ki-, majd bekapcsolja a fényképezőgépet, megváltozhat a fókuszpozíció. Amennyiben a téma felbukkanására várva már előre beállította egy adott terület élességét, azt ajánljuk, hogy a kép elkészítéséig ne kapcsolja ki a fényképezőgépet.

AF-segédfénnyel rendelkező fényképezőgépek

Az objektív vagy az objektív fényellenző kitakarhatja a fényképezőgép AF-segédfénye által kibocsátott fényt.
- Az objektív beépített AF-segédfénnyel rendelkező fényképezőgépekkel történő használatára vonatkozó legfrissebb információkról az alábbi oldalon tájékozódhat.
https://downloadcenter.nikonimglib.com/

Az objektív használata beépített vakuval rendelkező fényképezőgépekkel

Árnyék jelenik meg azokon a képterületeken, ahol a beépített vaku fényét kitakarja az objektív vagy az objektív fényellenző. Fényképezés előtt távolítsa el az objektív fényellenzőt. Az objektív gyújtótávolságától és a téma távolságától függően azonban akkor is megjelenhet árnyék, ha eltávolította az objektív fényellenzőt.
- A képeken árnyék jelenik meg, ha az objektívet Z 50 készülékre rögzíti.
- Ha szeretné tudni, hogy mely gyújtótávolságoknál és témától való távolságoknál nem jelentkezik árnyék a beépített vakuval készített képeken, látogasson el a legfrissebb információkat tartalmazó alábbi oldalra.
https://downloadcenter.nikonimglib.com/

A használatra vonatkozó óvintézkedések

- Ne emelje fel és ne tartsa az objektívet vagy a fényképezőgépet csak az objektívsapkánál vagy az objektív fényellenzőnél fogva.
- Tartsa tisztán a CPU érintkezőket.
- Ha az objektívbajonett gumitömítése sérült, azonnal fejezze be a használatot, és az objektívet vigye el egy hivatalos Nikon szervizbe javításra.
- Helyezze vissza az objektívsapkákat, amikor nem használja az objektívet.
- Ne hagyja az objektívet párás helyen, illetve olyan környezetben, ahol nedvesség érheti. A belső mechanizmus rozsdásodása helyrehozhatatlan károsodást okozhat.
- Ne hagyja az objektívet nyílt láng közelében vagy egyéb forró környezetben. Magas hő hatására károsodhat vagy deformálódhat a megerősített műanyagból készült külső borítás.
- A hőmérséklet gyors változása káros páralecsapódást idézhet elő az objektív belső és külső felületén. Mielőtt az objektívet meleg környezetből hidegbe vinné, vagy fordítva, helyezze zacskóba vagy műanyag táskába, amely lassítja a hőmérséklet változását.
- Az objektívet szállítás előtt ajánlatos visszahelyezni a táskájába, hogy védve legyen a karcolások ellen.

Az objektív kezelése

- Az objektív üvegfelületeinek tisztításához általában elegendő, ha eltávolítja róluk a port.
- A foltok, ujjlenyomatok és egyéb olajos szennyeződések kis mennyiségű etanollal vagy lencsetisztító folyadékkal megnedvesített puha, tiszta pamut törlőruhával vagy más gyártótól beszerezhető lencsetisztító kendővel távolíthatók el az objektív felületéről. Középről kifelé haladva, körkörös mozdulatokkal óvatosan tisztítsa a felületet, ügyelve arra, hogy ne hagyjon foltokat és ne érjen ujjával az objektívhez.
- Soha ne alkalmazzon szerves oldószereket, mint pl. hígítót vagy benzolt az objektív tisztításához.
- Az elülső objektívelem védelmét külön beszerezhető semleges (Neutral Color, NC) szűrőkkel és hasonló kiegészítőkkel biztosíthatja.
- Ne tárolja naftalinnal vagy kámforos molyirtóval, illetve közvetlen napfénynek kitett helyen. A hosszabb ideig használaton kívül helyezett objektívet a penészesedés és rozsdásodás megelőzése érdekében tárolja hűvös, száraz helyen.

Tartozékok

A készülékkel szállított tartozékok

- LC-82B objektívsapka (első sapka)
- LF-N1 objektívsapka (hátsó sapka)
- HB-94 objektív fényellenző
- CL-C2 objektívtáska

Az objektívtáska használata
- Az objektívtáska a karcolásoktól óvja az objektívet, leejtés vagy más fizikai behatás esetén azonban nem nyújt védelmet.
- Az objektívtáska nem vízálló.
- Az objektívtáska anyaga dörzsölés vagy nedvesség hatására kifakulhat, eresztheti vagy megváltoztathatja színét, kinyúlhat vagy összemehet.
- A táskára tapadt port puha kefével távolítsa el.
- A táska felületén lévő víz és foltok puha, száraz törlőkendővel távolíthatók el. Ne használjon alkoholt, benzolt, hígítót vagy más illékony vegyszert.
- Ne tárolja közvetlen napfényes, magas hőmérsékletnek vagy nedvességnek kitett helyen.
- Ne használja az objektívtáskáját a monitor és az objektívelemek tisztítására.
- Ügyeljen arra, hogy szállítás közben az objektív ne essen ki a táskából.

Anyaga: Poliészter

Kompatibilis tartozékok

82 mm-es rácsavarható szűrők

Szűrők
- Egyszerre csak egy szűrőt használjon.
- Szűrő rögzítése, illetve körkörös polarizációs szűrő elforgatása előtt távolítsa el az objektív fényellenzőt.

Műszaki jellemzők

Bajonett	Nikon Z-bajonett
Gyújtótávolság	50 mm
Maximális rekesz	f/1.2
Objektív felépítése	17 objektívelem 15 csoportban (2 ED objektívelemmel, 3 aszferikus objektívelemmel, valamint nanokristály és ARNEO bevonatú objektívelemekkel)
Látószög	• FX-formátum: 47° • DX-formátum: 31° 30′
Élességállítási rendszer	Belső élességállító rendszer
Minimális fókusztávolság	0,45 m a képsíktól
Maximális leképezési arány	0,15×
Lamellás fényrekeszek	9 (lekerekített fényrekesz)
Rekesztartomány	f/1.2 – 16
Szűrőtoldalék mérete	82 mm (P = 0,75 mm)
Méretek	Kb. 89,5 mm maximális átmérő × 150 mm (a fényképezőgép bajonett peremétől az objektív végéig mért távolság)
Tömeg	Kb. 1090 g

A Nikon fenntartja a jogot, hogy a termék megjelenését, műszaki jellemzőit és teljesítményét bármikor, előzetes bejelentés nélkül megváltoztassa.

© 2020 Nikon Corporation