SONY

Справочное руководство

Цифровой фотоаппарат со сменным объективом

ILCE-6500 α6500

Используйте данное руководство в случае возникновения каких-либо проблем или каких-либо вопросов относительно вашего изделия.

Как прикрепить к снимкам информацию о местоположении

Вы можете записать на снимках информацию о местоположении. Информацию о местоположении можно получить с помощью смартфона.

Сенсорная фокусировка

Вы можете выбрать объект для фокусировки с помощью сенсорной операции в режимах фотосъемки и видеозаписи.

Информация о совместимости объектива ILCE-6500

На данном веб-сайте приведена информация о совместимости объектива. (Откроется другое окно.)

Названия частей/значков и индикаторов

Названия частей

Обозначение частей
Объектив E 18-135 mm F3.5-5.6 OSS (прилагается к ILCE-6500M)

Основные операции

Использование колесика управления
Использование пунктов MENU
Использование кнопки Fn (Функция)
Как использовать экран Quick Navi
Использование рычажка переключения AF/MF/AEL
Как использовать клавиатуру

Значки и индикаторы

Список значков на экране
Переключение экранной индикации (во время съемки/воспроизведения)
Кнопка DISP (Монитор/Видоискатель)

Подготовка камеры

Проверка камеры и комплектации

Зарядка аккумулятора

Вставка/извлечение аккумулятора
Зарядка аккумулятора в то время, когда он вставлен в камеру
Зарядка путем подключения к компьютеру
Время работы аккумулятора и количество доступных для записи снимков
Подача питания от сетевой розетки
Примечание об аккумуляторе
Примечания по зарядке аккумулятора

Установка карты памяти (продается отдельно)

Вставка/извлечение карты памяти
Используемые карты памяти
Примечания относительно карты памяти

Присоединение объектива

Установка/снятие объектива
Прикрепление светозащитной бленды объектива

Прикрепление аксессуаров

Установочный адаптер

Установочный адаптер LA-EA1/LA-EA3

Установочный адаптер LA-EA2/LA-EA4

Установка языка, даты и времени

Встроенная справка

Съемка

Фотосъемка

Фокусировка

Режим фокусиров.

Автофокусировка

Область фокусир.

Фазодетекторный АФ

Стандарт фокусир.

Управл.AF/MF

AF с затвором (фотоснимок)

AF Включен

AF на глаз

AF в фокус. лупе (фотоснимок)

Центр. следящ. AF

Предварител. AF (фотоснимок)

Eye-Start AF (фотоснимок)

Устан.приор.в AF-S

Устан.приор.в AF-C

Подсветка AF (фотоснимок)

Авт.очистка обл.AF

Отобр.зону непр.AF

Микрорегулир.AF

Система AF (фотоснимок)

Фокусировка вручную

Ручной фокус
Прямая ручная фокусировка (DMF)
Фокусиров. лупа
Помощь для MF (фотоснимок)
Время увел. фокус.
Ур. выдел. контур.
Цвет выдел. контур.

Выбор режима протяжки (непрерывная съемка/таймер автоспуска)

Режим протяжки
Непрерыв. Съемка
Автоспуск
Автоспуск (непр.)
Непрер. брекетинг
Покадр. брекетинг
Индикатор во время серийной съемки
Брекетинг WB
Брекетинг DRO
Установки брекет.

Использование сенсорных функций

Сенсорн. управлен.
Сенсорная фокусировка
Настр. обл. тачпада
Тачпад (вертикал.)

Выбор размера фотоснимка/качества изображения

Размер изобр. (фотоснимок)
Формат (фотоснимок)
Качество (фотоснимок)
Панорама: размер
Панорама: направ.

Выбор режима съемки

Список функций диска режимов
Интеллект. Авто
Супер авторежим
Изв.изоб.супер а/р.
Переключение автоматического режима (Режим Авто)
О распознавании сцен
Преимущества автоматической съемки
Программное авто
Приор. диафрагмы
Приор. выдержки
Ручной экспозиция
Съемка с ручной выдержкой
Панорамный обзор
Выбор сцены
Вызов (Настройки съемки1/Настройки съемки2)
Видео/Замед.&уск.

Настройка режимов экспозиции/экспозамера

Коррек.экспоз.
Кор.Ev диска/колес
Инстр. настр. эксп.
Шаг экспозиции
Режим измер.
Тчк экспонометра
Блокировка AE
AEL с выдержкой (фотоснимок)
Настр.станд.эксп.
Уст.корр.эксп.
Зебра

Коррекция яркости и контрастности

Опт.Д-диап. (DRO)

Авто HDR

Выбор чувствительности ISO

ISO

ISO AUTO мин. выд.

Использование зума

Функции зуммирования доступны с данным изделием

Увеличение четкости изображения/цифровой зум (Увеличение)

Настр. увеличения

О масштабе увеличения

Повор. кольца зума

Баланс белого

Баланс белого

Устан.приор.в AWB

Получение основного белого цвета в режиме [Пользоват. настр.]

Выбор режима эффекта

Творческ. стиль

Эффект рисунка

Эфф. мягк. кожи (фотоснимок)

Авто кадриров. (фотоснимок)

Цвет. простран. (фотоснимок)

Установки затвора

Спуск б/объектива

Спуск без карты

Бесшум. съемка (фотоснимок)

Эл. пер. штор. затв.

Уменьшение размытости

SteadyShot

Настройки SteadyS.

Коррекция объектива

Коррекц. объектива: Коррекц. затенения

Коррекц. объектива: Корр. хром. аберр.
Коррекц. объектива: Коррек. дисторсии

Шумоподавление

ШП длит. экспоз. (фотоснимок)
ШП высокого ISO (фотоснимок)

Распознавание лиц

Улыб./Распоз. Лиц
Регистрация лиц (Новая регистрация)
Регистрация лиц (Изменение приоритета)
Регистрация лиц (Удалить)

Использование вспышки

Использование вспышки
Ум.эфф.кр.глаз
Режим вспышки
Кор.эксп.вспыш.
Блокировка FEL
Съемка с беспроводной вспышкой

Видеосъемка

Видеосъемка
Форматы видеозаписи
Формат файла (видеосъемка)
Параметры зап. (видеосъемка)
Замед.&уск.наст.
Двойная ЗАП видео
Запись звука
Отобр. ур. звука
Уров. записи звука
Умен. шума ветра
Профиль изображ.
Поддержка Gamma

Авто медл. затв. (видеосъемка)
Скорость АФ (видеосъемка)
Чувств. след. AF (видеосъемка)
Настройки TC/UB
Перекл.отоб.TC/UB
Кнопка MOVIE
Отображ. метки (видеосъемка)
Настр. метки (видеосъемка)
Выб. вывода 4K (видеосъемка)
Просмотр
Просмотр изображений
Воспроизведение фотоснимков
Увеличение воспроизводимого изображения (зум при воспроизведении)
Автоматический поворот записанных снимков (Поворот отображ.)
Поворот изображения (Повернуть)
Воспроизведение панорамных изображений
Воспроизведение видеозаписей
Параметры громк.
Фотосъемка
Воспроизведение снимков на индексном экране (Индекс изображ.)
Переключение между фотоснимками и видеозаписями (Режим просмотра)
Воспроизведение снимков с помощью слайд-шоу (Слайд-шоу)
Защита данных
Защита снимков (Защита)
Обозначение снимков для печати (DPOF)
Установка печати (Укажите печать)
Удаление снимков
Удаление отображаемого снимка
Удаление нескольких выбранных снимков (Удалить)
Подтвержд.удал.

Просмотр изображений на телевизоре

Просмотр снимков на телевизоре с помощью кабеля HDMI

Настройка камеры

Регистрация часто используемых функций

Память (Настройки съемки1/Настройки съемки2)

Назначение выбранных функций кнопке

Польз. клав.(Съем.)/Польз. кл.(Воспр.)

Настр. меню функ.

Настройка функций диска

Устан.диска/колес.

Блок. диска/колес.

Проверка изображений до/после записи

Авто.просмотр

Предпросмотр ГР

Просм. готов. фото.

Отображ. Live View

Установки монитора/видоискателя

Сетка

FINDER/MONITOR

Выкл. ЖК-монитор

Яркость монитора

Яркость видоискат.

Цвет.темп. видоиск.

Част.кадр. в/иск. (фотоснимок)

Качество отображ.

Контроль яркости

Установки карты памяти

Форматировать

Номер файла

Устан. имя файла

Показ. инф. о носит
Выбор папк. записи
Создать папку
Название папки
Восстан. БД изобр.
Парам. Выгрузки (Eye-Fi)

Установки камеры

Звуковые сигн.
Мозаичное меню
Спр. д-ка выб. реж.
Время нач. энергоз.
Темп. авт.выкл.пит.
ПДУ
Перекл. NTSC/PAL
Настройки HDMI: Разрешение HDMI
Настройки HDMI: Вывод 24p/60p (видео) (Только для 1080 60i-совместимых моделей)
Настройки HDMI: Показ инф. о HDMI
Настройки HDMI: Вывод TC (видеосъемка)
Настройки HDMI: Управление REC (видеосъемка)
Настройки HDMI: КОНТР. ПО HDMI
USB-соединение
Настройка USB LUN
USB питание
Настр. "Удален. ПК": Место сохр. снимка
Настр. "Удален. ПК": RAW+JCox.изоб.ПК
Язык
Настр. даты/врем.
Часовой пояс
Инф. об авт. правах
Модель

Логотип сертифик. (Только для некоторых моделей)
Демонстр. режим

Инициализация камеры

Заводск. настройка

Использование беспроводных функций

Соединение данного изделия и смартфона

PlayMemories Mobile
Управление камерой с помощью смартфона Android (NFC Пульт ДУ в одно касание)
Управление камерой с помощью смартфона Android (QR code)
Управление камерой с помощью смартфона Android (SSID)
Управление камерой с помощью iPhone или iPad (QR code)
Управление камерой с помощью iPhone или iPad (SSID)

Передача изображений на смартфон

Отправ. на смартф.
Отправка снимков в смартфон Android (Обмен в одно касание NFC)

Передача изображений на компьютер

Отправить на комп.

Передача изображений на телевизор

Просмотр на ТВ

Считывание информации о местоположении со смартфона

Настр. связ. с пол.

Изменение установок беспроводного соединения

Режим полета
Настройки Wi-Fi: Нажать WPS
Настройки Wi-Fi: Руч. настр. тчк дост.
Редакт. назв. устр.
Настройки Wi-Fi: Отобр. MAC-адрес
Настройки Wi-Fi: Сбр. SSID/Пароль
Сброс. настр. сети

PlayMemories Camera Apps

О PlayMemories Camera Apps

PlayMemories Camera Apps

Рекомендуемая конфигурация компьютера

Установка приложений

Создание учетной записи службы

Загрузка приложений

Загрузка приложений непосредственно в изделие с помощью функции Wi-Fi

Запуск приложений

Запуск загруженного приложения (Список приложен.)

Вызов приложения с помощью [Одно касание(NFC)]

Управление приложениями

Удаление приложений

Изменение порядка приложений

Проверка информации об учетной записи PlayMemories Camera Apps

Использование компьютера

Рекомендуемая конфигурация компьютера

Программное обеспечение для компьютеров Mac

Импортирование изображений для использования на компьютере

PlayMemories Home

Установка PlayMemories Home

Подключение камеры к компьютеру

Импортирование изображений в компьютер без использования PlayMemories Home

Отсоединение камеры от компьютера

Получение изображений RAW (Image Data Converter)

Image Data Converter

Установка Image Data Converter

Управление камерой с компьютера (Remote Camera Control)

Remote Camera Control

Установка Remote Camera Control

Создание диска с видеозаписями

Выбор диска для создания
Создание дисков Blu-ray из видеозаписей с качеством изображения высокой четкости
Создание дисков DVD (запись дисков AVCHD) из видеозаписей с качеством изображения высокой четкости
Создание дисков DVD из видеозаписей с качеством изображения стандартной четкости

Список пунктов меню

Использование пунктов MENU

Настройки съемки1

Качество (фотоснимок)
Размер изобр. (фотоснимок)
Формат (фотоснимок)
Панорама: размер
Панорама: направ.
ШП длит. экспоз. (фотоснимок)
ШП высокого ISO (фотоснимок)
Цвет. простран. (фотоснимок)
Коррекц. объектива: Коррекц. затенения
Коррекц. объектива: Корр. хром. аберр.
Коррекц. объектива: Коррек. дисторсии
Переключение автоматического режима (Режим Авто)
Выбор сцены
Изв.изоб.супер а/р.
Режим протяжки
Установки брекет.
Вызов (Настройки съемки1/Настройки съемки2)
Память (Настройки съемки1/Настройки съемки2)
Режим фокусиров.
Устан.приор.в AF-S
Устан.приор.в AF-C
Область фокусир.
Подсветка AF (фотоснимок)

- Центр. следящ. AF
- Система AF (фотоснимок)
- AF с затвором (фотоснимок)
- Предварител. AF (фотоснимок)
- Eye-Start AF (фотоснимок)
- Авт.очистка обл.AF
- Отобр.зону непр.AF
- Микрорегулир.AF
- Коррек.экспоз.
- ISO
- ISO AUTO мин. выд.
- Режим измер.
- Тчк экспонометра
- Шаг экспозиции
- AEL с выдержкой (фотоснимок)
- Настр.станд.эксп.
- Режим вспышки
- Кор.эксп.вспыш.
- Уст.корр.эксп.
- Ум.эфф.кр.глаз
- Баланс белого
- Устан.приор.в AWB
- Опт.Д-диап. (DRO)
- Авто HDR
- Творческ. стиль
- Эффект рисунка
- Профиль изображ.
- Эфф. мягк. кожи (фотоснимок)
- Фокусиров. лупа
- Время увел. фокус.

AF в фокус. лупе (фотоснимок)
Помощь для MF (фотоснимок)
Ур. выдел. контур.
Цвет выдел. контур.
Улыб./Распоз. Лиц
Регистрация лиц (Новая регистрация)
Регистрация лиц (Изменение приоритета)
Регистрация лиц (Удалить)
Авто кадриров. (фотоснимок)

Настройки съемки2

Видео/Замед.&уск.
Формат файла (видеосъемка)
Параметры зап. (видеосъемка)
Замед.&уск.наст.
Двойная ЗАП видео
Скорость АФ (видеосъемка)
Чувств. след. AF (видеосъемка)
Авто медл. затв. (видеосъемка)
Запись звука
Уров. записи звука
Отобр. ур. звука
Умен. шума ветра
Отображ. метки (видеосъемка)
Настр. метки (видеосъемка)
Бесшум. съемка (фотоснимок)
Эл. пер. штор. затв.
Спуск б/объектива
Спуск без карты
SteadyShot
Настройки SteadyS.

Увеличение четкости изображения/цифровой зум (Увеличение)
Настр. увеличения
Повор. кольца зума
Кнопка DISP (Монитор/Видоискатель)
FINDER/MONITOR
Част.кадр. в/иск. (фотоснимок)
Зебра
Сетка
Инстр. настр. эксп.
Отображ. Live View
Авто.просмотр
Польз. клав.(Съем.)/Польз. кл.(Воспр.)
Настр. меню функ.
Устан.диска/колес.
Кор.Ev диска/колес
Кнопка MOVIE
Блок. диска/колес.
Звуковые сигн.

Беспровод- ная

Отправ. на смартф.
Отправить на комп.
Просмотр на ТВ
Вызов приложения с помощью [Одно касание(NFC)]
Режим полета
Настройки Wi-Fi: Нажать WPS
Настройки Wi-Fi: Руч. настр. тчк дост.
Настройки Wi-Fi: Отобр. MAC-адрес
Настройки Wi-Fi: Сбр. SSID/Пароль
Настр-ки Bluetooth
Настр. связ. с пол.

Редакт. назв. устр.
Сброс. настр. сети

Приложение

Запуск загруженного приложения (Список приложен.)
Введение

Воспроизве- дение

Удаление нескольких выбранных снимков (Удалить)
Переключение между фотоснимками и видеозаписями (Режим просмотра)
Воспроизведение снимков на индексном экране (Индекс изображ.)
Автоматический поворот записанных снимков (Поворот отображ.)
Воспроизведение снимков с помощью слайд-шоу (Слайд-шоу)
Поворот изображения (Повернуть)
Увеличение воспроизводимого изображения (зум при воспроизведении)
Защита снимков (Защита)
Установка печати (Укажите печать)
Фотосъемка

Настройка

Яркость монитора
Яркость видоискат.
Цвет.темп. видоиск.
Поддержка Gamma
Параметры громк.
Парам. Выгрузки (Eye-Fi)
Мозаичное меню
Спр. д-ка выб. реж.
Подтвержд.удал.
Качество отображ.
Время нач. энергоз.
Темп. авт.выкл.пит.
Перекл. NTSC/PAL

Режим очистки
Сенсорн. управлен.
Настр. обл. тачпада
Демонстр. режим
Настройки TC/UB
ПДУ
Настройки HDMI: Разрешение HDMI
Настройки HDMI: Вывод 24p/60p (видео) (Только для 1080 60i-совместимых моделей)
Настройки HDMI: Показ инф. о HDMI
Настройки HDMI: Вывод TC (видеосъемка)
Настройки HDMI: Управление REC (видеосъемка)
Настройки HDMI: КОНТР. ПО HDMI
Выб. вывода 4K (видеосъемка)
USB-соединение
Настройка USB LUN
USB питание
Настр. "Удален. ПК": Место сохр. снимка
Настр. "Удален. ПК": RAW+JCох.изоб.ПК
Язык
Настр. даты/врем.
Часовой пояс
Инф. об авт. правах
Форматировать
Номер файла
Устан. имя файла
Выбор папк. записи
Создать папку
Название папки
Восстан. БД изобр.
Показ. инф. о носит

Модель
Логотип сертифик. (Только для некоторых моделей)
Заводск. настройка
Меры предосторожности/Данное изделие
Меры предосторожности
Об очистке
Чистка датчика изображения
Режим очистки
Количество доступных для записи снимков
Доступное время видеозаписи
Использование адаптера переменного тока/зарядного устройства за границей
Формат AVCHD
Лицензия
Технические характеристики
Товарные знаки
При возникновении проблем
Поиск и устранение неисправностей
Предупреждающие сообщения

4-689-271-12(1) Copyright 2016 Sony Corporation

Цифровой фотоаппарат со сменным объективом
ILCE-6500 α6500

Обозначение частей

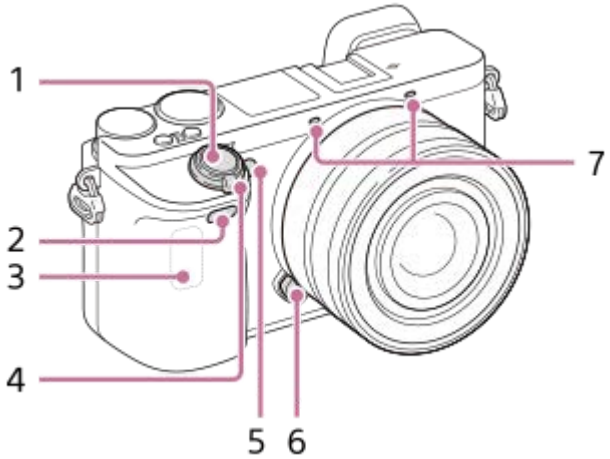

Когда объектив снят

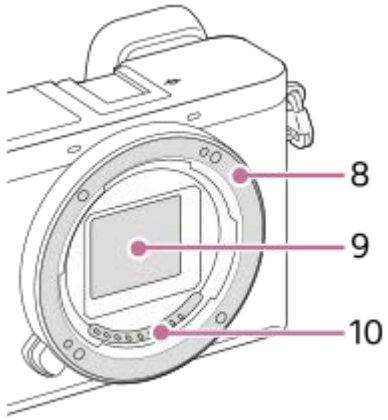

1. Кнопка затвора
2. Датчик дистанционного управления
3. Антенна Wi-Fi (встроенная)
4. Выключатель ON/OFF (Питание)
5. Лампочка таймера автоспуска/Подсветка АФ
6. Кнопка отсоединения объектива
7. Микрофон*
8. Байонет
9. Датчик изображения**
10. Контакты подсоединения объектива**

* Не закрывайте данную часть во время видеозаписи. Это может привести к возникновению шумов или снижению громкости.
** Не прикасайтесь непосредственно к этой части.

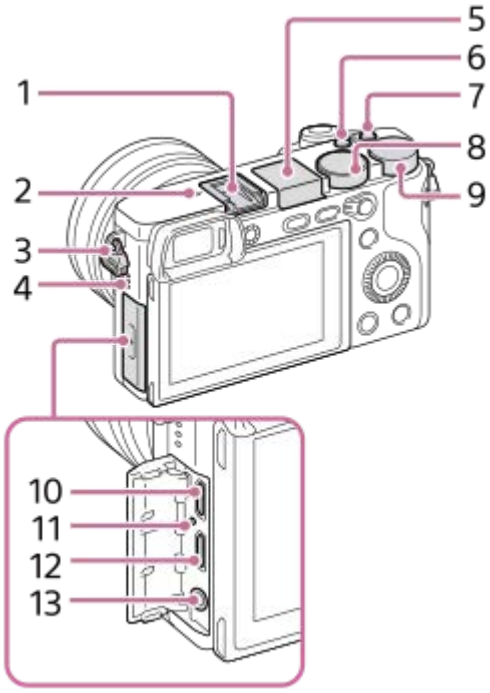

1. Многоинтерфейсный разъем*
   - Некоторые аксессуары могут не входить до конца и выступать назад из многоинтерфейсного разъема. Тем не менее, если аксессуар вставлен до переднего конца разъема, соединение будет выполнено.

2. ⊖ Метка положения датчика изображения
   - Датчик изображения представляет собой датчик, преобразующий свет в электрический сигнал. Метка ⊖ показывает расположение датчика изображения. При измерении точного расстояния между камерой и объектом обращайтесь к положению горизонтальной линии.
     Расстояние от поверхности контактов подсоединения объектива до датчика изображения примерно 18 мм.

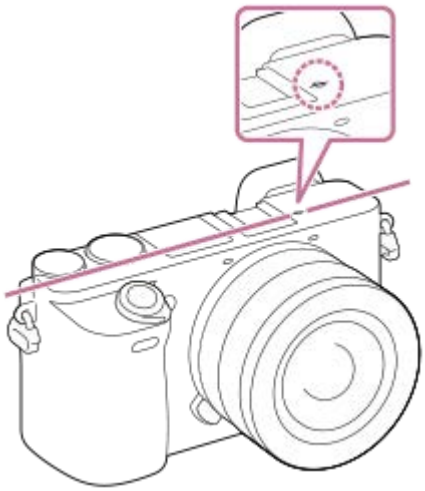

   - Если объект расположен к объективу ближе, чем минимально допустимое расстояние для съемки, фокус подтвердить невозможно. Убедитесь в наличии достаточного расстояния между объектом и камерой.

3. Проушина для плечевого ремня
   - Прикрепите оба конца ремня к камере.

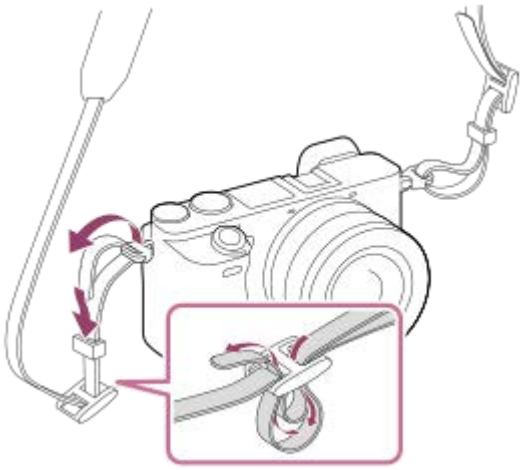

4. Динамик
5. Вспышка
   - Нажмите кнопку ⚡ (Поднятие вспышки) для использования вспышки. Вспышка не выдвигается автоматически.
   - Если вспышка не используется, опустите ее в корпус камеры.
6. Кнопка **C2** (Пользовательская кнопка 2)
7. Кнопка **C1** (Пользовательская кнопка 1)
8. Диск режимов
   AUTO (Режим Авто) /**P** (Программное авто) / **A** (Приор. диафрагмы) / **S** (Приор. выдержки) / **M** (Ручной экспозиция) / **1/2** (Вызов памяти)/ (Видео/Замед.&уск.) / (Панорамный обзор) / **SCN** (Выбор сцены)
9. Диск управления
   - Вы можете быстро отрегулировать настройки для каждого режима съемки.
10. Разъем Multi/Micro USB*
    - Данный разъем поддерживает Micro USB-совместимые устройства.
11. Индикатор зарядки
12. Гнездо micro HDMI
13. Гнездо (Микрофон)
    - При подсоединении внешнего микрофона внутренний микрофон отключается автоматически. Если внешний микрофон относится к типу, питание на который подается через гнездо, питание на микрофон будет подаваться с камеры.

* Для получения подробных сведений о совместимых аксессуарах для многоинтерфейсного разъема и разъема Multi/Micro USB, посетите веб-сайт Sony или обратитесь за консультацией к дилеру Sony или в местный уполномоченный сервисный центр Sony. Вы также можете использовать аксессуары, совместимые с разъемом для крепления аксессуаров. Работа с аксессуарами других производителей не гарантируется.

Multi Interface Shoe

Accessory Shoe

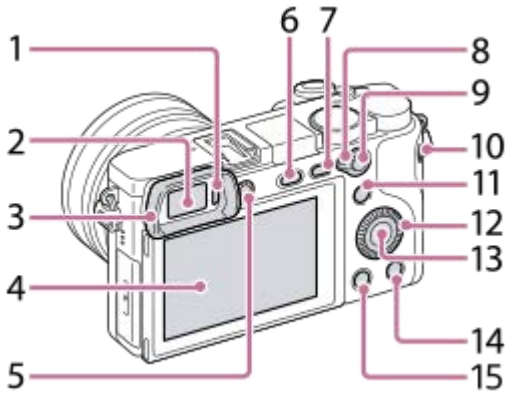

1. Датчик окуляра
2. Видоискатель
3. Наглазник окуляра

- Не прикрепляется к камере на заводе. Рекомендуется установить наглазник окуляра, если предполагается использовать видоискатель.

Прикрепление/снятие наглазника окуляра
Совместите наглазник окуляра с пазом на видоискателе и передвиньте его на место.

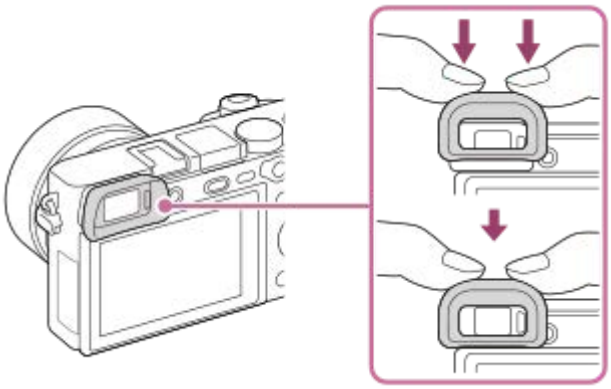

Для снятия наглазника окуляра возьмитесь за его левую и правую стороны и поднимите его вверх.

- Снимите наглазник окуляра во время прикрепления аксессуара (продается отдельно) к многоинтерфейсному разъему.

4. Монитор (для сенсорного управления: сенсорная панель/тачпад)

- Вы можете отрегулировать монитор, установив его под хорошо видимым углом, и выполнять съемку из любого положения.

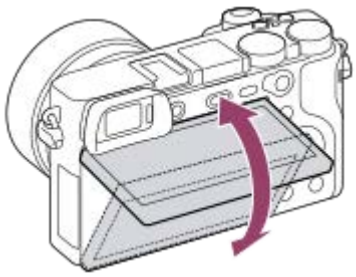

- В зависимости от типа используемого штатива отрегулировать угол монитора, возможно, не удастся. В этом случае отпустите винт штатива для регулировки угла монитора.

5. Диск регулировки диоптра

- Выполните регулировку с помощью диска регулировки диоптра в соответствии с вашим зрением, пока в видоискателе не появится четкое изображение. Если затруднено управление диском регулировки диоптра, снимите наглазник окуляра перед управлением диском.

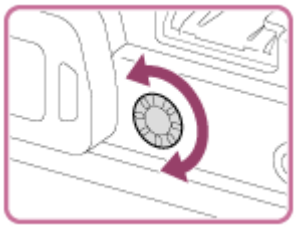

6. Кнопка ⚡ (Поднятие вспышки)
7. Кнопка MENU
8. Рычажок переключения AF/MF/AEL
9. Для съемки: кнопка AF/MF/кнопка AEL
   Для просмотра: Кнопка 🔍 (Увеличение)
10. Кнопка MOVIE (Видео)
11. Для съемки: Кнопка Fn (Функция)
    Для просмотра: Кнопка (Отправ. на смартф.)
    - Вы можете отобразить экран для [Отправ. на смартф.], нажимая эту кнопку.
12. Колесико управления
13. Центральная кнопка
14. Для съемки: Кнопка **C3** (Пользовательская кнопка 3)
    Для просмотра: Кнопка 🗑 (Удалить)
15. Кнопка ▶ (Воспроизведение)

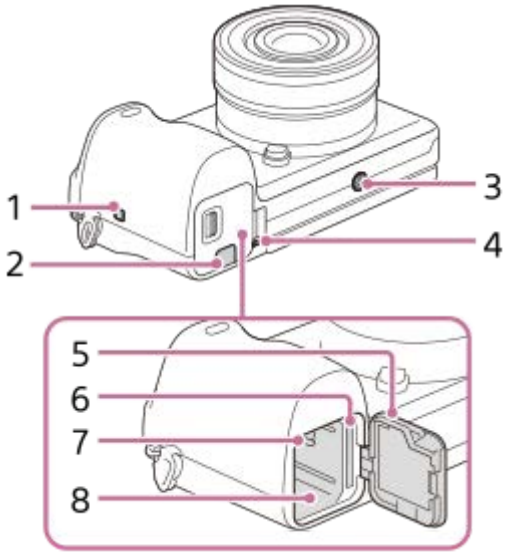

1. N (Метка N)
   - Данная метка указывает точку касания для подключения камеры и смартфона с поддержкой NFC.

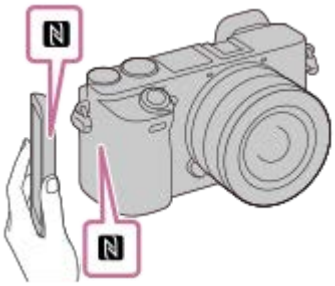

   - NFC (Ближняя бесконтактная связь) представляет собой международный стандарт технологии беспроводной связи в коротком диапазоне.
2. Крышка соединительной пластины
   - Используйте ее при использовании адаптера переменного тока AC-PW20 (продается отдельно). Вставьте соединительную пластину в отсек аккумулятора, а затем пропустите провод сквозь крышку соединительной пластины, как показано ниже.

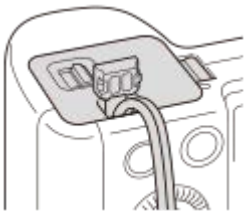

- При закрытии крышки убедитесь, что провод не защемлен.

3. Отверстие гнезда для штатива
   - Используйте штатив с винтом длиной менее 5,5 мм. В противном случае плотно закрепить камеру невозможно, что может привести к ее повреждению.
4. Индикатор доступа
5. Крышка отсека аккумулятора/карты памяти
6. Слот карты памяти
7. Рычаг блокировки аккумулятора
8. Слот для вставки аккумулятора

4-689-271-12(1) Copyright 2016 Sony Corporation

Цифровой фотоаппарат со сменным объективом
ILCE-6500 α6500

Объектив E 18-135 mm F3.5-5.6 OSS (прилагается к ILCE-6500M)

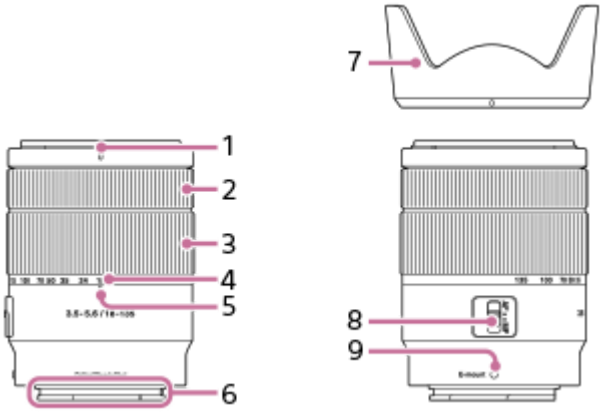

1. Индекс светозащитной бленды объектива
2. Кольцо фокусировки
3. Кольцо зуммирования
4. Шкала фокусного расстояния
5. Метка фокусного расстояния
6. Контакты подсоединения объектива*
7. Бленда объектива
8. Переключатель режима фокусировки
9. Метка крепления

* Не прикасайтесь непосредственно к этой части.

4-689-271-12(1) Copyright 2016 Sony Corporation

Использование колесика управления

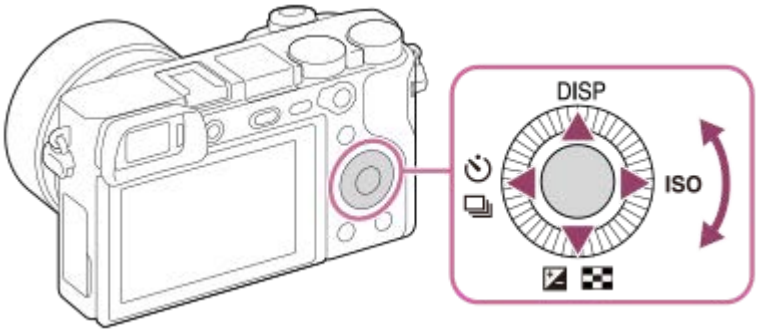

- Вы можете выбрать пункты установки, поворачивая или нажимая верхнюю/нижнюю/левую/правую сторону колесика управления. Ваш выбор будет принят при нажатии по центру колесика управления.

По умолчанию для верхней/нижней/левой/правой стороны и центра колесика управления используются следующие установки.
Верхняя сторона: DISP (Установка дисплея)
Нижняя сторона: Коррек.экспоз./Индекс изображ. (/)
Левая сторона: Режим протяжки (/)
Правая сторона: ISO
Центр: AF на глаз
Вы также можете назначить нужные функции нижней/левой/правой стороне и центру колесика управления.

- Во время воспроизведения можно отображать следующий/предыдущий снимок путем нажатия правой/левой стороны колесика управления или поворота колесика управления.

См. также

- Стандарт фокусир.
- Польз. клав.(Съем.)/Польз. кл.(Воспр.)

4-689-271-12(1) Copyright 2016 Sony Corporation

Использование пунктов MENU

Вы можете изменять настройки, относящиеся ко всем операциям с камерой, включая съемку, воспроизведение и метод управления. Вы также можете выполнять функции камеры из MENU.

1. **Нажмите кнопку MENU для отображения пунктов меню.**

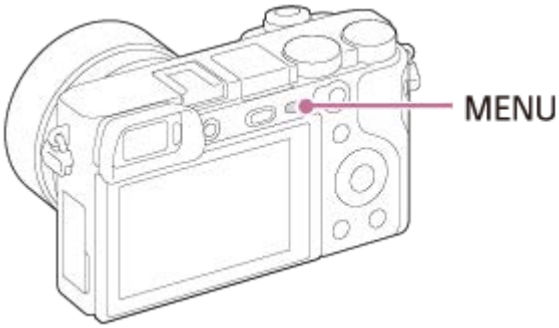

2. **Выберите нужную установку, которую необходимо настроить, с помощью верхней/нижней/левой/правой сторон колесика управления или путем поворота колесика управления, а затем нажмите центр колесика управления.**

   - Выберите значок в верхней части экрана и нажмите левую/правую сторону колесика управления для перехода к другому пункту MENU.

3. **Выберите нужное значение установки, а затем нажмите по центру для подтверждения выбора.**

См. также

- Мозаичное меню

4-689-271-12(1) Copyright 2016 Sony Corporation

Использование кнопки Fn (Функция)

Вы можете зарегистрировать часто используемые функции для кнопки Fn (Функция) и вызывать их во время съемки. Для кнопки Fn (Функция) можно зарегистрировать до 12 часто используемых функций.

1. **Нажимайте повторно кнопку DISP для отображения экранного режима, отличного от [Для в/искателя], а затем нажмите кнопку Fn (Функция).**

2. **Выберите нужную функцию, нажимая верхнюю/нижнюю/левую/правую сторону колесика управления.**

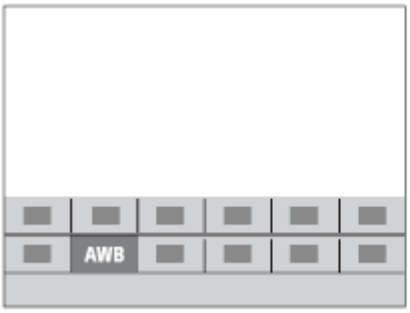

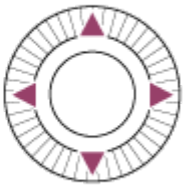

3. **Выберите нужную установку путем поворота колесика управления, а затем нажмите центр колесика управления.**

- Некоторые функции можно точно настраивать с помощью диска управления.

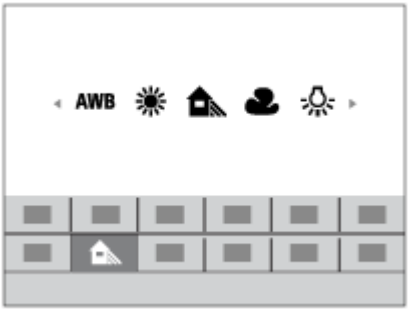

Для регулировки установок со специальных экранов настройки

Выберите нужную функцию в пункте 2, затем нажмите центр колесика управления. Появится специальный экран настройки функции. Для регулировки установок следуйте указаниям руководства по эксплуатации **(A)**.

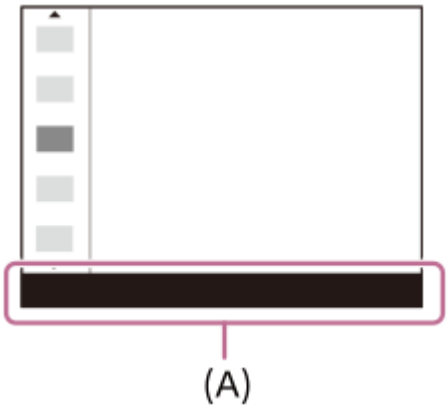

См. также

- Настр. меню функ.

4-689-271-12(1) Copyright 2016 Sony Corporation

Цифровой фотоаппарат со сменным объективом
ILCE-6500 α6500

Как использовать экран Quick Navi

Экран Quick Navi функционально оптимизирован для съемки с помощью видоискателя, что позволяет непосредственно контролировать установки.

1. **MENU → 2 (Настройки съемки2) → [Кнопка DISP] → [Монитор] → [Для в/искателя], затем выберите [Ввод].**

2. **Нажмите DISP на колесике управления для установки режима экрана [Для в/искателя].**

3. **Нажмите кнопку Fn для переключения на экран Quick Navi.**

   - Отображаемый контент и его положение на иллюстрациях являются ориентировочными и могут отличаться от реальных отображений.

Авторежим/режим выбора сцены

P/A/S/M/Режим панорамного обзора

4. **Выберите нужную функцию, нажимая верхнюю/нижнюю/левую/правую сторону колесика управления.**

5. **Поверните колесико управления для выбора нужной настройки.**

   - Некоторые функции можно точно настраивать с помощью диска управления.

Для регулировки установок со специальных экранов настройки

Выберите нужную функцию в пункте 4, затем нажмите центр колесика управления. Появится специальный экран настройки функции. Для регулировки установок следуйте указаниям руководства по эксплуатации **(A)**.

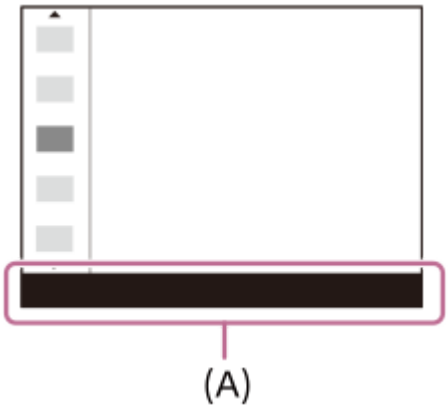

Примечание

- Пункты, отображенные серым цветом на экране Quick Navi, недоступны для регулировки.
- При использовании [Творческ. стиль] или [Профиль изображ.], некоторые задачи установки можно выполнить только на специальном экране.

См. также

- Переключение экранной индикации (во время съемки/воспроизведения)

4-689-271-12(1) Copyright 2016 Sony Corporation

Использование рычажка переключения AF/MF/AEL

Вы можете переключать функцию кнопки AF/MF/AEL в положение AF/MF или AEL, изменяя положение рычажка переключения AF/MF/AEL.

При перемещении рычажка переключения AF/MF/AEL **(A)** в положение AF/MF и нажатии кнопки **(B)**, режим фокусировки временно переключается между автоматическим и ручным режимом (управлением AF/MF). При перемещении рычажка переключения AF/MF/AEL в положение AEL и нажатии кнопки, экспозиция блокируется (блокировка AE).

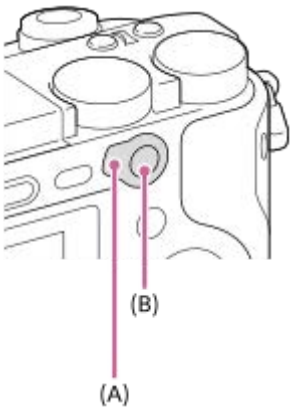

См. также

- Управл.AF/MF
- Блокировка AE

4-689-271-12(1) Copyright 2016 Sony Corporation

Как использовать клавиатуру

При необходимости ручного ввода символов на экране отображается клавиатура.

Переместите курсор на нужную клавишу с помощью колесика управления, а затем нажмите центр для ввода.

1. **Поле ввода**
   Отображение введенных символов.
2. **Переключение типов символов**
   При каждом нажатии данной клавиши тип символов будет переключаться между буквами, цифрами и символами.
3. **Клавиатура**
   При каждом нажатии этой клавиши символы, соответствующие этой клавише, будут последовательно отображаться друг за другом.

   Например: если нужно ввести строку “abd”

   Один раз нажмите клавишу для “abc” для отображения “a” → выберите “ ➡ ”((5) Переместить курсор) и дважды нажмите клавишу для “abc” для отображения “b” → один раз нажмите клавишу для “def” для отображения “d”.

4. **Завершение**
   Завершение ввода символов.
5. **Перемещение курсора**
   Перемещение курсора в поле ввода вправо или влево.
6. **Удаление**
   Удаление символа перед курсором.
7. ⬆
   Переключение следующего символа в режим заглавных или строчных букв.
8. ␣
   Ввод пробела.

- Для отмены ввода выберите [Отмена].

4-689-271-12(1) Copyright 2016 Sony Corporation

Цифровой фотоаппарат со сменным объективом
ILCE-6500 α6500

Список значков на экране

Отображаемое содержание и его положения, приведенные ниже, являются ориентировочными и могут отличаться от реального отображения.

Режим монитора

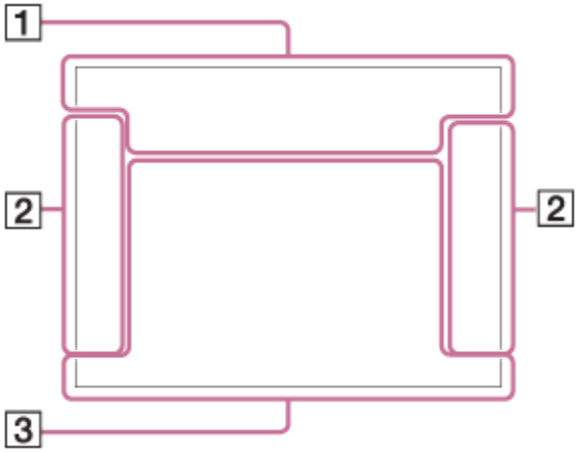

Режим видоискателя

В авторежиме или режиме выбора сцены

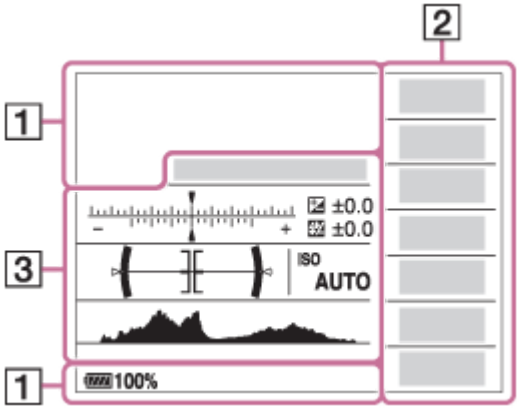

P/A/S/M/Режим панорамного обзора

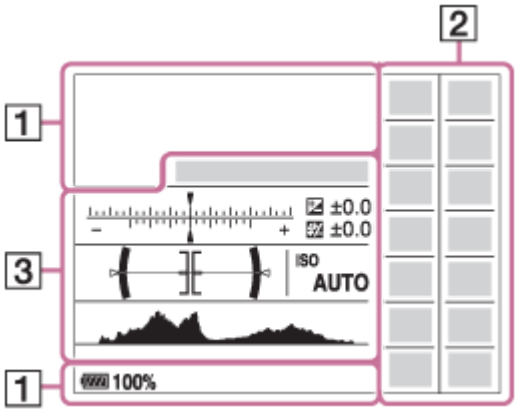

Для воспроизведения

Отображение основной информации

Отображение гистограммы

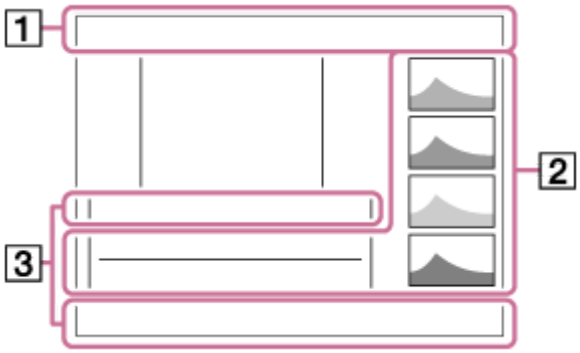

1. P P* A S M
Реж. съемки

Вызов памяти

Значки распознавания сцены

Выбор сцены

NO CARD
Состояние карты памяти/Состояние выгрузки

100

Оставшееся количество доступных для записи снимков

3:2 16:9
Формат фотоснимков

24M / 20M / 12M / 10M / 6.0M / 5.1M

WIDE STD
Размер изображения фотоснимков

RAW RAW+J X.FINE FINE STD
Качество изображения фотоснимков

120p 100p 60p 50p 60i 50i 30p 25p 24p
Частота кадров видео

100 60 50 FX FH PS 1080 720
Установки видеозаписи

Bluetooth соединение доступно/Bluetooth соединение недоступно

100%

Оставшийся заряд аккумулятора

Предупреждение об оставшемся заряде элементов питания

Подача питания через кабель USB

Выполняется зарядка вспышки

ON
Подсветка AF

VIEW
Отобр.парам.ВЫКЛ

NFC активирована

Режим полета

OFF
Видеозапись без звука

Умен. шума ветра

OFF
SteadyShot Выкл/Вкл, Предупреждение о вибрации камеры

8mm 8mm
Фок. расст. SteadyS. /Предупреждение о дрожании камеры

Получение информации о местоположении/Информация о местоположении не может быть получена

Предупреждение о перегреве

FULL ERROR
Файл базы данных заполнен/Ошибка файла базы данных

S C D
Интеллектуальный зум/ Увел. четк. изоб./Цифровой зум

MP4 AVCHD XAVC S HD XAVC S 4K
Режим просмотра

100-0003
Номер папки-Номер файла

Защита

XAVC S 4K XAVC S HD AVCHD MP4
Формат видеофайлов

DPOF
Установка DPOF

100 60 50 FH FX
Двойная ЗАП видео

–PC–
Удаленный ПК

Бесшум. съемка

Контроль яркости

©
Запись информации об авторских правах

Assist S-Log2 Assist S-Log3
Поддержка Gamma

AUTO
Авто кадрирование изображения

120fps 60fps 30fps 15fps 8fps 4fps 100fps 50fps 25fps 12fps 6fps 3fps 2fps 1fps
Частота кадров для замедленной/ускоренной съемки

3
Данные записи/Количество оставшихся для записи снимков

Отмена фокуса

Следящий АФ ВЫКЛ

Точечный фокус

Выполнение операции Точечный фокус

2. 10 C3 2s BRK C 0.3EV3 BRK S 0.3EV3 BRK C 0.3EV3 BRK S 0.3EV3 BRK WB HI BRK DRO Lo BRK WB HI BRK DRO LO

Режим протяжки

AUTO SLOW REAR WL AUTO

Режим вспышки/Ум.эфф.кр.глаз

±0.0

Кор.эксп.вспыш.

AF-S AF-A AF-C DMF MF

Режим фокусиров.

Область фокусир.

STD L

Режим измер.

35mm

Фокусное расстояние объектива

AWB AWB AWB −1 0 +1 +2 WB AWB 7500K A5 G5

Баланс белого (автоматический, предустановленный, автоматический под водой, пользовательский, цветовая температура, цветной фильтр)

D-R OFF DRO AUTO HDR AUTO

Оптимизатор Д-диапазона/Авто HDR

Std. Vivid Ntrl Clear Deep Light Port. Land. Sunset Night Autm B/W Sepia +3 +3 +3

Творческ. стиль/Контрастность, насыщенность и резкость

Toy Norm Pop Pos Pos Rtro Sftfk key Part R Part G Part B Part Y HC BW Soft Mid Pntg Mid Rich BW Mini AUTO WtrC Ilus Mid OFF

Эффект рисунка

Индикатор чувствительности к улыбке

PP1 — PP9

PP OFF

Профиль изображ.

©

Для изображения имеется информация об авторских правах

ON OFF

Бесшум. съемка

FINDER 120fps FINDER 100fps FINDER 60fps FINDER 50fps

Част.кадр. в/иск.

3. ● **Следящий AF**

Указатель фиксации АФ с помощью центральной кнопки

● **Выбр. точку фокус. Вкл/Выкл**

Указатель для установки Область фокусир.

● **Отмена фокуса**

Указатель для установки Отмена фокуса

−6 5 4 3 2 1 0 1 2 3 4+

Индикатор серии

Коррекция экспозиции/Измеряемый ручной режим

STBY

Режим ожидания при видеозаписи

REC 1:00:12

Фактическое время видеозаписи (часы: минуты: секунды)

Функция колесика управления

Функция диска управления

Фокусировка

1/250

Выдержка

F3.5

Значение диафрагмы

ISO400

ISO AUTO

Чувствительность ISO

Указатель установки экспозиции

Блокировка AE/блокировка FEL

Индикатор выдержки затвора

Индикатор диафрагмы

Гистограмма

Информация о местоположении

90°44′55″N

233°44′55″W

Информация о широте/долготе

Цифровой уровнемер

Уровень звука

DRO/Авто HDR/Предупреждение об изображении Авто HDR

Ошибка эффекта рисунка

2016-1-1

10:37AM

Дата записи

3/7

Номер файла/Количество снимков в режиме просмотра

Управление REC

Зона точечного экспозамера

00:00:00:00

Временной код (час:минута:секунда:кадр)

00 00 00 00
Бит пользователя

4-689-271-12(1) Copyright 2016 Sony Corporation

Переключение экранной индикации (во время съемки/воспроизведения)

Вы можете изменять отображаемую информацию на экране.

1 Нажмите кнопку DISP (Настройка показа).

- Для переключения информации, отображаемой на видоискателе, нажимайте кнопку DISP, глядя в видоискатель.
- При каждом нажатии кнопки DISP отображение информации о записи изменяется.
- Отображаемое содержание и его положение являются ориентировочными и могут отличаться от реального отображения.

Во время съемки (монитор)

Показ. всю инф. → Не показывать → Гистограмма → Уровень → Для в/искателя → Показ. всю инф.

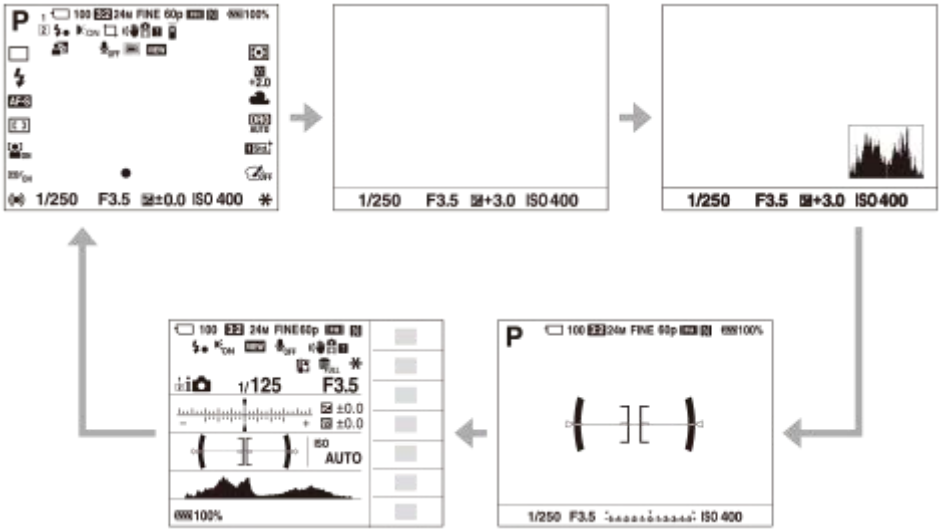

Во время съемки (видоискатель)

Уровень → Не показывать → Гистограмма → Уровень

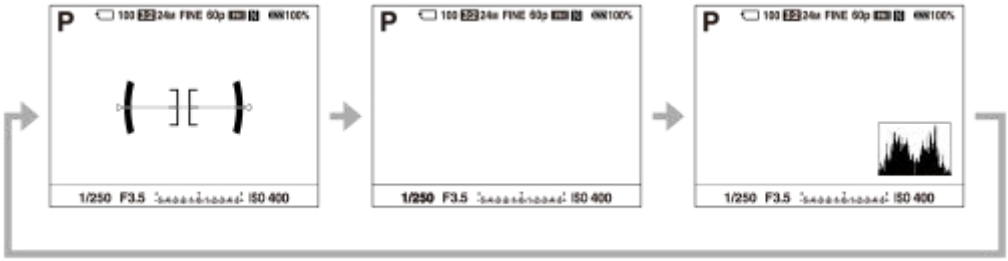

Во время воспроизведения (монитор/видоискатель)

Display Info. → Гистограмма → Не показывать → Display Info.

- Если на снимке имеется засветка или черные дефекты, соответствующий участок на изображении гистограммы будет мигать (предупреждение о засветке/черных дефектах).
- Установки для воспроизведения также применяются в [Авто.просмотр].

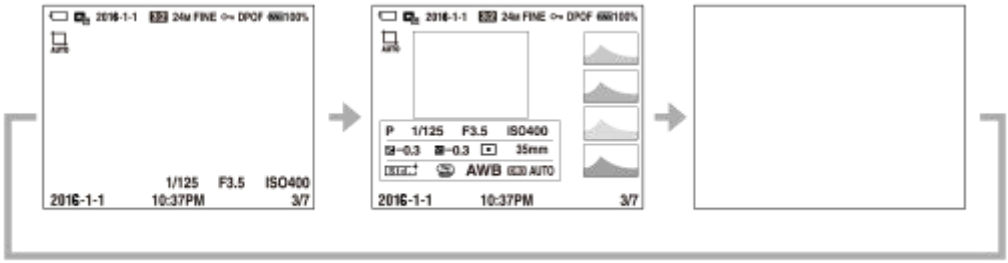

Отображение гистограммы

Гистограмма показывает распределение яркости путем отображения количества пикселей в зависимости от яркости. Более темные участки отображаются слева, а более яркие - справа.
Гистограмма изменяется в зависимости от коррекции экспозиции.
Пики на правом и левом краях гистрограммы указывают на то, что на изображении присутствует засветка и черные дефекты соответственно. Вы не сможете исправить эти дефекты с помощью компьютера после съемки. В случае необходимости выполните коррекцию экспозиции перед съемкой.

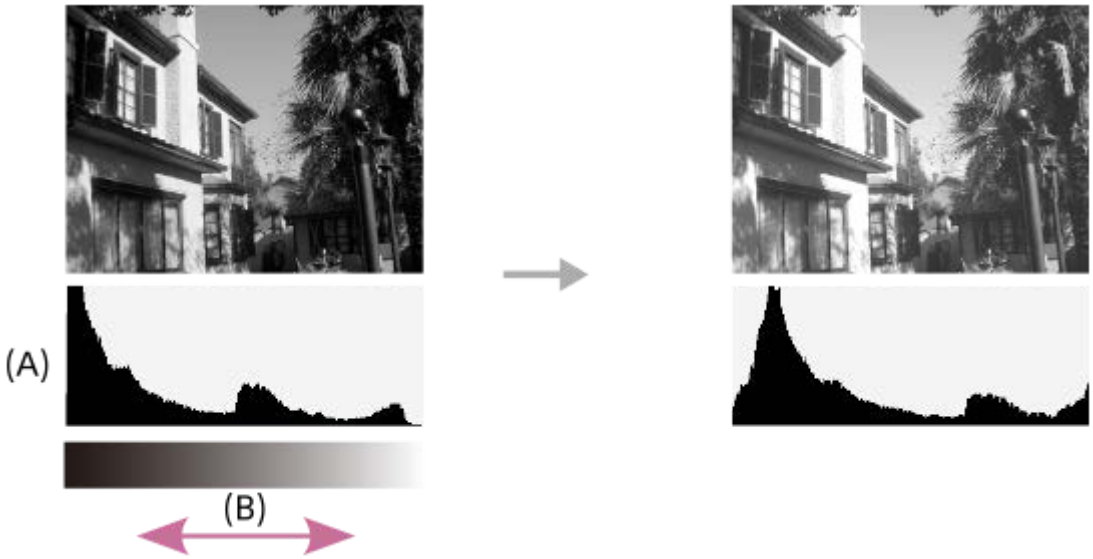

(A): Количество пикселей
(B): Контрастность

Примечание

- Индикацию видоискателя и монитора для съемки можно настроить отдельно. Посмотрите в видоискатель, чтобы установить настройки показа для видоискателя.
- [Гистограмма] не отображается во время панорамной съемки.
- Информация на гистограмме не относится к конечной фотографии. Это информация об изображении, выводимом на экран. Конечный результат зависит от значения диафрагмы и т.п.
- Вид гистограммы очень отличается при съемке и при воспроизведении в следующих случаях:
  - Используется вспышка
  - Съемка слабо освещенного объекта, например, ночной сцены
- В режиме видеосъемки [Для в/искателя] отобразить невозможно.

Совет

- Следующие пункты не отображаются в установках по умолчанию.
  - Графич. инф.
  - Показ. всю инф. (при использовании видоискателя)

  Для изменения режимов просмотра нажмите MENU → 2 (Настройки съемки2) → [Кнопка DISP] и измените установку.

См. также

- Кнопка DISP (Монитор/Видоискатель)
- Сетка
- Отображ. метки (видеосъемка)

4-689-271-12(1) Copyright 2016 Sony Corporation

Кнопка DISP (Монитор/Видоискатель)

Позволяет установить режимы отображения экрана, которые можно выбрать с помощью DISP (Настройка показа) в режиме съемки.

1. **MENU → 2 (Настройки съемки2) → [Кнопка DISP] → [Монитор] или [Видоискатель] → нужная установка → [Ввод].**

   Пункты, отмеченные значком ✓, являются доступными.

Подробности пунктов меню

Графич. инф. :
Отображение основной информации о съемке. Графически показывает значение скорости затвора и диафрагмы.

Показ. всю инф. :
Отображение информации о записи.

Не показывать :
Информация о записи не отображается.

Гистограмма :
Отображает распределение яркости графически.

Уровень :
Указывает, ровно ли расположено изделие как в продольном **(A)**, так и горизонтальном **(B)** направлении. Если изделие расположено ровно в обоих направлениях, индикатор загорается зеленым цветом.

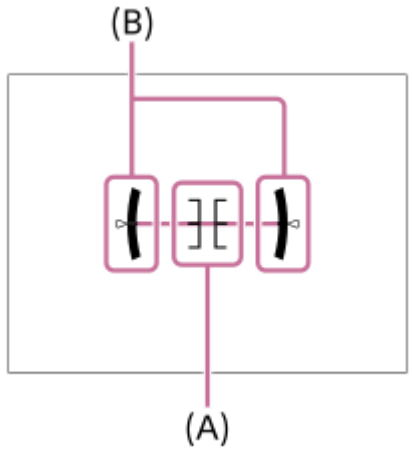

Для в/искателя*:
Отображает информацию, подходящую для съемки с видоискателем.

* Этот режим экрана доступен только в установке для [Монитор].

Примечание

- В случае наклона изделия вперед или назад на большой угол ошибка уровня будет возрастать.
- Даже в случае коррекции наклона с помощью уровня изделие может иметь погрешность почти в ±1°.

См. также

- Переключение экранной индикации (во время съемки/воспроизведения)

4-689-271-12(1) Copyright 2016 Sony Corporation

Цифровой фотоаппарат со сменным объективом
ILCE-6500 α6500

Проверка камеры и комплектации

Сначала проверьте название модели вашей камеры. Прилагаемые аксессуары отличаются в зависимости от модели.
Число в скобках указывает количество штук.

Прилагается ко всем моделям

- Камера (1)
- Шнур питания (1)* (прилагается в некоторых странах/регионах)

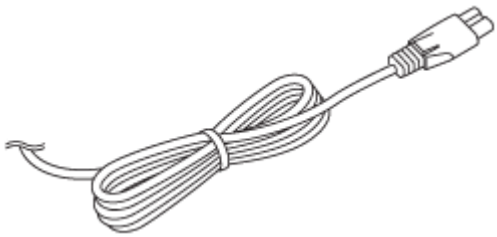

* К камере может прилагаться несколько шнуров питания. Используйте тот, который подходит для вашей страны/региона.

- NP-FW50 Перезаряжаемый аккумулятор (1)

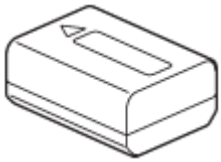

- Кабель micro USB (1)

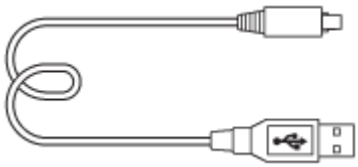

- Адаптер переменного тока (1)
- Плечевой ремень (1)

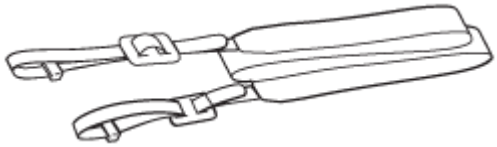

- Наглазник окуляра (1)

- Крышка байонета (1) (прикрепляется к камере)
- Крышка разъема (1) (прикрепляется к камере)
- Инструкция по эксплуатации (1)
- Wi-Fi Connection/One-touch (NFC) Guide (1)

ILCE-6500M

- Зум-объектив E 18-135 mm (1) (включая переднюю крышку объектива и заднюю крышку объектива)
- Бленда объектива (1)

4-689-271-12(1) Copyright 2016 Sony Corporation

Вставка/извлечение аккумулятора

1. **Откройте крышку аккумуляторного отсека/карты памяти.**

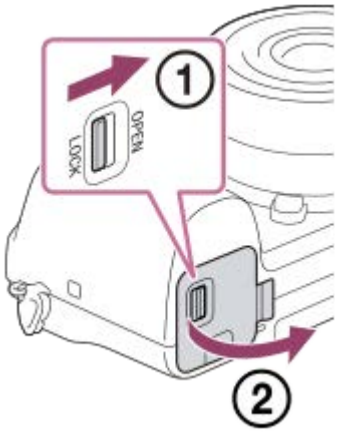

2. **Вставьте аккумулятор, нажимая рычаг фиксатора (A) концом аккумулятора до тех пор, пока аккумулятор не защелкнется на месте.**

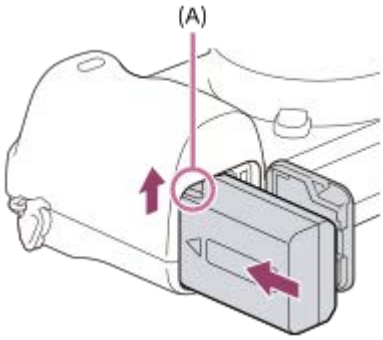

3. **Закройте крышку.**

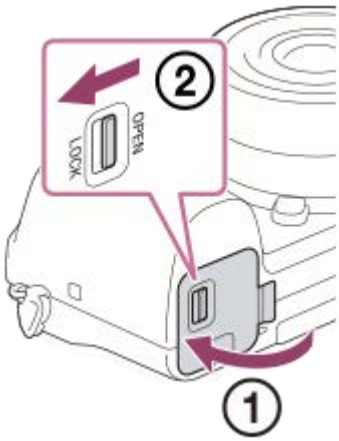

Для извлечения аккумулятора

Выключите камеру и нажмите рычаг фиксатора **(A)**, а затем извлеките аккумулятор. Будьте осторожны, чтобы не уронить аккумулятор.

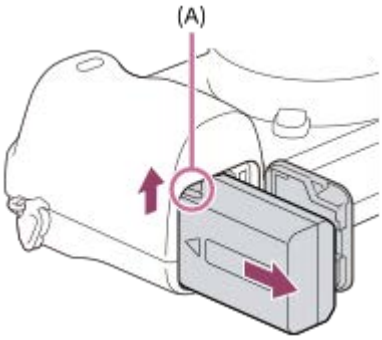

4-689-271-12(1) Copyright 2016 Sony Corporation

Зарядка аккумулятора в то время, когда он вставлен в камеру

1. **Отключите питание.**

2. **Подключите камеру с вставленным аккумулятором к адаптеру переменного тока (прилагается) с помощью кабеля micro USB (прилагается) и подключите адаптер переменного тока к сетевой розетке.**

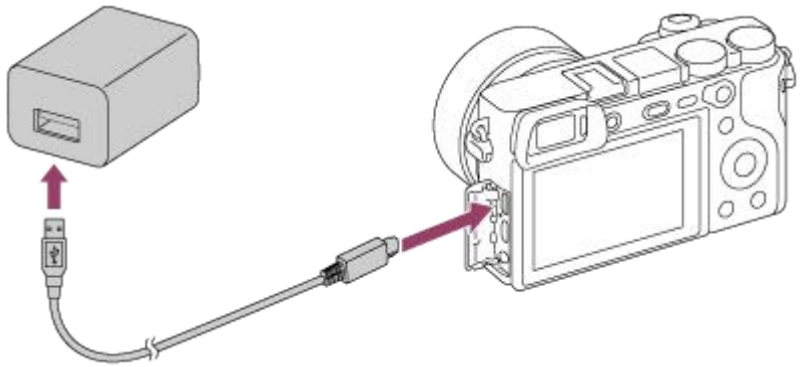

Лампочка зарядки на камере (оранжевая)
Горит: Зарядка
Выкл: Зарядка завершена
Мигает: Ошибка зарядки или зарядка временно приостановлена, поскольку камера находится за пределами надлежащего температурного диапазона

- Время зарядки (полная зарядка): время зарядки составляет приблизительно 150 мин.
- Указанное выше время зарядки относится к зарядке полностью разряженного аккумулятора при температуре 25 °C. Зарядка может выполняться дольше в зависимости от условий и обстоятельств использования.
- После завершения зарядки лампочка зарядки выключается.
- Если лампочка зарядки загорится, а затем сразу же выключится, это означает, что аккумулятор полностью заряжен.

Примечание

- Если лампочка зарядки мигает при не полностью заряженном аккумуляторе, извлеките аккумулятор или отсоедините кабель USB от камеры, а затем вставьте его снова для повторной зарядки.
- Если лампочка зарядки на камере мигает при подключении адаптера переменного тока к сетевой розетке, это указывает на то, что зарядка временно остановлена из-за выхода температуры за пределы рекомендуемого диапазона. Когда температура возвращается в пределы установленного диапазона, зарядка возобновляется. Рекомендуется заряжать аккумулятор при температуре окружающей среды от 10°C до 30°C.
- При использовании прилагаемого или рекомендуемого адаптера переменного тока/зарядного устройства аккумулятора воспользуйтесь близлежащей сетевой розеткой. Если при использовании данного изделия возникнет неисправность, немедленно выньте штепсельную вилку из сетевой розетки, чтобы отключить источник питания. Если используется изделие с индикатором зарядки, имейте в виду, что изделие не отключится от источника питания даже при выключении индикатора.
- При использовании совершенно нового аккумулятора или аккумулятора, который не использовался длительное время, индикатор зарядки может быстро мигать при зарядке аккумулятора. Если это произошло, извлеките аккумулятор или отсоедините кабель USB от камеры, а затем вставьте его снова для повторной зарядки.

- Не заряжайте постоянно или повторно аккумулятор, который не используется, если он уже полностью или почти полностью заряжен. Такие действия могут привести к ухудшению характеристик аккумулятора.
- По завершении зарядки отключите адаптер переменного тока от сетевой розетки.
- Обязательно используйте только оригинальные аккумуляторы Sony , кабели micro USB (прилагаются) и адаптеры переменного тока (прилагаются).

См. также

- Примечание об аккумуляторе
- Примечания по зарядке аккумулятора
- Использование адаптера переменного тока/зарядного устройства за границей

4-689-271-12(1) Copyright 2016 Sony Corporation

Зарядка путем подключения к компьютеру

Аккумулятор можно зарядить путем подключения камеры к компьютеру с помощью кабеля micro USB.

1. **Выключите изделие и подключите к разъему USB компьютера.**

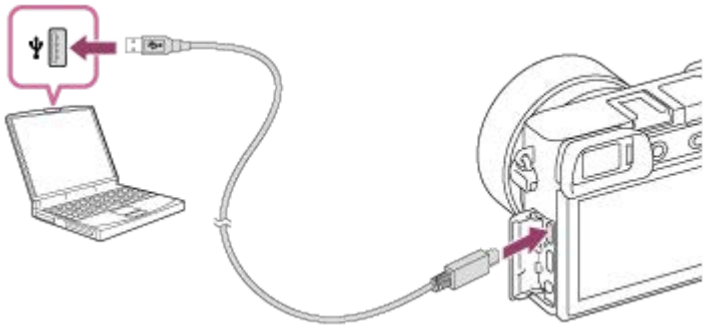

Примечание

- Если изделие подключено к ноутбуку, который не подключен к источнику питания, уровень зарядки аккумулятора ноутбука снизится. Не оставляйте изделие подключенным к ноутбуку в течение длительного периода времени.
- Не включайте/выключайте и не перезагружайте компьютер, а также не выводите компьютер из спящего режима, когда между компьютером и камерой установлено USB-соединение. Это может привести к неисправности. Перед включением/выключением или перезагрузкой компьютера, или перед выводом компьютера из спящего режима отключите камеру от компьютера.
- Надлежащее функционирование не может быть гарантировано для всех типов компьютеров.
- Зарядка с помощью компьютера, собранного на заказ, модифицированного компьютера или компьютера, подсоединенного через USB-концентратор, не гарантируется.
- Камера может функционировать неправильно, если другие устройства USB используются одновременно.

См. также

- Примечание об аккумуляторе
- Примечания по зарядке аккумулятора

4-689-271-12(1) Copyright 2016 Sony Corporation

Время работы аккумулятора и количество доступных для записи снимков

		Время работы аккумулятора	Количество снимков
Съемка (фотоснимки)	Экранный режим	-	Приблиз. 350
	Режим видоискателя	-	Приблиз. 310
Реальная съемка (видеозапись)	Экранный режим	Приблиз. 70 мин.	-
	Режим видоискателя	Приблиз. 65 мин.	-
Непрерывная съемка (видеозапись)	Экранный режим	Приблиз. 105 мин.	-
	Режим видоискателя	Приблиз. 105 мин.	-

Примечание

- Выше приведено приблизительное время работы аккумулятора и количество доступных для записи снимков при полностью заряженном аккумуляторе. Время работы аккумулятора и количество снимков может уменьшиться в зависимости от условий использования.
- Время работы аккумулятора и количество доступных для записи изображений определяется при съемке в следующих условиях:
  - Использование полностью заряженного аккумулятора при окружающей температуре 25°C.
  - Использование объектива E PZ 16-50mm F3.5-5.6 OSS (продается отдельно)
  - Использование карты памяти Sony SDXC Класса скорости UHS 3 (3) (продается отдельно)
  - [Яркость видоискат.]: [Ручной][±0]
  - [Яркость монитора]: [Ручной][±0]
  - [Качество отображ.]: [Стандартный]
- Количество, указанное в “Съемка (фотоснимки)”, основано на стандарте CIPA и приведено для съемки при следующих условиях:
  (CIPA: Camera & Imaging Products Association)
  - DISP: [Показ. всю инф.]
  - Режим фокусировки: [Автоматич. AF]
  - Один снимок выполняется каждые 30 секунд.
  - Вспышка срабатывает один раз при выполнении каждых двух снимков.
  - Питание включается и выключается через каждые десять раз.
- Количество минут для видеосъемки основано на стандарте CIPA и предполагается для съемки в следующих условиях:
  - Качество изображения установлено в XAVC S HD 60p 50M /50p 50M.
  - Реальная съемка (видеозапись): Время работы аккумулятора базируется на повторяющейся съемке, зуммировании, ожидании съемки, включении/выключении и т.п.
  - Непрерывная съемка (видео): Время работы аккумулятора базируется на непрерывной съемке до достижения предела (29 минут), а затем продленной повторным нажатием кнопки MOVIE (Видео). Другие функции, например, зуммирование, не используются.

4-689-271-12(1) Copyright 2016 Sony Corporation

Подача питания от сетевой розетки

Используйте прилагаемый адаптер переменного тока для съемки и воспроизведения снимков с подачей питания от сетевой розетки. Это позволит сохранить заряд аккумулятора камеры.

1. **Вставьте аккумулятор в камеру.**

2. **Подключите камеру к сетевой розетке с помощью кабеля micro USB (прилагается) и адаптера переменного тока (прилагается).**

Примечание

- При отсутствии оставшегося заряда аккумулятора камера не включится. Установите в достаточной степени заряженный аккумулятор в камеру.
- При использовании камеры во время подачи питания от сетевой розетки убедитесь в том, что значок ( ) отображается на мониторе.
- Не извлекайте аккумулятор во время подачи питания от сетевой розетки. При извлечении аккумулятора камера выключится.
- Не извлекайте аккумулятор, когда горит индикатор доступа. Это может привести к повреждению данных на карте памяти.
- Пока питание включено, аккумулятор не будет заряжаться даже в случае подключения камеры к адаптеру переменного тока.
- При определенных условиях питание может дополнительно подаваться от аккумулятора даже при использовании адаптера переменного тока.
- Не извлекайте кабель micro USB во время подачи питания от сетевой розетки. Выключите камеру перед извлечением кабеля micro USB.
- В зависимости от температуры камеры и аккумулятора, время непрерывной видеозаписи может сократиться во время подачи питания от сетевой розетки.
- При использовании переносного зарядного устройства в качестве источника питания, перед его использованием убедитесь в том, что оно полностью заряжено. Следите также за оставшимся зарядом переносного зарядного устройства во время его использования.

4-689-271-12(1) Copyright 2016 Sony Corporation

Примечание об аккумуляторе

Примечания по использованию аккумулятора

- Обязательно используйте только аккумуляторы, указанные для данного изделия.
- При некоторых условиях эксплуатации или окружающей среды правильные показания индикатора оставшегося заряда элементов питания могут не отображаться.
- Не допускайте попадания на аккумулятор воды. Аккумулятор не является водостойким.
- Не оставляйте аккумулятор в чрезмерно нагретых местах, как, например, салон автомобиля, или под прямыми солнечными лучами.

Зарядка аккумулятора

- Зарядите аккумулятор (прилагается) перед использованием изделия в первый раз.
- Заряженный аккумулятор будет понемногу разряжаться, даже если вы не пользуетесь камерой. Заряжайте аккумулятор каждый раз перед использованием изделия, чтобы не упустить ни одной возможности съемки.
- Не заряжайте аккумуляторы, отличные от указанных для данного изделия. Это может привести к утечкам, перегреву, взрывам, поражениям электрическим током или травмам.
- Если лампочка зарядки мигает при не полностью заряженном аккумуляторе, извлеките аккумулятор или отсоедините кабель USB от камеры, а затем вставьте его снова для повторной зарядки.
- Рекомендуется заряжать аккумулятор при окружающей температуре от 10 °C до 30 °C. За пределами этого температурного диапазона аккумулятор может заряжаться неэффективно.
- При подключении данного изделия к ноутбуку, который не подключен к источнику питания, уровень зарядки аккумулятора ноутбука может снизиться. Не заряжайте данное изделие с помощь ноутбука слишком долго.
- Не следует включать/перезапускать компьютер, выводить компьютер из спящего режима или выключать компьютер, когда данное изделие подсоединено к компьютеру с помощью кабеля USB. Это может привести к неисправности данного изделия. Отсоедините изделие от компьютера перед выполнением операций выше.
- Зарядка с помощью собранного самостоятельно компьютера или модифицированного компьютера не гарантируется.
- По завершении зарядки отсоедините адаптер переменного тока от сетевой розетки или отсоедините кабель USB от камеры. Невыполнение этой рекомендации может привести к сокращению срока службы аккумулятора.

Индикатор оставшегося заряда аккумулятора

- На экране появляется индикатор оставшегося заряда элементов питания.

A: Уровень заряда аккумулятора высокий
B: Аккумулятор разряжен

- Понадобится примерно одна минута, пока появятся правильные показания индикатора оставшегося заряда элементов питания.
- При некоторых условиях эксплуатации или окружающей среды правильные показания индикатора оставшегося заряда элементов питания могут не отображаться.
- Если индикатор оставшегося заряда аккумулятора не появляется на экране, нажмите кнопку DISP (Настройка показа) для его отображения.

Время зарядки (Полная зарядка)

Время зарядки с помощью адаптера переменного тока (прилагается) составляет приблизительно 150 минут. Указанное выше время зарядки относится к зарядке полностью разряженного аккумулятора при температуре 25 °C. Зарядка может выполняться дольше в зависимости от условий и обстоятельств использования.

Эффективное использование аккумулятора

- Эксплуатационные качества аккумулятора снижаются при низкой температуре окружающей среды. Поэтому в холодных местах время работы аккумулятора уменьшается. Для обеспечения более продолжительного использования аккумулятора рекомендуется поместить его в карман близко к телу, чтобы нагреть его, и вставить в изделие непосредственно перед началом съемки. При наличии в кармане любых металлических предметов, например ключей, будьте осторожны, чтобы не случилось короткое замыкание.
- Заряд аккумулятора будет расходоваться быстрее при частом использовании вспышки или функции непрерывной съемки, частом включении/выключении питания или установке очень яркого монитора.
- Рекомендуется подготовить запасные аккумуляторы и сделать несколько пробных снимков перед началом реальной фотосъемки.
- При загрязненном разъеме аккумулятора, возможно, не удастся включить изделие или надлежащим образом зарядить аккумулятор. В этом случае очистите аккумулятор, слегка протерев всю пыль, используя для очистки аккумулятора мягкую ткань или ватный тампон.

Как хранить аккумулятор

Для поддержания функции аккумулятора полностью заряжайте, а затем полностью разряжайте его в камере как минимум раз в год перед его хранением. Храните аккумулятор в прохладном, сухом месте и отдельно от камеры.

О сроке службы аккумулятора

- Срок службы аккумулятора ограничен. При использовании одних и тех же элементов питания повторно или при использовании одних и тех же элементов питания длительный период времени, емкость элементов питания постепенно уменьшается. Если время работы от аккумулятора значительно сократится, это может означать, что аккумулятор необходимо заменить на новый.
- Время работы от аккумулятора отличается в зависимости от условий хранения аккумулятора, условий работы и окружающей среды, в которой каждый аккумулятор используется.

4-689-271-12(1) Copyright 2016 Sony Corporation

Примечания по зарядке аккумулятора

- Прилагаемый адаптер переменного тока предназначен только для данного изделия. Не подключайте его к другим электрическим устройствам. Это может привести к неисправности.
- Убедитесь также, что используется оригинальный адаптер переменного тока Sony.
- Если лампочка зарядки изделия быстро мигает во время зарядки, извлеките заряжаемый аккумулятор, а затем снова надежно вставьте его в изделие. Если лампочка зарядки продолжает мигать, это может указывать на ошибку элемента питания или на то, что был установлен аккумулятор, отличный от указанного типа. Убедитесь, что используется аккумулятор соответствующего типа.
  Если аккумулятор соответствует указанному типу, извлеките аккумулятор, замените его на новый или другой и убедитесь, что вновь вставленный аккумулятор заряжается надлежащим образом. Если вновь вставленный аккумулятор заряжается надлежащим образом, ранее вставляемый аккумулятор может быть неисправен.
- Если лампочка зарядки мигает, даже если адаптер переменного тока подсоединен к изделию и сетевой розетке, это указывает на то, что зарядное устройство временно прекратило зарядку и находится в режиме ожидания. Зарядное устройство прекращает зарядку и переходит в режим ожидания автоматически, если температура выходит за пределы рекомендуемой рабочей температуры. Когда температура возвращается в подходящий для зарядки диапазон, зарядное устройство продолжает зарядку и лампочка зарядки высвечивается снова. Рекомендуется заряжать аккумулятор при окружающей температуре от 10°C до 30°C.

4-689-271-12(1) Copyright 2016 Sony Corporation

Вставка/извлечение карты памяти

Объясняется, как вставлять в изделие карту памяти (продается отдельно).

1. **Откройте крышку аккумуляторного отсека/карты памяти.**

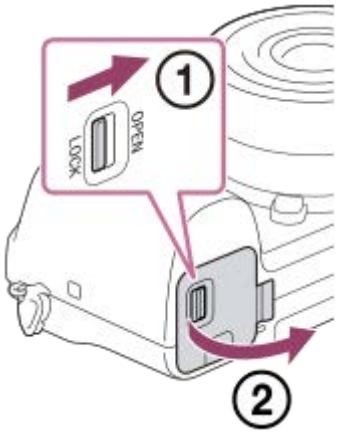

2. **Вставьте карту памяти.**

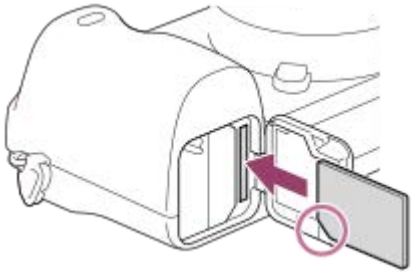

- Расположив карту памяти с зазубренным углом так, как показано на рисунке, вставьте ее до щелчка. Правильно вставьте карту памяти. Невыполнение этой рекомендации может привести к неисправности.

3. **Закройте крышку.**

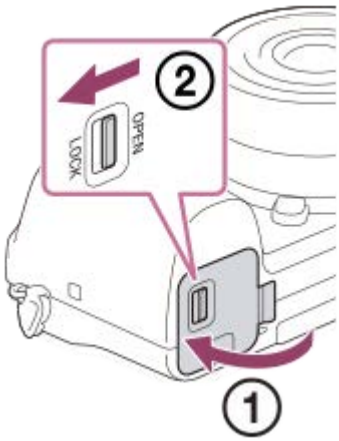

Совет

- При использовании карты памяти с камерой в первый раз рекомендуется отформатировать карту с помощью камеры для более стабильной работы карты памяти.

Для извлечения карты памяти

Откройте крышку отсека для карты памяти, убедитесь, что индикатор доступа **(A)** не горит, затем легко нажмите на карту памяти, чтобы извлечь ее.

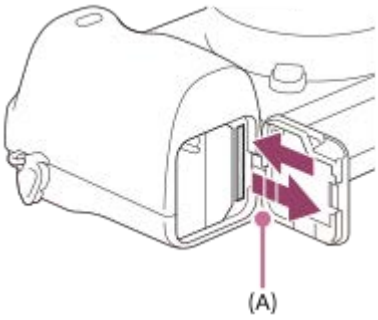

См. также

- Используемые карты памяти
- Примечания относительно карты памяти
- Форматировать

4-689-271-12(1) Copyright 2016 Sony Corporation

Цифровой фотоаппарат со сменным объективом
ILCE-6500 α6500

Используемые карты памяти

С данной камерой можно использовать следующие типы карт памяти. Значок ✓ указывает, что эти карты памяти можно использовать для фотосъемки или видеосъемки.
При использовании носителя Memory Stick Micro или карты памяти microSD с данной камерой, обязательно используйте их с соответствующим адаптером.

Карта памяти	Для фотоснимков	Для видеосъемки		
		MP4	AVCHD	XAVC S
Memory Stick PRO Duo	✓	✓ (только Mark2)	✓ (только Mark2)	–
Memory Stick PRO-HG Duo	✓	✓	✓	✓ *1
Memory Stick Micro (M2)	✓	✓ (только Mark2)	✓ (только Mark2)	–
Карта памяти SD	✓	✓ *2	✓ *2	–
Карта памяти SDHC	✓	✓ *2	✓ *2	✓ *3
Карта памяти SDXC	✓	✓ *2	✓ *2	✓ *3
Карта памяти microSD	✓	✓ *2	✓ *2	–
Карта памяти microSDHC	✓	✓ *2	✓ *2	✓ *3
Карта памяти microSDXC	✓	✓ *2	✓ *2	✓ *3

*1 Видеозапись со скоростью 100 Мбит/сек или выше невозможна.
*2 SD требуется Класс скорости 4 (CLASS 4) или быстрее или UHS Класс скорости U1 (1) или быстрее
*3 SD Класс скорости 10 (CLASS 10) или UHS Класс скорости U1 (1) или быстрее
При записи со скоростью 100 Мбит/сек или выше, UHS Класс скорости U3 (3).

Примечание

- При использовании карты памяти SDHC для видеозаписи XAVC S в течение длительного периода времени, записанные видеозаписи будут разделены на файлы по 4 Гб. Разделенные файлы могут быть обработаны как один файл путем их импортирования в компьютер с помощью PlayMemories Home.

См. также

- Примечания относительно карты памяти
- Количество доступных для записи снимков
- Доступное время видеозаписи

4-689-271-12(1) Copyright 2016 Sony Corporation

Примечания относительно карты памяти

- Если вы в течение длительного времени повторно снимаете и удаляете снимки, может произойти фрагментация данных в файле на карте памяти, и запись видео может быть прервана посередине съемки. В этом случае сохраните снимки на компьютере или другом запоминающем устройстве, а затем выполните [Форматировать] с помощью данной камеры.
- Не извлекайте аккумулятор или карту памяти, не отсоединяйте кабель USB и не выключайте камеру, когда горит индикатор доступа. Это может стать причиной повреждения данных на карте памяти.
- Не забывайте выполнять резервное копирование данных для их защиты.
- Корректная работа всех карт памяти не гарантируется.
- Снимки, записанные на карту памяти SDXC невозможно импортировать или воспроизводить на компьютерах или аудио/видео устройствах, не совместимых с exFAT при соединении с помощью кабеля micro USB. Перед подключением устройства к камере убедитесь в том, что оно совместимо с exFAT.
  Если вы подключите камеру к несовместимому устройству, вам может быть предложено отформатировать карту. Ни при каких обстоятельствах не форматируйте карту памяти в ответ на этот запрос, так как это приведет к удалению все данных на карте памяти.
  (exFAT является файловой системой, которая используется в картах памяти SDXC.)
- Не допускайте попадания воды на карту памяти.
- Не подвергайте ударам, не изгибайте и не роняйте карту памяти.
- Не используйте и не храните карту памяти в следующих условиях:
  - Места с высокой температурой, например в автомобиле, припаркованном на солнце
  - Места, подверженные действию прямого солнечного света
  - Влажные места или места с наличием коррозионных веществ
- Если карта памяти используется рядом с областями с сильной намагниченностью или используется в местах, подверженных воздействию статического электричества или электрических помех, данные на карте памяти могут быть повреждены.
- Не прикасайтесь к участку разъема карты памяти рукой или металлическим предметом.
- Не оставляйте карту памяти в месте, доступном для маленьких детей. Они могут случайно проглотить ее.
- Не разбирайте и не модифицируйте карту памяти.
- Карта памяти может стать горячей сразу после длительного использования. Будьте осторожны при обращении с ней.
- Функционирование карты памяти, отформатированной на компьютере, на данном изделии не гарантируется. Отформатируйте карту памяти с помощью данного изделия.
- Скорость чтения/записи отличается в зависимости от сочетания используемой карты памяти и устройства.
- Не нажимайте сильно, делая запись в области заметок на карте памяти.
- Не прикрепляйте наклейки непосредственно на карту памяти или на ее адаптер.
- Если переключатель защиты от записи или удаления карты памяти установлен в положение LOCK, вы не сможете записывать или удалять изображения. В этом случае установите переключатель в положение записи.
- Для использования носителя Memory Stick Micro или карты памяти microSD с данным изделием:
  - Обязательно вставьте карту памяти в специальный адаптер. В случае установки карты памяти в изделие без адаптера карты памяти, вы можете не извлечь ее из данного изделия.
  - Вставляя карту памяти в адаптер карты памяти, убедитесь в том, что карта памяти вставлена в правильном направлении, а затем вставьте ее до упора. Если карта не вставлена надлежащим образом, это может привести к неисправности.
- О носителе Memory Stick PRO Duo и носителе Memory Stick PRO-HG Duo:
  - Данная Memory Stick оснащена функцией MagicGate. MagicGate представляет собой технологию защиты авторских прав, в которой используется технология шифрования.
    Запись/воспроизведение данных, для которых требуются функции MagicGate, не могут выполняться на данном продукте.

- Поддерживается высокоскоростная передача данных через параллельный интерфейс.

4-689-271-12(1) Copyright 2016 Sony Corporation

Установка/снятие объектива

Выключите камеру перед прикреплением или снятием объектива.

1. **Снимите крышку байонета (A) с камеры и заднюю крышку объектива (B) с его задней стороны.**

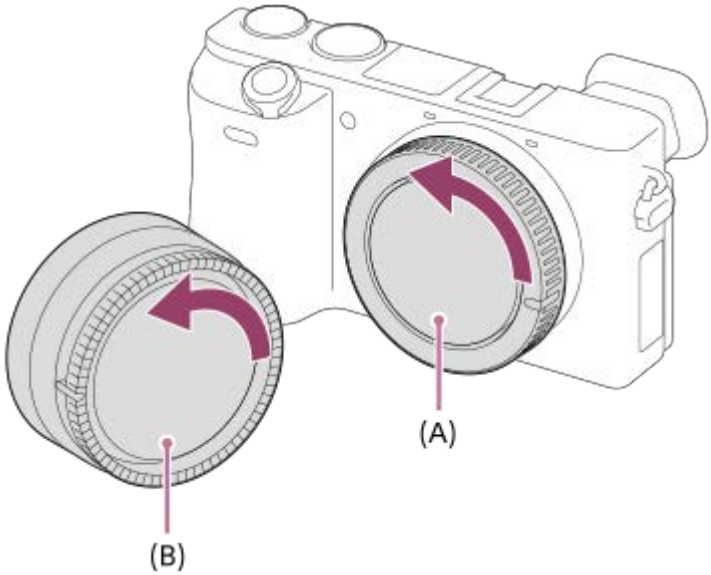

- Во время съемки снимите переднюю крышку объектива с его передней стороны.

2. **Установите объектив, совмещая две белые индексные метки (установочные метки) на объективе и камере.**

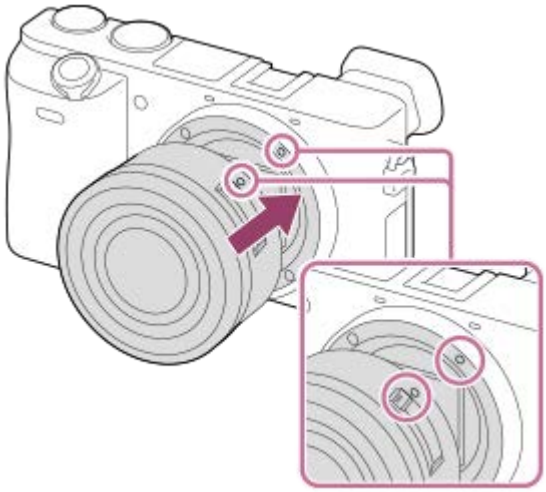

- Держите камеру стороной байонета объектива вниз для предотвращения попадания пыли и грязи внутрь камеры.

3. **Аккуратно задвигая объектив в камеру, поворачивайте его медленно в направлении стрелки до тех пор, пока он не защелкнется в фиксированном положении.**

- Обязательно держите объектив прямо при его прикреплении.

Снятие объектива

Удерживайте нажатой кнопку отсоединения объектива **(A)** и поверните объектив в направлении стрелки до упора. После снятия объектива установите крышку байонета на камеру и крышки объектива на переднюю и заднюю стороны объектива для предотвращения попадания пыли и грязи внутрь камеры и на объектив.

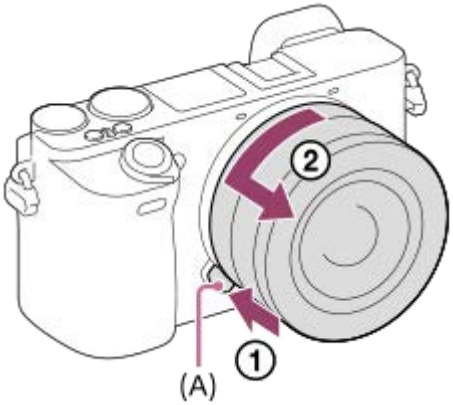

Примечание

- Выполняйте прикрепление/снятие объектива быстро в месте, где отсутствует пыль.
- При прикреплении объектива не нажимайте кнопку отсоединения объектива.
- Не прилагайте усилия при прикреплении объектива.
- Для использования объектива с A-переходником (продается отдельно) необходим установочный адаптер (продается отдельно). При использовании установочного адаптера обратитесь к руководству по эксплуатации, прилагаемому к установочному адаптеру.
- При использовании объектива с гнездом для штатива, прикрепите штатив к гнезду для штатива объектива, чтобы помочь сбалансировать вес объектива.
- При переноске камеры с прикрепленным объективом удерживайте их крепко.
- Не следует удерживать объектив за часть, выдвигающуюся для регулировки зума или фокусировки.

См. также

- Прикрепление светозащитной бленды объектива

4-689-271-12(1) Copyright 2016 Sony Corporation

Прикрепление светозащитной бленды объектива

Рекомендуется использовать светозащитную бленду объектива для предотвращения влияния света за пределами съемочного кадра на снимок.

1. **Совместите контур крепежной части светозащитной бленды объектива и головки объектива и поверните светозащитную бленду объектива по часовой стрелке до щелчка.**

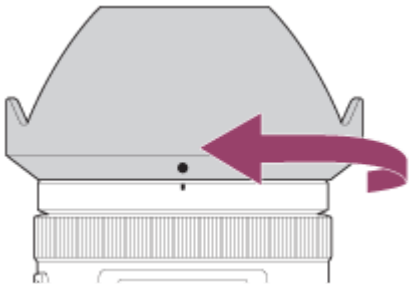

Примечание

- Прикрепите светозащитную бленду объектива надлежащим образом. В противном случае светозащитная бленда объектива может быть неэффективной или может частично отражаться на снимке.
- Если светозащитная бленда объектива прикреплена надлежащим образом, индекс светозащитной бленды объектива (красная линия) совпадает с красной индексной меткой на бленде.(На некоторых объективах может не быть индекса светозащитной бленды объектива.)
- Снимите светозащитную бленду объектива во время использования вспышки, поскольку светозащитная бленда объектива блокирует свет вспышки и может появиться в виде тени на снимке.
- Для хранения светозащитной бленды объектива после съемки, прикрепите светозащитную бленду объектива на объектив обратной стороной.

См. также

- Установка/снятие объектива

4-689-271-12(1) Copyright 2016 Sony Corporation

Установочный адаптер

С помощью установочного адаптера (продается отдельно) можно прикрепить объектив с A-переходником (продается отдельно) к данному изделию.
Подробные сведения приведены в инструкции по эксплуатации, прилагаемой к установочному адаптеру.

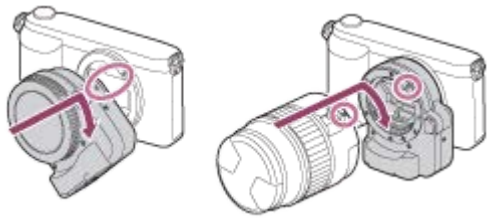

Примечание

- При выборе установки, отличной от [Непрерывная съемка: Lo], для [Непрерыв. Съемка], фокусировка блокируется во время первого снимка даже в случае установки [Режим фокусиров.] в [Непрерывный AF].
- Вам, возможно, не удастся использовать установочный адаптер с определенными объективами. Обратитесь за консультацией о совместимых объективах к дилеру Sony или в местный уполномоченный сервисный центр Sony.
- Во время видеосъемки с помощью установочного адаптера LA-EA1 или LA-EA3 (оба продаются отдельно), автоматическая фокусировка работает только при нажатии кнопки затвора наполовину.
- Использовать подсветку АФ при использовании объектива с A-переходником невозможно.
- Во время видеозаписи может записываться звук работы объектива и изделия.
  Вы можете выключить звук путем выбора MENU → 2 (Настройки съемки2) → [Запись звука] → [Выкл].
- В зависимости от используемого объектива или объекта, для изделия может потребоваться длительное время или может быть сложно выполнить фокусировку.
- Свет вспышки может быть перекрыт присоединенным объективом.

См. также

- Установочный адаптер LA-EA1/LA-EA3
- Установочный адаптер LA-EA2/LA-EA4

4-689-271-12(1) Copyright 2016 Sony Corporation

Установочный адаптер LA-EA1/LA-EA3

При использовании установочного адаптера LA-EA1 (продается отдельно) или установочного адаптера LA-EA3 (продается отдельно) доступны следующие функции.

Автофокус:
Доступно только с объективом SAM/SSM
Система АФ:
Контрастный AF/Фазовое детект. AF
Выбор AF/MF:
Можно изменять с помощью операционного переключателя на объективе.
Режим фокусиров.:
Покадровый AF/Непрерывный AF*

* Эта установка недоступна, если [Система AF] установлена в [Контрастный AF].

- При использовании установочного адаптера и камеры, установленной в режим видеосъемки, автофокусировка работает только тогда, когда кнопка затвора нажата наполовину.
- При использовании установочного адаптера в режиме видеосъемки отрегулируйте диафрагму вручную.

Доступная область фокусировки:
Если прикреплен установочный адаптер LA-EA1/LA-EA3, доступная область фокусировки такая же, как для доступных установок данной камеры.
[Зонная фокусиров.], [Расш. рег.пятно АФ] или [Следящий AF] нельзя выбрать в случае установки [Система AF] в [Фазовое детект. AF].
SteadyShot:
Встроенная

См. также

- Область фокусир.

4-689-271-12(1) Copyright 2016 Sony Corporation

Установочный адаптер LA-EA2/LA-EA4

При использовании установочного адаптера LA-EA2 (продается отдельно) или установочного адаптера LA-EA4 (продается отдельно) доступны следующие функции.

Автофокус:
Доступна
Система АФ:
Фазодетекторный АФ, который контролируется специальным датчиком АФ внутри установочного адаптера
Выбор AF/MF:
Объективы, которые не поддерживают DMF: Можно изменять с помощью операционного переключателя на объективе.
Объективы, которые поддерживают DMF: Можно изменять с помощью операционного переключателя на объективе. Если переключатель на объективе установлен в положение AF, можно использовать MENU для изменения способа фокусировки.
Другие объективы: Можно изменить с помощью MENU.
Режим фокусиров.:
LA-EA2: Покадровый AF/Непрерывный AF/DMF*
LA-EA4: Покадровый AF/Непрерывный AF/Автоматич. AF/DMF*

* Доступно только при использовании объективов, поддерживающих Прямую ручную фокусировку.

- Даже если опция [Устан.приор.в AF-S] установлена в положение [Акцент на баланс], камера временно переключится в [AF].
- Даже если опция [Устан.приор.в AF-C] установлена в положение [Акцент на баланс], камера временно переключится в [Затвор].

Доступная область фокусировки:
Широкая АФ/Центр/Рег. пятно АФ/Следящий AF
SteadyShot:
Встроенная

4-689-271-12(1) Copyright 2016 Sony Corporation

Установка языка, даты и времени

Экран установки для языка, даты и времени отображается автоматически при включении данного изделия в первый раз, инициализации данного изделия или в случае разрядки внутреннего аккумулятора автономной подпитки.

1. **Включите камеру.**

   Появится экран установки языка, а затем появится экран установки для даты и времени.

2. **Выберите язык, а затем нажмите центр колесика управления.**

3. **Убедитесь, что на экране выбрано [Ввод], а затем нажмите центр.**

4. **Выберите нужное географическое местоположение, а затем нажмите центр.**

5. **Выберите пункт установки с помощью верхней/нижней стороны колесика управления или путем поворота колесика управления, а затем нажмите центр.**

6. **Установите [Летнее время], [Дата/Время] и [Формат даты] с помощью верхней/нижней/левой/правой сторон, а затем нажмите центр.**

   - Полночь показывается как 12:00 AM, а полдень как 12:00 PM.

7. **Повторите действия пунктов 5 и 6 для установки других пунктов, а затем выберите [Ввод] и нажмите центр.**

Информация по сохранению настройки даты и времени

В данной камере имеется встроенный аккумулятор, предназначенный для поддержания даты, времени и других установок независимо от того, включено или выключено питание, а также заряжен или разряжен аккумулятор. Для зарядки внутреннего аккумулятора автономной подпитки вставьте заряженный аккумулятор в камеру и оставьте изделие на 24 часа или дольше с выключенным питанием.
Если часы переустанавливаются после каждой зарядки аккумулятора, это может указывать на необходимость замены внутреннего аккумулятора автономной подпитки. Проконсультируйтесь с сервисным центром.

Совет

- Для отмены процедуры установки даты и времени, нажмите кнопку MENU.
- Для повторной установки дате и времени или географического местоположения после завершения установки даты и времени, выберите MENU → (Настройка) → [Настр. даты/врем.] или [Часовой пояс].

Примечание

- В случае отмены установки даты и времени в процессе выполнения, экран установки для даты и времени будет появляться каждый раз при включении камеры.
- В данной камере нет функции вставки даты на снимки. Вы можете вставить дату на снимки, а затем сохранить и распечатать их с помощью PlayMemories Home (только для Windows).

См. также

- Настр. даты/врем.
- Часовой пояс
- Использование колесика управления
- PlayMemories Home
- Установка PlayMemories Home

4-689-271-12(1) Copyright 2016 Sony Corporation

Встроенная справка

[Встроенная справка] отображает описания пунктов меню MENU, пунктов Fn (Функция) и установок.
Заранее назначьте функцию [Встроенная справка] нужной клавише с помощью [Польз. клав.(Съем.)].

1. **MENU → 2 (Настройки съемки2) → [Польз. клав.(Съем.)] → нужная клавиша, затем назначьте функцию [Встроенная справка] клавише.**
   - Функцию [Встроенная справка] невозможно назначить некоторым клавишам.

2. **Выберите пункт MENU или Fn, описания которого нужно просмотреть, затем нажмите кнопку, которой назначена функция [Встроенная справка].**

   Будут отображены описания пункта.

См. также

- Польз. клав.(Съем.)/Польз. кл.(Воспр.)

4-689-271-12(1) Copyright 2016 Sony Corporation

Фотосъемка

1. **Выберите нужный режим съемки, поворачивая диск режимов.**

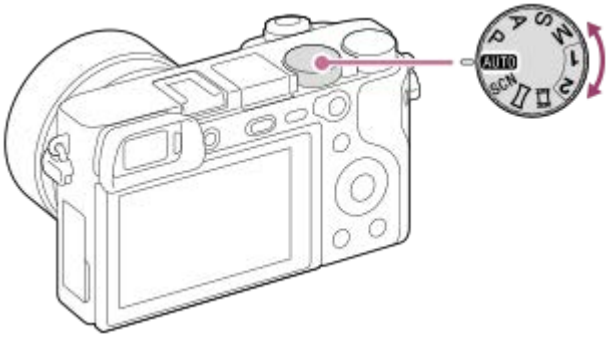

2. **Отрегулируйте угол монитора и удерживайте камеру.Или смотрите через видоискатель и удерживайте камеру.**

3. **Если установлен зум-объектив, увеличивайте изображения поворотом кольца зуммирования объектива.**

4. **Нажмите кнопку затвора наполовину для выполнения фокусировки.**

   Если изображение находится в фокусе, прозвучит звуковой сигнал и загорится индикатор (например, ●).

5. **Нажмите кнопку затвора до упора.**

Для съемки с заблокированной фокусировкой на нужный объект (блокировка фокуса)

Выполнение съемки с заблокированной фокусировкой на нужный объект в режиме автоматической фокусировки.

1. MENU → 1 (Настройки съемки1) → [Режим фокусиров.] → [Покадровый AF] или [Автоматич. AF].
2. Расположите объект в пределах области АФ и нажмите кнопку затвора наполовину.

Фокус будет заблокирован.

- Если фокусировка на объекте затруднена, установите [Область фокусир.] в [Центр] или [Рег. пятно АФ].

3. Держите кнопку затвора наполовину нажатой и поместите объект в исходное положение для перекомпоновки снимка.

4. Нажмите кнопку затвора до упора вниз для съемки фотоснимка.

Совет

- Если изделие не сможет выполнить фокусировку автоматически, будет мигать индикатор фокусировки и звуковой сигнал не прозвучит. Измените компоновку фотоснимка или измените установку фокусировки.В режиме [Непрерывный AF] загорится , и звуковой сигнал, означающий, что фокусировка достигнута, не прозвучит.

Примечание

- В случае перемещения объекта вы не сможете зафиксировать фокус даже в случае установки [Режим фокусиров.] в [Автоматич. AF].

См. также

- Список функций диска режимов
- Увеличение четкости изображения/цифровой зум (Увеличение)
- Воспроизведение фотоснимков
- Авто.просмотр
- Режим фокусиров.
- Область фокусир.

4-689-271-12(1) Copyright 2016 Sony Corporation

Цифровой фотоаппарат со сменным объективом
ILCE-6500 α6500

Режим фокусиров.

Выбор способа фокусировки в зависимости от перемещения объекта.

1 **MENU → 1 (Настройки съемки1) → [Режим фокусиров.] → нужная установка.**

Подробности пунктов меню

AF-S (Покадровый AF):
Изделие фиксирует фокус после завершения фокусировки. Используйте это, если объект неподвижен.
AF-A (Автоматич. AF):
[Покадровый AF] и [Непрерывный AF] переключаются в соответствии с перемещением объекта. При нажатии кнопки затвора наполовину в случае, если изделие определит, что объект неподвижен, фокус блокируется, а если объект перемещается, изделие продолжает выполнять фокусировку. Во время непрерывной съемки изделие автоматически выполняет съемку с непрерывной АФ, начиная со второго снимка.
AF-C (Непрерывный AF):
Изделие продолжает выполнять фокусировку, пока кнопка затвора удерживается наполовину нажатой. Используйте эту опцию, если объект движется. В режиме [Непрерывный AF] звуковой сигнал во время фокусировки камеры отсутствует.
DMF (Прямая РФ):
Вы можете выполнять точные регулировки вручную после фиксации фокуса, что позволяет быстрее фокусироваться на объекте, чем при использовании ручной фокусировки с самого начала. Это удобно в таких случаях, как макросъемка.
MF (Ручной фокус):
Ручная регулировка фокусировки. Если не удается сфокусироваться на нужном объекте с помощью автоматической фокусировки, используйте ручную фокусировку.

Индикатор фокусировки

● (горит):
Объект находится в фокусе и фокус зафиксирован.
● (мигает):
Объект не в фокусе.
(горит):
Объект в фокусе. Фокус будет регулироваться непрерывно в соответствии с перемещениями объекта.
( ) (горит):
Выполняется фокусировка.

Объекты, на которых трудно сфокусироваться с помощью автофокусировки

- Темные и удаленные объекты
- Объекты с низкой контрастностью
- Объекты, которые находятся за стеклом
- Быстро движущиеся объекты
- Отражающие свет или блестящие поверхности
- Мигающий свет
- Освещенные сзади объекты
- Непрерывно повторяющиеся картины, например, фасады зданий
- Объекты в области фокусировки с различными фокусными расстояниями

Примечание

- [Автоматич. AF] доступна только при использовании объектива, поддерживающего фазодетекторный АФ.

- Если установлен [Непрерывный AF] или [Автоматич. AF], угол обзора может понемногу изменяться во время фокусировки. Это не влияет на реальные записанные снимки.
- В режиме видеосъемки доступны только [Непрерывный AF] и [Ручной фокус].

Совет

- В режиме [Непрерывный AF] можно зафиксировать фокус, нажав и удерживая кнопку, для которой назначена функция [Блокир. фокуса].

См. также

- Прямая ручная фокусировка (DMF)
- Ручной фокус
- Помощь для MF (фотоснимок)

4-689-271-12(1) Copyright 2016 Sony Corporation

Область фокусир.

Выбор области фокусировки. Используйте эту функцию, когда трудно сфокусироваться надлежащим образом в режиме автоматической фокусировки.

1 **MENU → 1 (Настройки съемки1) → [Область фокусир.] → нужная установка.**

Подробности пунктов меню

Широкая АФ :
Автоматическая фокусировка на объекте, занимающем весь диапазон экрана. При нажатии в режиме фотосъемки кнопки затвора наполовину, вокруг области фокусировки отобразится зеленая рамка.

Зонная фокусиров. :
Выберите на мониторе зону, на которой нужно сфокусироваться, после чего изделие автоматически выберет зона фокусировки.

Центр :
Автоматически выполняет фокусировку на объект в центре изображения. Используйте вместе с функцией блокировки фокуса для создания нужной композиции.

Рег. пятно АФ :
Позволяет перемещать рамку фокусировки в нужную точку на экране и фокусироваться на очень маленьком объекте в узкой области.

Расш. рег.пятно АФ :
Если изделию не удается сфокусироваться на одной выбранной точке, оно использует точки фокусировки вокруг регулируемого пятна в качестве второй приоритетной области для фокусировки.

Следящий AF :
Когда кнопка затвора нажата и удерживается наполовину нажатой, изделие отслеживает объект в пределах выбранной области автофокусировки. Эта установка доступна только, когда режим фокусировки установлен в [Непрерывный AF]. Наведите курсор на [Следящий AF] на экране установки [Область фокусир.], а затем отрегулируйте нужную область для начала отслеживания с помощью левой/правой сторон колесика управления. Вы также можете перемещать область начала отслеживания в нужную точку путем обозначения области в качестве регулируемого пятна или расширения регулируемого пятна.

Список рамок искателя диапазона фокусировки

Рамка искателя диапазона фокусировки отличается следующим образом в зависимости от режима съемки.
При фокусировке на большей области

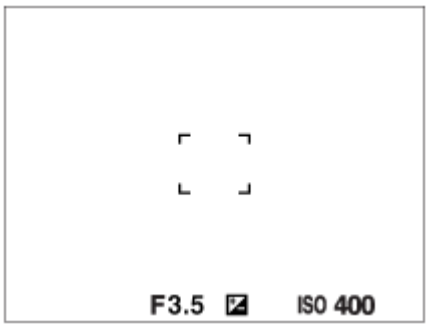

При фокусировке на меньшей области

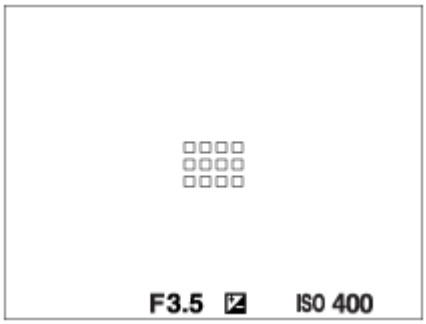

- Если [Область фокусир.] установлено в [Широкая АФ] или [Зонная фокусиров.] и выполнено наведение на движущийся объект, может отображаться рамка искателя диапазона фокусировки для случая “При фокусировке на меньшей области”.
- Если прикреплен объектив с А-переходником с установочным адаптером (LA-EA1 или LA-EA3) (продается отдельно) и [Система AF] установлено в [Фазовое детект. AF], может отображаться рамка искателя диапазона фокусировки для случая “При фокусировке на меньшей области”.

При выполнении фокусировки автоматически с учетом всего диапазона монитора

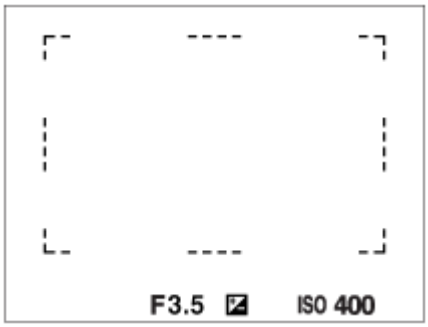

- При использовании функции зума, отличной от оптического зума, установка [Область фокусир.] отменяется и рамка области фокусировки обозначается пунктирной линией. АФ работает с приоритетом центральной области и области вокруг нее.

Для перемещения области фокусировки

- Если [Область фокусир.] установлена в [Зонная фокусиров.], [Рег. пятно АФ] или [Расш. рег.пятно АФ], при нажатии кнопки, которой назначено [Стандарт фокусир.], можно выполнять съемку во время перемещения области фокусировки с помощью верхней/нижней/левой/правой сторон колесика управления. Для изменения установок съемки с помощью колесика управления нажмите кнопку, которой назначено [Стандарт фокусир.].
- Вы можете быстро переместить рамку фокусировки, коснувшись и перетащив ее на мониторе. Заранее установите [Сенсорн. управлен.] в положение, отличное от [Выкл].

Примечание

- [Область фокусир.] фиксируется в [Широкая АФ] в следующих случаях:
  - [Интеллект. Авто]
  - [Супер авторежим]
  - [Выбор сцены]
  - В режиме распознавания улыбки
- Область фокусировки может не подсвечиваться во время непрерывной съемки или при нажатии кнопки затвора сразу до упора.
- В случае установки диска режимов в (Видео/Замед.&уск.) или во время видеосъемки [Следящий AF] невозможно выбрать в качестве [Область фокусир.].
- Если [Область фокусир.] установлено в [Широкая АФ] или [Зонная фокусиров.], размер рамки искателя диапазона АФ может быть автоматически отрегулирован в соответствии с объектом и композицией следующим образом:
  - При фокусировке на широкой области, например пейзаже: отобразится рамка искателя диапазона АФ большего размера.
  - При фокусировке на меньшей области, например на цветах или небольших предметах: отобразится рамка искателя диапазона АФ меньшего размера.

- Вы не сможете выполнить функции, назначенные верхней/нижней/левой/правой сторонам колесика управления или пользовательской кнопке 3 во время перемещения рамки фокусировки.

См. также

- Сенсорн. управлен.

4-689-271-12(1) Copyright 2016 Sony Corporation

Фазодетекторный АФ

При наличии в пределах области автофокусировки точек фазодетекторного АФ, в изделии используется комбинированная автофокусировка фазодетекторного АФ и контрастного АФ.

Примечание

- Если значение F больше, чем F11, вы не можете использовать фазодетекторный АФ. Доступен только контрастный АФ.
- Фазодетекторный АФ доступен только в случае прикрепления соответствующего объектива. При использовании объектива, не поддерживающего фазодетекторный АФ в фокальной плоскости, вы не сможете использовать [Автоматич. AF], [Чувств. след. AF] или [Скорость АФ].
  Кроме того, даже в случае использования ранее приобретенного соответствующего объектива, фазодетекторный АФ может не функционировать до тех пор, пока не будет обновлен объектив.

См. также

- Система AF (фотоснимок)

4-689-271-12(1) Copyright 2016 Sony Corporation

Стандарт фокусир.

В случае назначения [Стандарт фокусир.] нужной пользовательской клавише можно вызывать полезные функции, например, быстрое перемещение рамки фокусировки и т.п., в зависимости от установок области фокусировки.

1. **MENU → 2 (Настройки съемки2) → [Польз. клав.(Съем.)] → нужная кнопка, затем назначьте функцию [Стандарт фокусир.] кнопке.**

2. **Нажмите клавишу, которой была назначена функция [Стандарт фокусир.].**
   - Действия, доступные при нажатии клавиши, зависят от установок для [Область фокусир.] и [Центр. следящ. AF].

Если [Область фокусир.] установлена в [Зонная фокусиров.], [Рег. пятно АФ] или [Расш. рег.пятно АФ]:
Вы можете перемещать положение области фокусировки с помощью верхней/нижней/левой/правой сторон колесика управления.

Если [Область фокусир.] установлена в [Широкая АФ] или [Центр]:

- Если [Центр. следящ. AF] установлен в [Вкл], [Центр. следящ. AF] активируется нажатием клавиши. Камера обнаруживает объект, расположенный в центре экрана, и начинает отслеживать его при нажатии центра колесика управления.
- Если [Центр. следящ. AF] установлен в [Выкл], камера фокусируется на центральной точке.

Примечание

- Установить функцию [Стандарт фокусир.] на [Левая кнопка], [Правая кнопка] или [Кнопка спуска] невозможно.

См. также

- Польз. клав.(Съем.)/Польз. кл.(Воспр.)
- Область фокусир.
- Центр. следящ. AF

4-689-271-12(1) Copyright 2016 Sony Corporation

Управл.AF/MF

Вы можете легко переключить режим фокусировки с автоматического на ручной и наоборот во время съемки без изменения положения удерживания.

1. **Переключите рычажок переключения AF/MF/AEL в положение AF/MF, а затем нажмите кнопку AF/MF.**

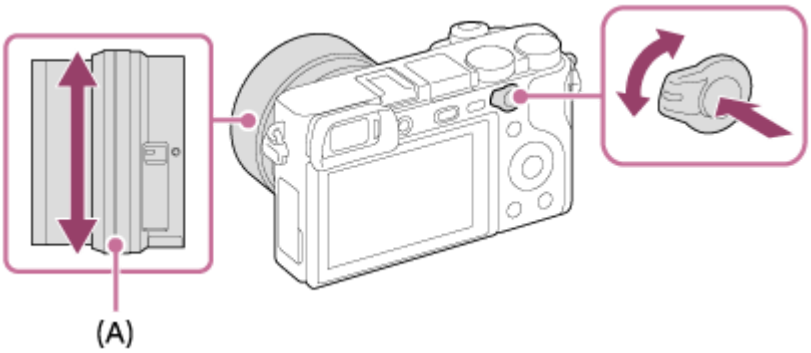

При автоматической фокусировке:
Временное переключение в ручной режим фокусировки. Отрегулируйте фокусировку путем поворота кольца фокусировки **(A)**, удерживая нажатой кнопку AF/MF.
При ручной фокусировке:
Временное переключение в режим автоматической фокусировки при нажатой кнопке AF/MF и блокировка фокуса.

Совет

- При выборе [Перекл. реж.AF/MF] в [Кнопка AF/MF] под [Польз. клав.(Съем.)] режим фокусировки останется переключенным, даже если снять палец с кнопки.

Примечание

- Установка функции [AF/MF с удерж. кн.] в [Левая кнопка], [Правая кнопка] или [Кнопка спуска] с помощью колесика управления невозможна.

См. также

- Фокусиров. лупа
- Польз. клав.(Съем.)/Польз. кл.(Воспр.)

4-689-271-12(1) Copyright 2016 Sony Corporation

AF с затвором (фотоснимок)

Выбор возможности автоматической фокусировки при нажатии кнопки затвора наполовину. Выберите [Выкл] для регулировки фокуса и экспозиции отдельно.

1. **MENU → (Настройки съемки1) → [AF с затвором] → нужная установка.**

Подробности пунктов меню

Вкл:
Автофокус работает при нажатии кнопки затвора наполовину.

Выкл:
Автофокус не работает даже при нажатии кнопки затвора наполовину.

Удобный способ микро-регулировки фокусировки

Если присоединен объектив с A-переходником, активация функции автофокусировки с помощью кнопки, отличной от кнопки затвора, позволяет более точно фокусироваться в сочетании с ручной фокусировкой.

1. Установите [AF с затвором] в [Выкл].
2. MENU → (Настройки съемки2) → [Польз. клав.(Съем.)] → назначьте функции [AF Включен] и [Фокусиров. лупа] нужным клавишам.
3. Установите [Eye-Start AF] в [Выкл] во избежание автофокусировки во время просмотра через видоискатель.
4. Нажмите клавишу, которой назначена функция [AF Включен].
5. Нажмите клавишу, которой назначена функция [Фокусиров. лупа], а затем поверните кольцо фокусировки для микро-регулировки фокусировки.
6. Нажмите кнопку затвора до упора вниз для выполнения съемки.

См. также

- AF Включен
- Eye-Start AF (фотоснимок)
- Предварител. AF (фотоснимок)
- Фокусиров. лупа

4-689-271-12(1) Copyright 2016 Sony Corporation

AF Включен

Вы можете выполнить фокусировку с помощью любой кнопки вместо нажатия кнопки затвора наполовину. Будут применены установки для [Режим фокусиров.].

1. **MENU→ 2 (Настройки съемки2)→[Польз. клав.(Съем.)]→нужная клавиша, затем назначьте функцию [AF Включен] клавише.**
2. **Во время съемки с автофокусом нажмите клавишу, которой вы назначили функцию [AF Включен].**

Совет

- Установите [AF с затвором] в [Выкл], если не нужно выполнять автофокусировку с помощью кнопки затвора.
- Установите [AF с затвором], [Предварител. AF] и [Eye-Start AF] в [Выкл] для фокусировки на определенное расстояние съемки с расчетом положения объекта.

См. также

- Польз. клав.(Съем.)/Польз. кл.(Воспр.)
- AF с затвором (фотоснимок)
- Предварител. AF (фотоснимок)
- Eye-Start AF (фотоснимок)

4-689-271-12(1) Copyright 2016 Sony Corporation

AF на глаз

Камера фокусируется на глазах объекта при удерживании кнопки нажатой.

1. **MENU → 2 (Настройки съемки2) → [Польз. клав.(Съем.)] → нужная клавиша, затем назначьте функцию [AF на глаз] клавише.**
2. **Наведите камеру на лицо объекта и нажмите кнопку, которой назначена функция [AF на глаз].**
3. **Нажмите кнопку затвора при нажатой кнопке.**

Совет

- Если камера выполняет фокусировку на глазах, рамка распознавания отображается поверх глаз. Если режим фокусировки установлен в [Покадровый AF], рамка исчезнет через некоторое время.

Примечание

- Камере, возможно, не удастся выполнить фокусировку на глаза в зависимости от обстоятельств, например, если глаза невозможно обнаружить в области автофокусировки. В этом случае камера определяет лицо и фокусируется на лице.
- Если камере не удалось распознать лицо человека, использовать [AF на глаз] невозможно.
- В зависимости от обстоятельств, использование [AF на глаз], например, если [Режим фокусиров.] установлено в [Ручной фокус], невозможно.
- Функция [AF на глаз] может не работать должным образом в следующих случаях:
  - Если человек в солнцезащитных очках.
  - Если волосы закрывают глаза человека.
  - В условиях низкой освещенности или задней подсветки.
  - Если глаза закрыты.
  - Если человек находится в тени.
  - Если человек находится вне фокуса.
  - Если человек слишком много перемещается.
- Если человек слишком много перемещается, рамка распознавания может не отображаться должным образом поверх его глаз.

См. также

- Польз. клав.(Съем.)/Польз. кл.(Воспр.)
- Улыб./Распоз. Лиц

4-689-271-12(1) Copyright 2016 Sony Corporation

Цифровой фотоаппарат со сменным объективом
ILCE-6500 α6500

AF в фокус. лупе (фотоснимок)

Вы можете более точно сфокусироваться на объекте с помощью автофокуса, увеличив область, на которой нужно сфокусироваться. Во время отображения увеличенного изображения вы можете сфокусироваться на меньшей области, чем регулируемое пятно.

1. **MENU → 1 (Настройки съемки1) → [AF в фокус. лупе] → [Вкл].**

2. **MENU → 1 (Настройки съемки1) → [Фокусиров. лупа].**

3. **Увеличьте изображение путем нажатия центра колесика управления, а затем настройте положение с помощью верхней/нижней/правой/левой стороны колесика управления.**
   - Шкала увеличения изменяется каждый раз при нажатии центра.

4. **Нажмите кнопку затвора наполовину для выполнения фокусировки.**
   - Фокусировка будет достигнута в точке + по центру экрана.

5. **Для съемки нажмите кнопку затвора вниз до упора.**
   - После съемки функция [AF в фокус. лупе] будет отменена.

Совет

- Для точного определения места, которое нужно увеличить, рекомендуется использовать штатив.
- Вы можете проверить результат автофокусировки путем увеличения отображаемого изображения. Если нужно повторно настроить положение фокусировки, настройте область фокусировки на увеличенном экране, а затем нажмите кнопку затвора наполовину.

Примечание

- Края экрана могут быть несфокусированными.
- Во время увеличения отображаемого изображения настройка экспозиции и баланса белого невозможна.
- Функция [AF в фокус. лупе] недоступна в следующих случаях:
  - В режиме [Панорамный обзор]
  - Во время видеосъемки
  - Если [Режим фокусиров.] установлено в [Непрерывный AF].
  - Если [Режим фокусиров.] установлен в [Автоматич. AF] и установлен режим съемки, отличный от P/A/S/M.
  - Если [Режим фокусиров.] установлен в [Автоматич. AF], а [Режим протяжки] установлен в [Непрерыв. Съемка].
  - При использовании установочного адаптера (продается отдельно).
- Во время увеличения отображаемого изображения следующие функции недоступны:
  - [AF на глаз]
  - [Центр. следящ. AF]
  - [Eye-Start AF]
  - [Предварител. AF]
  - [Улыб./Распоз. Лиц]
  - [Авто кадриров.]

См. также

- Фокусиров. лупа
- Польз. клав.(Съем.)/Польз. кл.(Воспр.)

4-689-271-12(1) Copyright 2016 Sony Corporation

Центр. следящ. AF

При нажатии центра колесика управления камера определяет объект, расположенный в центре экрана, и продолжает отслеживание объекта.

1. **MENU → 1 (Настройки съемки1) → [Центр. следящ. AF] → [Вкл].**

2. **Совместите рамку выбора (A) с объектом и нажмите центр колесика управления.**
   - Еще раз нажмите центр для остановки отслеживания.

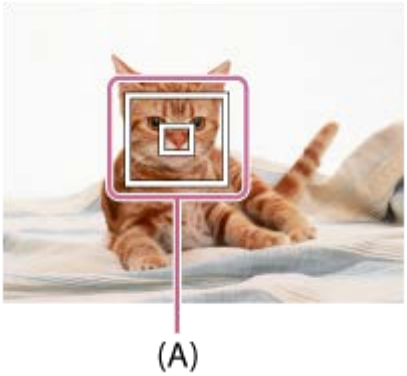

3. **Нажмите кнопку затвора до упора вниз для выполнения съемки.**

Совет

- Вы можете выбрать объект, который необходимо отслеживать во время сенсорного управления, при съемке с помощью монитора. Установите [Сенсорн. управлен.] в положение, отличное от [Выкл].

Примечание

- Функция [Центр. следящ. AF] может не работать должным образом в следующих случаях:
  - Объект очень быстро двигается.
  - Объект слишком мал или слишком велик.
  - Слабый контраст между объектом съемки и фоном.
  - В темноте.
  - Общее освещение меняется.
- Функция захвата объекта АФ не работает в следующих случаях:
  - [Панорамный обзор]
  - Если [Выбор сцены] установлено в [Сумерки с рук] или [Устр. размыт. движ.].
  - При съемке в режиме фокусировки вручную.
  - При использовании цифрового зума
  - Если [Параметры зап.] установлено в [120p]/[100p].

4-689-271-12(1) Copyright 2016 Sony Corporation

Предварител. AF (фотоснимок)

Изделие выполняет автоматическую регулировку фокуса перед нажатием и удерживанием наполовину нажатой кнопки затвора.

1. **MENU → 1 (Настройки съемки1) → [Предварител. AF] → нужная установка.**

Подробности пунктов меню

Вкл:
Регулировка фокуса перед нажатием и удерживанием наполовину нажатой кнопки затвора.

Выкл:
Не регулируйте фокус перед нажатием наполовину кнопки затвора.

Примечание

- [Предварител. AF] доступно только в случае установки объектива с E-переходником.

4-689-271-12(1) Copyright 2016 Sony Corporation

Eye-Start AF (фотоснимок)

Установка необходимости использования автофокуса во время просмотра через электронный видоискатель.

1. **MENU → (Настройки съемки1) → [Eye-Start AF] → нужная установка.**

Подробности пунктов меню

Вкл:
Автофокусировка начнется во время просмотра через электронный видоискатель.
Выкл:
Автофокусировка не начнется во время просмотра через электронный видоискатель.

Совет

- [Eye-Start AF] доступно при прикрепленном объективе с A-переходником и установочном адаптере (LA-EA2, LA-EA4) (продается отдельно).

4-689-271-12(1) Copyright 2016 Sony Corporation

Устан.приор.в AF-S

Установка необходимости срабатывания затвора, даже если объект не находится в фокусе при установке [Режим фокусиров.] в [Покадровый AF], [Прямая РФ] или [Автоматич. AF], и объект остается неподвижным.

1. **MENU → 1(Настройки съемки1) → [Устан.приор.в AF-S] → нужная установка.**

Подробности пунктов меню

AF:
Приоритет фокусировки. Пока объект не окажется в фокусе, затвор не сработает.

Затвор:
Приоритет срабатывания затвора. Затвор сработает даже в том случае, если объект не находится в фокусе.

Акцент на баланс:
Съемка с акцентом на баланс фокусировки и срабатывание затвора.

См. также

- Режим фокусиров.
- Устан.приор.в AF-C

4-689-271-12(1) Copyright 2016 Sony Corporation

Устан.приор.в AF-C

Установка необходимости срабатывания затвора, даже если объект не находится в фокусе при активации непрерывного АФ, и объект движется.

1. **MENU → 1(Настройки съемки1) → [Устан.приор.в AF-C] → нужная установка.**

Подробности пунктов меню

AF:
Приоритет фокусировки. Пока объект не окажется в фокусе, затвор не сработает.

Затвор:
Приоритет срабатывания затвора. Затвор сработает даже в том случае, если объект не находится в фокусе.

Акцент на баланс:
Съемка с акцентом на баланс фокусировки и срабатывание затвора.

См. также

- Режим фокусиров.
- Устан.приор.в AF-S

4-689-271-12(1) Copyright 2016 Sony Corporation

Подсветка AF (фотоснимок)

Подсветка АФ излучает заполняющий свет для выполнения более легкой фокусировки на объект в темных окружающих условиях. В промежуток времени между нажатием кнопки затвора наполовину и блокировкой фокуса горит красная подсветка АФ, позволяющая камере легко фокусироваться.

1. **MENU → (Настройки съемки1) → [Подсветка AF] → нужная установка.**

Подробности пунктов меню

Авто:
В темных окружающих условиях загорается подсветка АФ.

Выкл:
Подсветка АФ не используется.

Примечание

- Функцию [Подсветка AF] невозможно использовать в следующих случаях:
  - В режиме видеосъемки
  - Панорамный обзор
  - Если [Режим фокусиров.] установлен в [Непрерывный AF] или [Автоматич. AF] и объект перемещается (когда горит индикатор фокусировки или).
  - Если активировано [Фокусиров. лупа].
  - Если [Выбор сцены] установлен в следующие режимы:
    - [Пейзаж]
    - [Спорт]
    - [Ночная Сцена]
  - При прикрепленном установочном адаптере
- Подсветка АФ излучает очень яркий свет. Не смотрите прямо на подсветку АФ с близкого расстояния, хотя опасности для здоровья это не представляет.

4-689-271-12(1) Copyright 2016 Sony Corporation

Авт.очистка обл.AF

Установка необходимости отображения области фокусировки постоянно или ее автоматического исчезновения вскоре после достижения фокусировки.

1. **MENU → 1 (Настройки съемки1) → [Авт.очистка обл.AF] → нужная установка.**

Подробности пунктов меню

Вкл:
Область фокусировки исчезает автоматически вскоре после достижения фокусировки.

Выкл:
Область фокусировки отображается постоянно.

4-689-271-12(1) Copyright 2016 Sony Corporation

Отобр.зону непр.AF

Вы можете установить, нужно ли отображать область, находящуюся в фокусе при установке [Область фокусир.] в [Широкая АФ] или [Зонная фокусиров.], в режиме [Непрерывный AF].

1. **MENU → 1 (Настройки съемки1) → [Отобр.зону непр.AF] → нужная установка.**

Подробности пунктов меню

Вкл:
Отображать область фокусировки, находящуюся в фокусе.

Выкл:
Не отображать область фокусировки, находящуюся в фокусе.

Примечание

- Если [Область фокусир.] установлена в одно из следующих положений, рамки в области, находящейся в фокусе, становятся зелеными:
  - [Центр]
  - [Рег. пятно АФ]
  - [Расш. рег.пятно АФ]
- Если на камере установлен объектив с A-переходником и установочный адаптер (LA-EA1/LA-EA3) (продается отдельно) и [Система AF] установлена в [Фазовое детект. AF], [Отобр.зону непр.AF] включается всегда независимо от установок [Область фокусир.].

4-689-271-12(1) Copyright 2016 Sony Corporation

Микрорегулир.AF

Позволяет регулировать и регистрировать положение автофокусировки для каждого объектива при использовании объектива с A-переходником с установочным адаптером LA-EA2 или LA-EA4 (продается отдельно).
При обычном использовании необходимость в регулировке положения автофокусировки с помощью этой функции отсутствует. Используйте эту функцию только при необходимости регулировки для определенных фокусных расстояний. Имейте в виду, что при использовании данной регулировки функция автофокусировки может не выполняться в надлежащем положении.

1. **MENU → 1 (Настройки съемки1) → выберите [Микрорегулир.AF].**
2. **Выберите [Параметр настр. AF] → [Вкл].**
3. **[величина] → нужное значение.**
   - Чем больше выбранное значение, тем дальше от изделия будет находиться положение автофокусировки. Чем меньше выбранное значение, тем ближе к изделию будет находиться положение автофокусировки.

Совет

- Рекомендуется регулировать положение в реальных условиях съемки. Установите [Область фокусир.] в [Рег. пятно АФ] и используйте яркий объект с высокой контрастностью во время регулировки.

Примечание

- При присоединении объектива, для которого уже зарегистрировано значение, оно появится на экране. [±0] появляется в случае объективов, для которых значение еще не зарегистрировано.
- Если в качестве значения отображается [-], это означает, что зарегистрировано 30 объективов и регистрация нового объектива невозможна. Для регистрации нового объектива прикрепите объектив, для которого можно удалить регистрацию, и установите его значение в [±0] или сбросьте значения всех объективов с помощью [Удалить].
- [Микрорегулир.AF] поддерживает объективы Sony, Minolta или Konica-Minolta. Выполнение [Микрорегулир.AF] с объективами, отличными от поддерживаемых объективов, может повлиять на зарегистрированные установки для поддерживаемых объективов. Не выполняйте [Микрорегулир.AF] с объективами, которые не поддерживаются.
- Установить [Микрорегулир.AF] индивидуально для объективов Sony, Minolta и Konica-Minolta с одинаковыми техническими характеристиками невозможно.

4-689-271-12(1) Copyright 2016 Sony Corporation

Система AF (фотоснимок)

Установка системы обнаружения фокуса (Фазовое детект. AF/Контрастный AF) в случае прикрепления объектива с A-переходником при использовании установочного адаптера LA-EA1/LA-EA3 (продается отдельно).

1. **MENU → 1 (Настройки съемки1) → [Система AF] → нужная установка.**

Подробности пунктов меню

Фазовое детект. AF:
Фокусировка с помощью фазодетекторного АФ.Очень высокая скорость фокусировки.

Контрастный AF:
Фокусировка всегда выполняется с помощью контрастного АФ.Более низкая скорость фокусировки. Используйте, если не удается выполнить фокусировку с помощью [Фазовое детект. AF].

Примечание

- В случае установки [Система AF] в [Контрастный AF], AF-C (Непрерывный AF) в разделе [Режим фокусиров.] недоступно.
- Следующие функции недоступны, если [Система AF] установлена в [Фазовое детект. AF]:
  - [Зонная фокусиров.], [Расш. рег.пятно АФ] и [Следящий AF] в [Область фокусир.]
  - [AF на глаз]
- В случае установки [Система AF] в [Фазовое детект. AF], даже при установке [Устан.приор.в AF-S] в [Акцент на баланс] камера временно переключится в [AF].

4-689-271-12(1) Copyright 2016 Sony Corporation

Ручной фокус

Если трудно добиться надлежащей фокусировки в режиме автофокуса, можно отрегулировать фокусировку вручную.

1. **MENU → 1 (Настройки съемки1) → [Режим фокусиров.] → [Ручной фокус].**

2. **Поверните кольцо фокусировки для получения резкого фокуса.**

- При повороте кольца фокусировки фокусное расстояние отображается на экране.
  Фокусное расстояние может не отображаться, если прикреплен установочный адаптер (продается отдельно).

3. **Нажмите кнопку затвора полностью вниз для получения снимка.**

Примечание

- При использовании видоискателя отрегулируйте уровень диоптра для получения корректной фокусировки на видоискателе.

См. также

- Фокусиров. лупа
- Ур. выдел. контур.
- Помощь для MF (фотоснимок)

4-689-271-12(1) Copyright 2016 Sony Corporation

Прямая ручная фокусировка (DMF)

Вы можете выполнять точные регулировки вручную после выполнения автоматической фокусировки, что позволяет быстрее фокусироваться на объекте, чем при использовании ручной фокусировки с самого начала. Это удобно в таких случаях, как макросъемка.

1. **MENU → 1 (Настройки съемки1) → [Режим фокусиров.] → [Прямая РФ].**

2. **Нажмите кнопку затвора наполовину для автоматической фокусировки.**

3. **Удерживайте кнопку затвора наполовину нажатой, а затем поверните кольцо фокусировки для достижения более четкой фокусировки.**

- При повороте кольца фокусировки фокусное расстояние отображается на экране.
  Фокусное расстояние может не отображаться, если прикреплен установочный адаптер (продается отдельно).

4. **Нажмите кнопку затвора полностью вниз для получения снимка.**

См. также

- Ур. выдел. контур.

4-689-271-12(1) Copyright 2016 Sony Corporation

Фокусиров. лупа

Вы можете проверить фокусировку, увеличивая изображение перед съемкой.
В отличие от [Помощь для MF] вы можете увеличить изображение, не используя кольцо фокусировки.

1. **MENU → (Настройки съемки1) → [Фокусиров. лупа].**

2. **Нажмите центр колесика управления для увеличения изображения и выберите положение, которое нужно увеличить, с помощью верхней/нижней/левой/правой стороны колесика управления.**
   - Каждый раз при нажатии центра масштаб увеличения будет изменяться.

3. **Проверьте фокусировку.**
   - Если установлен режим фокусировки [Ручной фокус], вы можете настраивать фокусировку, когда изображение увеличено. Функция [Фокусиров. лупа] будет отменена при нажатии кнопки затвора наполовину.
   - При нажатии кнопки затвора наполовину при увеличении изображения во время автофокусировки выполняются различные функции в зависимости от установки [AF в фокус. лупе].
     - Если [AF в фокус. лупе] установлено в [Вкл]: автофокусировка будет выполнена снова.
     - Если [AF в фокус. лупе] установлен в [Выкл]: функция [Фокусиров. лупа] будет отменена.
   - Вы можете установить продолжительность увеличения показываемого изображения, выбрав MENU → (Настройки съемки1) → [Время увел. фокус.].

4. **Нажмите кнопку затвора до упора вниз для выполнения съемки.**

Использование функции фокусировочной лупы с помощью сенсорного управления

Вы можете регулировать фокусировку на увеличенном изображении, касаясь монитора. Заранее установите [Сенсорн. управлен.] в положение, отличное от [Выкл]. Если режим фокусировки установлен в [Ручной фокус], вы можете выполнить [Фокусиров. лупа], дважды коснувшись области фокусировки во время съемки с помощью монитора. Во время съемки с помощью видоискателя при двойном касании в центре монитора будет отображена рамка, и вы сможете перемещать рамку, перетаскивая ее. Изображение увеличивается путем нажатия центра колесика управления.

Совет

- При использовании функции фокусировочной лупы можно перемещать увеличенную область путем ее перетаскивания на сенсорной панели.
- Для завершения функции фокусировочной лупы выполните двойное касание еще раз. Если [AF в фокус. лупе] установлено в [Выкл], функция фокусировочной лупы завершается путем нажатия кнопки затвора наполовину.

См. также

- Помощь для MF (фотоснимок)
- Время увел. фокус.
- AF в фокус. лупе (фотоснимок)

- Польз. клав.(Съем.)/Польз. кл.(Воспр.)
- Управл.AF/MF
- Сенсорн. управлен.

4-689-271-12(1) Copyright 2016 Sony Corporation

Помощь для MF (фотоснимок)

Автоматическое увеличение изображения на экране для упрощения ручной фокусировки. Работает в режиме ручной фокусировки или прямой ручной фокусировки.

1. **MENU → (Настройки съемки1) → [Помощь для MF] → [Вкл].**

2. **Поверните кольцо фокусировки для регулировки фокусировки.**
   - Изображение увеличится. Вы можете выполнить увеличение изображений, нажав центр колесика управления.

Примечание

- Вы не сможете использовать [Помощь для MF] во время видеосъемки. Вместо этого используйте функцию [Фокусиров. лупа].
- [Помощь для MF] недоступна, если прикреплен установочный адаптер. Вместо этого используйте функцию [Фокусиров. лупа].

Совет

- Вы можете установить продолжительность увеличения показываемого изображения, выбрав MENU → (Настройки съемки1) → [Время увел. фокус.].

См. также

- Ручной фокус
- Прямая ручная фокусировка (DMF)
- Время увел. фокус.

4-689-271-12(1) Copyright 2016 Sony Corporation

Время увел. фокус.

Установите продолжительность увеличения изображения с помощью функции [Помощь для MF] или [Фокусиров. лупа].

1. **MENU → (Настройки съемки1) → [Время увел. фокус.] → нужная установка.**

Подробности пунктов меню

2 сек.:
Увеличение изображения в течение 2 секунд.

5 сек.:
Увеличение изображения в течение 5 секунд.

Без ограничен.:
Увеличение изображений до нажатия кнопки затвора.

См. также

- Фокусиров. лупа
- Помощь для MF (фотоснимок)

4-689-271-12(1) Copyright 2016 Sony Corporation

Цифровой фотоаппарат со сменным объективом
ILCE-6500 α6500

Ур. выдел. контур.

Выделение границ диапазонов фокусировки с помощью определенного цвета в режиме ручной фокусировки или прямой ручной фокусировки.

1. **MENU → (Настройки съемки1) → [Ур. выдел. контур.] → нужная установка.**

Подробности пунктов меню

Высокий:
Установка высокого уровня выделения контуров.

Средний:
Установка среднего уровня выделения контуров.

Низкий:
Установка низкого уровня выделения контуров.

Выкл:
Функция выделения контуров не используется.

Примечание

- Поскольку изделие распознает фокусировку по резким областям, эффект выделения контуров отличается в зависимости от объекта и объектива.
- Выделение границ диапазонов фокусировки не производится, если изделие подсоединено с помощью кабеля HDMI.

См. также

- Ручной фокус
- Прямая ручная фокусировка (DMF)
- Цвет выдел. контур.

4-689-271-12(1) Copyright 2016 Sony Corporation

Цвет выдел. контур.

Установка цвета, используемого для функции выделения контуров в режиме ручной фокусировки или прямой ручной фокусировки.

1. **MENU → 1(Настройки съемки1) → [Цвет выдел. контур.] → нужная установка.**

Подробности пунктов меню

Красный:
Выделение границ красным цветом.

Желтый:
Выделение границ желтым цветом.

Белый:
Выделение границ белым цветом.

См. также

- Ручной фокус
- Прямая ручная фокусировка (DMF)
- Ур. выдел. контур.

4-689-271-12(1) Copyright 2016 Sony Corporation

Режим протяжки

Выберите соответствующий режим для объекта, например, покадровая съемка, непрерывная съемка или съемка в режиме брекетинга.

1. **Выберите / (Режим протяжки) на колесике управления → нужная установка.**
   - Вы также можете установить режим протяжки путем выбора MENU → 1 (Настройки съемки1) → [Режим протяжки].

Подробности пунктов меню

Покадров. Съемка:
Обычный режим съемки.

Непрерыв. Съемка:
Непрерывная фотосъемка при нажатии и удерживании кнопки затвора.

Автоспуск:
Съемка снимка с помощью автоспуска через заданное число секунд после нажатия кнопки затвора.

Автоспуск (непр.):
Съемка заданного количества снимков с помощью автоспуска через заданное число секунд после нажатия кнопки затвора.

BRK C Непрер. брекетинг:
Выполнение снимков при удержании кнопки затвора, каждого с различной степенью яркости.

BRK S Покадр. брекетинг:
Последовательная съемка указанного количества снимков поочередно с различной степенью яркости.

BRK WB Брекетинг WB:
Съемка в общей сложности трех снимков с различными цветовыми тонами в соответствии с выбранными установками баланса белого, цветовой температуры и цветного фильтра.

BRK DRO Брекетинг DRO:
Съемка в общей сложности трех снимков с различной степенью Оптимизатора Д-диапазона.

Примечание

- Если режим съемки установлен в [Выбор сцены] и выбран [Спорт], [Покадров. Съемка] выполнить невозможно.

См. также

- Непрерыв. Съемка
- Автоспуск
- Автоспуск (непр.)
- Непрер. брекетинг
- Покадр. брекетинг
- Брекетинг WB
- Брекетинг DRO

4-689-271-12(1) Copyright 2016 Sony Corporation

Цифровой фотоаппарат со сменным объективом
ILCE-6500 α6500

Непрерыв. Съемка

Непрерывная фотосъемка при нажатии и удерживании кнопки затвора.

1. **Выберите / (Режим протяжки) колесика управления → [Непрерыв. Съемка].**
   - Вы также можете установить непрерывную съемку путем выбора MENU→ 1 (Настройки съемки1) → [Режим протяжки].
2. **Выберите нужный режим с помощью правой/левой стороны колесика управления.**

Подробности пунктов меню

Непр.съемка: Hi+ :
Непрерывная фотосъемка с максимальной скоростью при нажатии и удерживании кнопки затвора.
Непрерывная съемка: Hi / Непрерывная съемка: Mid/ Непрерывная съемка: Lo:
Отслеживание объектов облегчается благодаря тому, что во время съемки объект отображается на мониторе или в видоискателе в режиме реального времени.

Совет

- Для непрерывной регулировки фокусировки и экспозиции во время непрерывной съемки, установите следующим образом:
  - [Режим фокусиров.]: [Непрерывный AF]
  - [AEL с выдержкой]: [Выкл] или [Авто]

Примечание

- Скорость съемки во время непрерывной съемки замедляется, если [Эл. пер. штор. затв.] установлено в [Выкл] в режиме [Непрерывная съемка: Hi], [Непрерывная съемка: Mid] или [Непрерывная съемка: Lo].
- Объект не отображается в режиме реального времени на мониторе или видоискателе во время съемки в режиме [Непр.съемка: Hi+].
- Непрерывная съемка недоступна в следующих случаях:
  - Режим съемки установлен в [Панорамный обзор].
  - Режим съемки установлен в [Выбор сцены] и выбрана сцена, отличная от [Спорт].
  - Для [Эффект рисунка] установлено одно из следующих значений:[Мягкий фокус] [HDR Живопись][Насыщ. монохром.] [Миниатюра] [Акварель] [Иллюстрация]
  - [DRO/Авто HDR]установлено в [Авто HDR].
  - [ISO]установлено в [Многокадровое ШП].
  - Используется [Smile Shutter].

См. также

- Режим фокусиров.
- AEL с выдержкой (фотоснимок)

4-689-271-12(1) Copyright 2016 Sony Corporation

Автоспуск

Съемка снимка с помощью автоспуска через заданное число секунд после нажатия кнопки затвора. Используйте 5-секундный/10-секундный автоспуск, если хотите присутствовать на снимке, и используйте 2-секундный автоспуск для уменьшения дрожания камеры, вызванного нажатием кнопки затвора.

1. **Нажмите / (Режим протяжки) колесика управления → [Автоспуск].**
   - Вы также можете установить режим протяжки путем выбора MENU→ 1 (Настройки съемки1) → [Режим протяжки].
2. **Выберите нужный режим с помощью правой/левой стороны колесика управления.**
3. **Отрегулируйте фокусировку и выполните съемку.**

   Начнет мигать лампочка автоспуска, прозвучит звуковой сигнал и снимок будет сделан через заданное число секунд.

Подробности пунктов меню

Установка числа секунд, через которое будет сделан снимок после нажатия кнопки затвора.

10 Автоспуск: 10 сек.
5 Автоспуск: 5 сек.
2 Автоспуск: 2 сек.

Совет

- Нажмите кнопку затвора еще раз или нажмите / на колесике управления для остановки отсчета автоспуска.
- Нажмите / на колесике управления и выберите (Покадров. Съемка) для отмены автоспуска.
- Установите [Звуковые сигн.] в [Выкл] для отключения звукового сигнала во время отсчета автоспуска.
- Для использования таймера автоспуска в режиме брекетинга выберите режим брекетинга под режимом протяжки, а затем выберите MENU → 1 (Настройки съемки1) → [Установки брекет.] → [A/спуск во вр.брек.].

Примечание

- Таймер автоспуска недоступен в следующих случаях:
  - Режим съемки установлен в [Панорамный обзор].
  - [Спорт] под [Выбор сцены]
  - [Smile Shutter]

См. также

- Звуковые сигн.

4-689-271-12(1) Copyright 2016 Sony Corporation

Автоспуск (непр.)

Съемка заданного количества снимков с помощью автоспуска через заданное число секунд после нажатия кнопки затвора. Вы можете выбрать наилучший из нескольких снимков.

1. **Нажмите / (Режим протяжки) колесика управления → [Автоспуск (непр.)].**
   - Вы также можете установить режим протяжки путем выбора MENU→ 1 (Настройки съемки1) → [Режим протяжки].
2. **Выберите нужный режим с помощью правой/левой стороны колесика управления.**
3. **Отрегулируйте фокусировку и выполните съемку.**

   Начнет мигать лампочка автоспуска, прозвучит звуковой сигнал и снимок будет сделан через заданное число секунд. Будет непрерывно сделано заданное число снимков.

Подробности пунктов меню

Например, в случае выбора [Автоспуск(непр.): 10с/3 изобр.] будет сделано три снимка через 10 секунд после нажатия кнопки затвора.

Автоспуск(непр.): 10с/3 изобр.
Автоспуск(непр.): 10с/5 изобр.
Автоспуск(непр.): 5с/3 изобр.
Автоспуск(непр.): 5с/5 изобр.
Автоспуск(непр.): 2с/3 изобр.
Автоспуск(непр.): 2с/5 изобр.

Совет

- Нажмите кнопку затвора еще раз или нажмите / на колесике управления для остановки отсчета автоспуска.
- Нажмите / на колесике управления и выберите (Покадров. Съемка) для отмены автоспуска.

4-689-271-12(1) Copyright 2016 Sony Corporation

Непрер. брекетинг

Съемка составных снимков с автоматическим сдвигом экспозиции от базовой точки в сторону затемнения, а затем в сторону осветления. После записи можно выбрать снимок, соответствующий вашему замыслу.

1. **Нажмите ⏱/⧉ (Режим протяжки) колесика управления → [Непрер. брекетинг].**
   - Вы также можете установить режим протяжки путем выбора MENU→ 📷1 (Настройки съемки1) → [Режим протяжки].
2. **Выберите нужный режим с помощью правой/левой стороны колесика управления.**
3. **Отрегулируйте фокусировку и выполните съемку.**
   - Базовая экспозиция устанавливается на первом снимке.
   - Продолжайте удерживать в нажатом положении кнопку затвора до тех пор, пока съемка в режиме брекетинга не будет завершена.

Подробности пунктов меню

Например, в случае выбора [Непрер. брекет.: 0,3EV 3 изобр.], камера непрерывно сделает в общем три снимка со смещением величины экспозиции на плюс или минус 0,3 EV.

Примечание

- Последний снимок показывается при автоматическом просмотре.
- Если [ISO AUTO] выбрано в режиме [Ручной экспозиция], экспозиция изменяется посредством регулировки значения ISO. Если выбрана установка, отличная от [ISO AUTO], экспозиция изменяется посредством регулировки выдержки.
- При регулировании экспозиции она смещается в соответствии с величиной коррекции.
- Съемка в режиме брекетинга недоступна в следующих случаях:
  - [Интеллект. Авто]
  - [Супер авторежим]
  - [Выбор сцены]
  - [Панорамный обзор]
- При использовании вспышки изделие выполняет съемку в режиме брекетинга со вспышкой и изменяет мощность света вспышки, даже если выбрано [Непрер. брекетинг]. Нажимайте кнопку затвора для каждого снимка.

См. также

- Установки брекет.
- Индикатор во время серийной съемки

4-689-271-12(1) Copyright 2016 Sony Corporation

Покадр. брекетинг

Съемка составных снимков с автоматическим сдвигом экспозиции от базовой точки в сторону затемнения, а затем в сторону осветления. После записи можно выбрать снимок, соответствующий вашему замыслу.
В случае последовательной фотосъемки путем нажатия каждый раз кнопки затвора можно регулировать фокусировку или композицию для каждого снимка.

1. **Выберите / (Режим протяжки) колесика управления → [Покадр. брекетинг].**
   - Вы также можете установить режим протяжки путем выбора MENU → 1 (Настройки съемки1) → [Режим протяжки].
2. **Выберите нужный режим с помощью правой/левой стороны колесика управления.**
3. **Отрегулируйте фокусировку и выполните съемку.**
   - Нажимайте кнопку затвора для каждого снимка.

Подробности пунктов меню

Например, в случае выбора [Покадр. брекет.: 0,3EV 3 изобр.] камера последовательно сделает в общей сложности три снимка со смещением величины экспозиции на плюс или минус 0,3 EV.

Примечание

- Если [ISO AUTO] выбрано в режиме [Ручной экспозиция], экспозиция изменяется посредством регулировки значения ISO. Если выбрана установка, отличная от [ISO AUTO], экспозиция изменяется посредством регулировки выдержки.
- При регулировании экспозиции она смещается в соответствии с величиной коррекции.
- Съемка в режиме брекетинга недоступна в следующих случаях:
  - [Интеллект. Авто]
  - [Супер авторежим]
  - [Выбор сцены]
  - [Панорамный обзор]

См. также

- Установки брекет.
- Индикатор во время серийной съемки

4-689-271-12(1) Copyright 2016 Sony Corporation

Индикатор во время серийной съемки

Видоискатель

Брекетинг при окружающем освещении*
3 изображения со сдвигом на шаг 0,3 EV
Коррекция экспозиции с шагом ±0,0 EV

Монитор (Показ. всю инф. или Гистограмма)

Брекетинг при окружающем освещении*
3 изображения со сдвигом на шаг 0,3 EV
Коррекция экспозиции с шагом ±0,0 EV

Брекетинг со вспышкой
3 изображения со сдвигом на шаг 0,7 EV
Коррекция экспозиции вспышки -1,0 EV

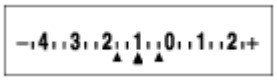

Монитор (Для в/искателя)

Брекетинг при окружающем освещении* (верхний индикатор)
3 изображения со сдвигом на шаг 0,3 EV
Коррекция экспозиции с шагом ±0,0 EV

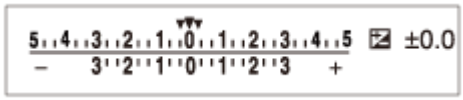

Брекетинг со вспышкой (нижний индикатор)
3 изображения со сдвигом на шаг 0,7 EV
Коррекция экспозиции вспышки -1,0 EV

* Окружающее освещение: Общий термин для освещения, отличного от вспышки включая естественное освещение, лампу накаливания и люминесцентное освещение. С учетом того, что вспышка мигает в течение короткого времени, окружающее освещение является постоянным, поэтому такая разновидность освещения называется "окружающее освещение".

Примечание

- Во время съемки в режиме брекетинга над/под индикатором брекетинга отображаются указатели, равные числу изображений, которые нужно снять.
- После запуска однократной съемки в режиме брекетинга эти указатели будут поочередно исчезать по мере записи камерой снимков.

4-689-271-12(1) Copyright 2016 Sony Corporation

Брекетинг WB

Съемка в общей сложности трех снимков с различными цветовыми тонами в соответствии с выбранными установками баланса белого, цветовой температуры и цветного фильтра.

1. **Выберите / (Режим протяжки) колесика управления → [Брекетинг WB].**
   - Вы также можете установить режим протяжки путем выбора MENU→ 1 (Настройки съемки1) → [Режим протяжки].
2. **Выберите нужный режим с помощью правой/левой стороны колесика управления.**
3. **Отрегулируйте фокусировку и выполните съемку.**

Подробности пунктов меню

BRK WB Lo Брекетинг баланса белого: Lo:

Запись серии из трех снимков с небольшими изменениями в балансе белого (в пределах диапазона 10MK^{-1*}).

BRK WB HI Брекетинг баланса белого: Hi:

Запись серии из трех снимков с большими изменениями в балансе белого (в пределах диапазона 20MK^{-1*}).

* MK^{-1} представляет собой единицу измерения, которая обозначает возможности фильтров преобразования цветовой температуры и показывает то же самое значение, что и "майред".

Примечание

- Последний снимок показывается при автоматическом просмотре.

См. также

- Установки брекет.

4-689-271-12(1) Copyright 2016 Sony Corporation

Цифровой фотоаппарат со сменным объективом
ILCE-6500 α6500

Брекетинг DRO

Вы можете записать всего три снимка, каждый с различной степенью величины Оптимизатора Д-диапазона.

1. **Выберите / (Режим протяжки) колесика управления → [Брекетинг DRO].**
   - Вы также можете установить режим протяжки путем выбора MENU→ 1 (Настройки съемки1) → [Режим протяжки].
2. **Выберите нужный режим с помощью правой/левой стороны колесика управления.**
3. **Отрегулируйте фокусировку и выполните съемку.**

Подробности пунктов меню

Брекетинг DRO: Lo:
Запись серии из трех снимков с небольшими изменениями величины Оптимизатора Д-диапазона (Lv 1, Lv 2 и Lv 3).

Брекетинг DRO: Hi:
Запись серии из трех снимков с большими изменениями величины Оптимизатора Д-диапазона (Lv 1, Lv 3 и Lv 5).

Примечание

- Последний снимок показывается при автоматическом просмотре.

См. также

- Установки брекет.

4-689-271-12(1) Copyright 2016 Sony Corporation

Установки брекет.

Вы можете установить автоспуск при съемке в режиме брекетинга, а также порядок съемки для брекетинга экспозиции и брекетинга баланса белого.

1. **Выберите / (Режим протяжки) колесика управления → выберите съемку в режиме брекетинга.**
   - Вы также можете установить режим протяжки путем выбора MENU → 1 (Настройки съемки1) → [Режим протяжки].
2. **MENU → 1(Настройки съемки1) → [Установки брекет.] → нужная установка.**

Подробности пунктов меню

А/спуск во вр.брек.:
Установка целесообразности использования автоспуска во время серийной съемки. Установка также числа секунд до спуска затвора при использовании автоспуска.
(OFF/2 сек./5 сек./10 сек.)

Порядок брекет.:
Установка порядка съемки при брекетинге экспозиции и брекетинге баланса белого.
(0→-→+/-→0→+)

См. также

- Непрер. брекетинг
- Покадр. брекетинг
- Брекетинг WB
- Брекетинг DRO

4-689-271-12(1) Copyright 2016 Sony Corporation

Сенсорн. управлен.

Установка необходимости активации сенсорных операций на мониторе.
Сенсорные операции во время съемки с помощью монитора называются "операции с сенсорной панелью", а сенсорные операции во время съемки с помощью видоискателя называются "операции с тачпадом".

1. **MENU → (Настройка) → [Сенсорн. управлен.] → нужная установка.**

Подробности пунктов меню

Сенс.пан.+тачпад:
Активация как операций с сенсорной панелью во время съемки с помощью монитора, так и операций с тачпадом во время съемки с помощью видоискателя.

Только сенс.панель:
Активация только операций с сенсорной панелью во время съемки с помощью монитора.

Только тачпад:
Активация только операций с тачпадом во время съемки с помощью видоискателя.

Выкл:
Деактивация всех сенсорных операций.

Примечание

- Операции с тачпадом не могут использоваться с приложениями, загруженными с PlayMemories Camera Apps.

См. также

- Сенсорная фокусировка
- Настр. обл. тачпада
- Тачпад (вертикал.)

4-689-271-12(1) Copyright 2016 Sony Corporation

Сенсорная фокусировка

Вы можете выбирать объект для фокусировки с помощью сенсорных операций в режимах фотосъемки и видеозаписи.

1. **MENU → (Настройка) → [Сенсорн. управлен.] → Нужная установка, отличная от [Выкл].**

Установка положения, в котором нужно выполнить фокусировку в режиме фотосъемки

Вы можете выполнить фокусировку на нужном положении, коснувшись монитора.

1. Выберите [Область фокусир.], отличную от [Рег. пятно АФ].
2. MENU → (Настройки съемки1) → [Центр. следящ. AF] → [Выкл].
3. Коснитесь монитора.
   - Во время съемки с помощью монитора коснитесь объекта для фокусировки.
   - Во время съемки с помощью видоискателя вы можете переместить положение фокусировки, коснувшись и перетащив его на мониторе, глядя при этом в видоискатель.

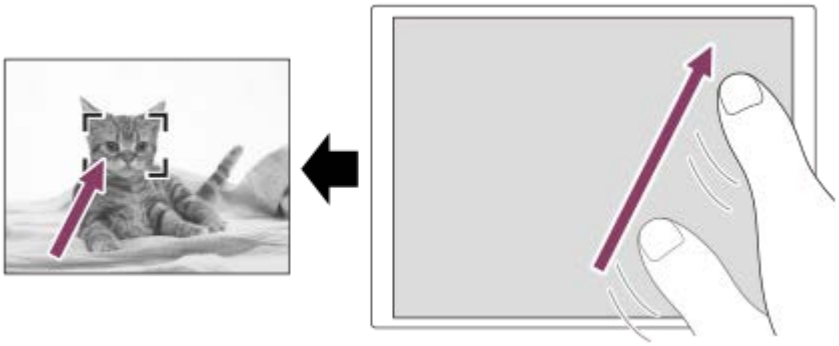

   - При нажатии наполовину кнопки затвора камера сфокусируется на рамке фокусировки. Для выполнения съемки нажмите кнопку затвора вниз до упора.
   - Для отмены фокусировки с помощью сенсорных операций, коснитесь или нажмите центр колесика управления в случае съемки с помощью монитора, и нажмите центр колесика управления в случае съемки с помощью видоискателя.

Установка положения, в котором нужно выполнить фокусировку в режиме видеозаписи (точечная фокусировка)

Камера сфокусируется на объекте, которого коснулись. Точечная фокусировка недоступна во время съемки с помощью видоискателя.

1. Выберите [Область фокусир.], отличную от [Рег. пятно АФ].
2. MENU → (Настройки съемки1) → [Центр. следящ. AF] → [Выкл].
3. Перед записью или во время записи коснитесь объекта, на котором нужно сфокусироваться.
   - Во время касания объекта режим фокусировки временно переключится на ручную фокусировку и ее можно будет настраивать с кольца фокусировки.
   - Для отмены точечной фокусировки коснитесь или нажмите центр колесика управления.

Совет

- Помимо функции сенсорной фокусировки также доступны следующие сенсорные операции.
  - Если [Область фокусир.] установлена в [Рег. пятно АФ] или [Расш. рег.пятно АФ], рамку фокусировки можно перемещать с помощью сенсорных операций.

— Если [Режим фокусиров.] установлен в [Ручной фокус], можно воспользоваться фокусировочной лупой, дважды коснувшись монитора.

Эти сенсорные операции также можно использовать в приложениях, загруженных с PlayMemories Camera Apps.

Примечание

- Функция сенсорной фокусировки недоступна в следующих случаях:
  - Если режим съемки установлен в [Панорамный обзор].
  - Если [Режим фокусиров.] установлено в [Ручной фокус].
  - При использовании цифрового зума
  - При использовании LA-EA2 или LA-EA4
  - При использовании LA-EA1 или LA-EA3 и установке режима съемки в положение Видео
- Функция сенсорной фокусировки не может использоваться с приложениями, загруженными с PlayMemories Camera Apps.

См. также

- Сенсорн. управлен.
- Настр. обл. тачпада
- Тачпад (вертикал.)

4-689-271-12(1) Copyright 2016 Sony Corporation

Настр. обл. тачпада

Установка области, используемой для операций с тачпадом во время съемки с помощью видоискателя. Вы можете предотвратить непреднамеренные операции, вызванные касанием монитора носом и т.п.

1. **MENU → (Настройка) → [Настр. обл. тачпада] → нужная установка.**

Подробности пунктов меню

Весь экран:
Использование всего монитора в качестве тачпада.

1/2 области справа:
Использование только правой половины монитора в качестве тачпада.

1/4 области справа:
Использование только правой четверти монитора в качестве тачпада.

См. также

- Сенсорн. управлен.
- Сенсорная фокусировка
- Тачпад (вертикал.)

4-689-271-12(1) Copyright 2016 Sony Corporation

Тачпад (вертикал.)

Установка необходимости активации операций с тачпадом во время съемки с помощью видоискателя в вертикальном положении. Вы можете предотвратить непреднамеренные операции, вызванные касанием монитора носом и т.п.

1. **MENU → (Настройка) → [Тачпад (вертикал.)] → нужная установка.**

Подробности пунктов меню

Вкл:
Активация операций с тачпадом.

Выкл:
Деактивация операций с тачпадом.

См. также

- Сенсорн. управлен.
- Настр. обл. тачпада

4-689-271-12(1) Copyright 2016 Sony Corporation

Размер изобр. (фотоснимок)

Чем больше размер изображения, тем больше деталей будет воспроизводиться при печати фотоснимков на бумаге большого формата. Чем меньше размер изображения, тем большее количество снимков может быть записано.

1. **MENU → (Настройки съемки1) → [Размер изобр.] → нужная установка.**

Подробности пунктов меню

Если [Формат] установлено в [3:2]

L: 24M 6000×4000 пикселей

M: 12M 4240×2832 пикселей

S: 6.0M 3008×2000 пикселей

Если [Формат] установлено в [16:9]

L: 20M 6000×3376 пикселей

M: 10M 4240×2400 пикселей

S: 5.1M 3008×1688 пикселей

Примечание

- Если [Качество] установлено в [RAW] или [RAW и JPEG] размер изображения снимков RAW соответствует "L".

См. также

- Формат (фотоснимок)

4-689-271-12(1) Copyright 2016 Sony Corporation

Формат (фотоснимок)

1 **MENU → (Настройки съемки1) → [Формат] → нужная установка.**

Подробности пунктов меню

3:2:
Подходит для стандартных распечаток.

16:9:
Для просмотра на телевизоре высокой четкости.

4-689-271-12(1) Copyright 2016 Sony Corporation

Качество (фотоснимок)

1 **MENU → 1 (Настройки съемки1) → [Качество] → нужная установка.**

Подробности пунктов меню

RAW:
Формат файла: RAW (запись с использованием формата сжатия RAW)
С файлами данного формата цифровая обработка не производится. Выбирайте этот формат для обработки изображений на компьютере в профессиональных целях.

- Фиксируется максимальный размер изображения. Размер изображения не отображается на экране.

RAW и JPEG:
Формат файла: RAW (запись с использованием формата сжатия RAW) + JPEG
Одновременно создается изображение RAW и изображение JPEG. Это удобно, когда Вам нужно иметь 2 файла изображения, JPEG для просмотра, а RAW для редактирования. Качество изображения JPEG установлено в [Высокое].
Сверхвысокое:
Формат файла: JPEG
Изображение сжимается в формате JPEG и записывается с более высоким качеством, чем при [Высокое].
Высокое:
Формат файла: JPEG
Изображение сжимается в формат JPEG во время записи.
Стандартное:
Формат файла: JPEG
Изображение сжимается в формат JPEG во время записи. Поскольку степень сжатия [Стандартное] выше, чем [Высокое], размер файла [Стандартное] меньше размера файла [Высокое]. Это позволит записывать больше файлов на одну карту памяти, однако качество изображения при этом снизится.

Информация об изображениях RAW

- Для того чтобы открыть файл изображения RAW, записанный с помощью данной камеры, необходима программа Image Data Converter. С помощью Image Data Converter, можно открыть файл изображения RAW, а затем преобразовать его в популярный формат изображения, например JPEG или TIFF, или же повторно отрегулировать баланс белого, насыщенность или контрастность изображения.
- Функцию [Авто HDR] или [Эффект рисунка] невозможно применить к изображениям RAW.
- Изображения RAW, записанные данной камерой, имеют разрешение 14 бит на пиксель. Однако в следующих режимах съемки разрешение ограничивается до 12 бит:
  - [ШП длит. экспоз.]
  - [BULB]
  - Непрерывная съемка(включая непрерывную съемку в режиме [Супер авторежим])
  - [Бесшум. съемка]

Примечание

- Если вы не собираетесь редактировать изображения на компьютере, рекомендуется записывать их в формате JPEG.
- Добавление меток регистрации DPOF (команды печати) к изображениям RAW невозможно.

4-689-271-12(1) Copyright 2016 Sony Corporation

Панорама: размер

Установка размера изображения при съемке панорамных изображений. Размер изображения изменяется в зависимости от установки [Панорама: направ.].

1. **MENU → 1 (Настройки съемки1) → [Панорама: размер] → нужная установка.**

Подробности пунктов меню

Если [Панорама: направ.] установлен в [Вверх] или [Вниз]
Стандартная: 3872×2160
Широкий: 5536×2160

Если [Панорама: направ.] установлен в [Влево] или [Вправо]
Стандартная: 8192×1856
Широкий: 12416×1856

См. также

- Панорамный обзор
- Панорама: направ.

4-689-271-12(1) Copyright 2016 Sony Corporation

Панорама: направ.

Установка направления панорамирования камеры при съемке панорамных изображений.

1. **MENU → 1 (Настройки съемки1) → [Панорама: направ.] → нужная установка.**

Подробности пунктов меню

Вправо:
Панорамирование камеры слева направо.

Влево:
Панорамирование камеры справа налево.

Вверх:
Панорамирование камеры снизу вверх.

Вниз:
Панорамирование камеры сверху вниз.

См. также

- Панорамный обзор

4-689-271-12(1) Copyright 2016 Sony Corporation

Цифровой фотоаппарат со сменным объективом
ILCE-6500 α6500

Список функций диска режимов

Вы можете выбрать нужный режим съемки, поворачивая диск режимов.

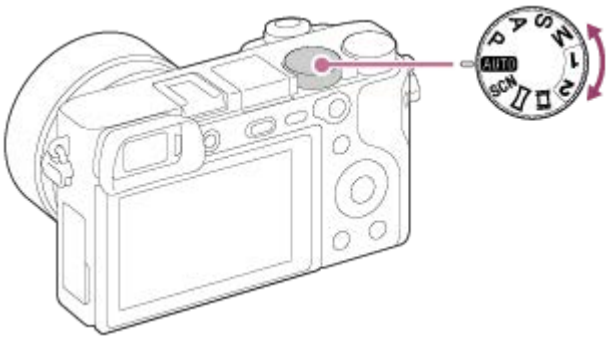

Доступные функции

AUTO (Режим Авто):
Позволяет выполнять фотосъемку любых объектов в любых условиях с хорошими результатами за счет установки соответствующих значений, определяемых изделием.
P (Программное авто):
Позволяет выполнять съемку с автоматической регулировкой экспозиции (как скорости затвора, так и величины диафрагмы (значение F)). Вы также можете выбрать различные настройки с помощью меню.
A (Приор. диафрагмы):
Позволяет регулировать диафрагму и выполнять съемку с размытым фоном и т.п.
S (Приор. выдержки):
Позволяет снимать быстро движущиеся объекты и т.п. путем ручной регулировки скорости затвора.
M (Ручной экспозиция):
Позволяет выполнять фотосъемку с нужной экспозицией за счет регулировки экспозиции (как выдержки затвора, так и значения диафрагмы (значения F)).
1/2(Вызов памяти):
Позволяет выполнить съемку после вызова предварительно сохраненных часто используемых режимов или численных настроек.
(Видео/Замед.&уск.):
Позволяет изменять режим экспозиции для видеозаписи и выполнять замедленную/ускоренную видеозапись.
(Панорамный обзор):
Позволяет выполнять панорамный снимок путем компоновки изображений.
SCN (Выбор сцены):
Позволяет выполнять съемку с предварительно выполненными установками в соответствии с условиями сцены.

См. также

- Интеллект. Авто
- Супер авторежим
- Программное авто
- Приор. диафрагмы
- Приор. выдержки
- Ручной экспозиция
- Вызов (Настройки съемки1/Настройки съемки2)
- Видео/Замед.&уск.

- Панорамный обзор
- Выбор сцены

4-689-271-12(1) Copyright 2016 Sony Corporation

Интеллект. Авто

Камера выполняет съемку с автоматическим распознаванием сцен.

1. **Поверните диск режимов в AUTO (Режим Авто).**

2. **MENU→ 1(Настройки съемки1)→[Режим Авто]→[Интеллект. Авто].**

3. **Наведите камеру на объект.**

   После того как камера распознает сцену, значок для распознанной сцены появится на экране.

4. **Отрегулируйте фокусировку и выполните съемку.**

Примечание

- Изделие не распознает сцену при выполнении съемки с функциями зума, отличными от оптического зума.
- В определенных условиях съемки изделие может не надлежащим образом распознать сцену.

См. также

- Преимущества автоматической съемки
- О распознавании сцен
- Спр. д-ка выб. реж.

4-689-271-12(1) Copyright 2016 Sony Corporation

Супер авторежим

Камера выполняет съемку с автоматическим распознаванием сцен. Данный режим позволяет получать четкие изображения сцен с низкой освещенностью или контровым светом.

В случае сцен с низкой освещенностью или контровым светом при необходимости камера может снимать несколько изображений и создавать композитное изображение и т.п. для записи изображений с высоким качеством, чем в интеллектуальном авторежиме.

1. **Установите диск режимов в AUTO (Режим Авто).**

2. **MENU → 1 (Настройки съемки1) → [Режим Авто] → [Супер авторежим].**

3. **Наведите камеру на снимаемый объект.**

   Когда камера распознает сцену, на экране появится значок распознавания сцены. При необходимости также появится соответствующая функция съемки для распознанной сцены и число срабатываний затвора.

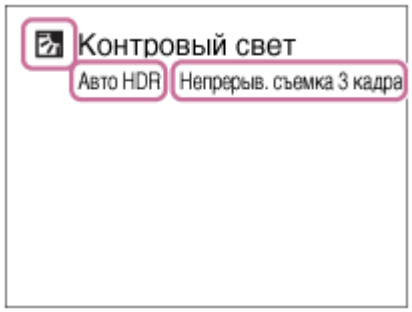

4. **Отрегулируйте фокусировку и выполните съемку.**

   При съемке камерой нескольких изображений она автоматически выбирает и сохраняет соответствующие изображения. Вы также можете сохранить все снимки путем установки [Изв.изоб.супер а/р.].

Примечание

- Если изделие используется для создания композитных снимков, процесс записи продлится дольше, чем обычно.
- Изделие не распознает сцену при использовании функций зума, отличных от оптического зума.
- В некоторых условиях съемки изделие может не надлежащим образом распознать сцену.
- Если [Качество] установлено в [RAW] или [RAW и JPEG], изделие не сможет создать композитный снимок.

См. также

- Спр. д-ка выб. реж.
- О распознавании сцен
- Изв.изоб.супер а/р.
- Польз. клав.(Съем.)/Польз. кл.(Воспр.)
- Преимущества автоматической съемки

4-689-271-12(1) Copyright 2016 Sony Corporation

Изв.изоб.супер а/р.

Установка необходимости сохранения всех снимков, снятых непрерывно в режиме [Супер авторежим].

1. **MENU → 1 (Настройки съемки1) → [Изв.изоб.супер а/р.] → нужная установка.**

Подробности пунктов меню

Авто:
Сохранение одного удачного снимка, выбранного изделием.

Выкл:
Сохранение всех снимков.

Примечание

- Даже если [Изв.изоб.супер а/р.] установлено в [Выкл] при выбранном режиме распознавания сцен [Сумерки с рук] , будет сохранен один комбинированный снимок.
- В случае активации функции Авто кадрирование, будет сохранено два снимка, даже если [Изв.изоб.супер а/р.] установлено в [Авто].
- Если [Качество] установлено в [RAW] или [RAW и JPEG], функция съемки будет ограничена.

4-689-271-12(1) Copyright 2016 Sony Corporation

Переключение автоматического режима (Режим Авто)

Переключение автоматического режима между [Интеллект. Авто] и [Супер авторежим].

1. **Установите диск режимов в положение AUTO.**
2. **MENU → 1 (Настройки съемки1) → [Режим Авто] → нужная установка.**

Подробности пунктов меню

Интеллект. Авто:
Съемка с помощью автоматического распознавания сцены.

Супер авторежим:
Автоматическая съемка с уменьшением размытости и шума.

См. также

- Интеллект. Авто
- Супер авторежим

4-689-271-12(1) Copyright 2016 Sony Corporation

О распознавании сцен

Распознавание сцен осуществляется в режиме [Интеллект. Авто] и в режиме [Супер авторежим].

Данная функция позволяет изделию автоматически распознавать условия съемки и выполнять ее.

Распознавание сцен

Когда изделие распознает определенные сцены, на первой полосе будут отображены следующие значки и указатели:

- (Портрет)
- (Ребенок)
- (Ночной Портрет)
- (Ночная Сцена)
- (Портрет/конт.свет)
- (Контровый свет)
- (Пейзаж)
- (Макро)
- (Прожектор)
- (Низкая освещенность)
- (Ночная сцена со штативом)
- (Сумерки с рук)

Обработка изображения

[Непрерыв. Съемка], [Медл. синхр.], [Авто HDR], [Дневн. синхр.], [Длит. выдерж.], [Сумерки с рук]

Примечание

- При [Улыб./Распоз. Лиц], установленном в [Выкл], сцены [Портрет], [Портрет/конт.свет], [Ночной Портрет] и [Ребенок] не распознаются.

См. также

- Интеллект. Авто
- Супер авторежим

4-689-271-12(1) Copyright 2016 Sony Corporation

Преимущества автоматической съемки

Данная камера оснащена следующими двумя режимами автоматической съемки: [Интеллект. Авто] и [Супер авторежим].

(Интеллект. Авто):

Позволяет выполнять съемку с автоматическим распознаванием сцен.

(Супер авторежим):

Позволяет выполнять съемку с автоматическим распознаванием сцен. Данный режим позволяет получать четкие изображения сцен с низкой освещенностью или контровым светом.

Примечание

- В режиме [Супер авторежим] процесс записи занимает больше времени, поскольку изделие создает композитный снимок. В этом случае звук затвора слышен несколько раз, однако записывается только одно изображение.
- Для режима [Интеллект. Авто] и [Супер авторежим] большинство функций настраивается автоматически и вы не сможете регулировать настройки по своему усмотрению.

См. также

- Интеллект. Авто
- Супер авторежим

4-689-271-12(1) Copyright 2016 Sony Corporation

Программное авто

Позволяет выполнять съемку с автоматической регулировкой экспозиции (как выдержки, так и значения диафрагмы).

Вы можете установить такие функции съемки, как [ISO].

1. **Установите диск режимов в P (Программное авто).**
2. **Установите нужные настройки функций съемки.**
3. **Отрегулируйте фокусировку и выполните съемку объекта.**

Программное смещение

Если вспышка не используется, можно изменять комбинацию выдержки и диафрагмы (значения F) без изменения соответствующей экспозиции, установленной камерой.
Поверните диск управления для выбора комбинации значения диафрагмы и выдержки, нажав кнопку затвора наполовину, чтобы настроить экспозицию.

- При повороте диска управления “P” на экране изменится на “P*”.
- Для отмены программного смещения установите режим съемки, отличный от [Программное авто], или выключите камеру.

Примечание

- В зависимости от окружающего освещения программное смещение может не использоваться.
- Установите режим съемки, отличный от “P” или выключите питание для отмены выполненной установки.
- При изменении яркости диафрагма (значение F) и выдержка затвора также будут изменяться с сохранением величины смещения.

4-689-271-12(1) Copyright 2016 Sony Corporation

Приор. диафрагмы

Вы можете выполнить съемку с помощью настройки диафрагмы и изменения диапазона фокусировки или посредством расфокусировки фона.

1. **Установите диск режимов в A (Приор. диафрагмы).**

2. **Выберите нужное значение, поворачивая диск управления.**
   - Меньшее значение F: Объект находится в фокусе, однако предметы впереди и позади объекта размыты. Большее значение F: Объект вместе с передним планом и фоном находятся в фокусе.
   - Если установленное вами значение диафрагмы не подходит для надлежащей экспозиции, на экране съемки будет мигать индикатор значения выдержки. В этом случае измените значение диафрагмы.

3. **Отрегулируйте фокусировку и выполните съемку объекта.**

   Выдержка затвора регулируется автоматически для получения надлежащей экспозиции.

Примечание

- Яркость изображения на экране может отличаться от реального полученного снимка.

См. также

- Предпросмотр ГР

4-689-271-12(1) Copyright 2016 Sony Corporation

Приор. выдержки

Вы можете выразить движение движущегося объекта различными способами, регулируя выдержку, например, в виде мгновения в движении с помощью короткой выдержки или в виде изображения со следом с помощью длинной выдержки.

1. **Установите диск режимов в S (Приор. выдержки).**

2. **Выберите нужное значение, поворачивая диск управления.**
   - Если надлежащую экспозицию после установки получить не удается, значение диафрагмы на экране съемки будет мигать. В этом случае измените скорость затвора.

3. **Отрегулируйте фокусировку и выполните съемку объекта.**

   Диафрагма регулируется автоматически для получения надлежащей экспозиции.

Совет

- Используйте штатив для предотвращения размытости при использовании низкой скорости затвора.
- Во время съемки спортивных сцен в помещении установите более высокое значение чувствительности ISO.

Примечание

- Индикатор предупреждения SteadyShot не появляется в режиме приоритета скорости затвора.
- Если [ШП длит. экспоз.] установлено в [Вкл] и скорость затвора составляет 1 или дольше, после съемки будет выполняться функция подавления шума в течение такого же времени, сколько был открыт затвор. Однако продолжить съемку при выполнении шумоподавления невозможно.
- Яркость изображения на экране может отличаться от реального полученного снимка.

См. также

- ШП длит. экспоз. (фотоснимок)

4-689-271-12(1) Copyright 2016 Sony Corporation

Ручной экспозиция

Вы можете выполнять съемку с желаемой настройкой экспозиции посредством регулирования как выдержки, так и диафрагмы.

1. **Установите диск режимов в M (Ручной экспозиция).**

2. **Выберите нужную выдержку, поворачивая колесико управления.**
   Выберите нужное значение диафрагмы, поворачивая диск управления.

   - Вы можете переключать функции диска управления и колесика управления с помощью MENU → 2 (Настройки съемки2) → [Устан.диска/колес.].
   - Вы также можете установить [ISO] в [ISO AUTO] в режиме ручной экспозиции. Значение ISO изменяется автоматически для достижения надлежащей экспозиции с помощью установленных значений диафрагмы и выдержки.
   - Если [ISO] установлено в [ISO AUTO], индикатор значения ISO будет мигать, если установленное значение ISO не подходит для соответствующей экспозиции. В этом случае измените значение выдержки или диафрагмы.
   - Если [ISO] установлено в положение отличное от [ISO AUTO], используйте MM (ручной режим измерения)* для проверки величины экспозиции.
   - **В направлении +:** Снимки становятся ярче.
     В направлении -: Снимки становятся темнее.
     0: Соответствующая экспозиция анализируется изделием.
     * Указывает на нехватку/превышение соответствующей экспозиции. Отображается с помощью цифрового значения на мониторе и индикатора экспозамера на видоискателе.

3. **Отрегулируйте фокусировку и выполните съемку объекта.**

Совет

- Путем установки рычажка переключения AF/MF/AEL в AEL и поворота диска управления во время нажатия кнопки AEL, можно изменить комбинацию выдержки затвора и диафрагмы (значение F) без изменения установленного значения экспозиции. (Переключение вручную)

Примечание

- Если [ISO] установлено в [ISO AUTO], индикатор ручного режима измерения не появится.
- Если яркость окружающего освещения превышает диапазон экспозамера ручного режима измерения, индикатор ручного режима измерения начинает мигать.
- Индикатор предупреждения SteadyShot не появляется в режиме ручной экспозиции.
- Яркость изображения на экране может отличаться от реального полученного снимка.

4-689-271-12(1) Copyright 2016 Sony Corporation

Съемка с ручной выдержкой

Вы можете выполнить съемку следа движения объекта с длительной экспозицией.
Съемка с ручной выдержкой подходит для съемки следов света, например, фейерверков.

1. **Установите диск режимов в M (Ручной экспозиция).**
2. **Поворачивайте колесико управления против часовой стрелки до тех пор, пока не будет указано [BULB].**
3. **Установите значение диафрагмы (значение F), поворачивая диск управления.**
4. **Нажмите кнопку затвора наполовину для выполнения фокусировки.**
5. **Нажмите и держите нажатой кнопку затвора на протяжении всего времени съемки.**

   Затвор остается открытым, пока нажата кнопка затвора.

Совет

- Во время съемки фейерверков и т.п., сфокусируйтесь на бесконечности в режиме ручной фокусировки. При использовании объектива с нечеткой точкой бесконечности, заранее настройте фокус на фейерверки в области, в которой нужно сфокусироваться.
- Для выполнения съемки с ручной выдержкой без ухудшения качества изображения рекомендуется начинать съемку, когда камера неподвижна.
- Выполненные в режиме [BULB] снимки получаются более размытыми. Рекомендуется использовать штатив или пульт дистанционного управления (продается отдельно), имеющий функцию блокировки кнопки затвора. Используйте пульт дистанционного управления, поддерживающий соединение через гнездо multi/micro USB.

Примечание

- Чем дольше время экспозиции, тем более заметным становится шум на изображении.
- После съемки в течение времени, когда был открыт затвор, будет работать система шумоподавления. Однако продолжить съемку при выполнении шумоподавления невозможно.
- Установить выдержку затвора в [BULB] невозможно в следующих случаях:
  - [Smile Shutter]
  - [Авто HDR]
  - [Эффект рисунка] установлено в [HDR Живопись] или [Насыщ. монохром.].
  - [Многокадровое ШП]
  - Если [Режим протяжки] установлено в следующие положения:
    - [Непрерыв. Съемка]
    - [Автоспуск (непр.)]
    - [Непрер. брекетинг]
  - [Бесшум. съемка]

  Если используются функции выше, когда скорость затвора установлена в [BULB], скорость затвора будет временно установлена на 30 секунд.

См. также

- Ручной экспозиция

4-689-271-12(1) Copyright 2016 Sony Corporation

Панорамный обзор

Позволяет создавать одиночный панорамный снимок из нескольких снимков, полученных во время поворота камеры.

1. **Установите диск режимов в (Панорамный обзор).**

2. **Наведите камеру на объект.**

3. **Нажимая кнопку затвора наполовину, направьте камеру на один конец нужной панорамной композиции.**

   - Вы можете изменить направление съемки перед началом съемки с помощью диска управления.

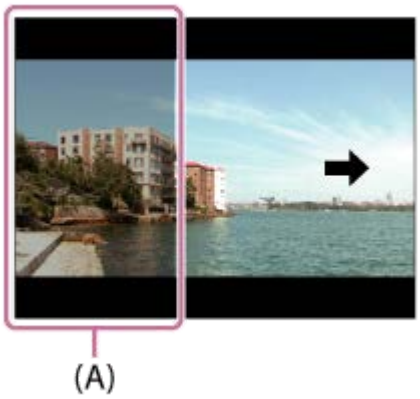

(A) Этот участок не снимается.

4. **Нажмите кнопку затвора до упора.**

5. **Выполните панорамную съемку с помощью камеры до конца направляющей полосы в направлении стрелки на мониторе.**

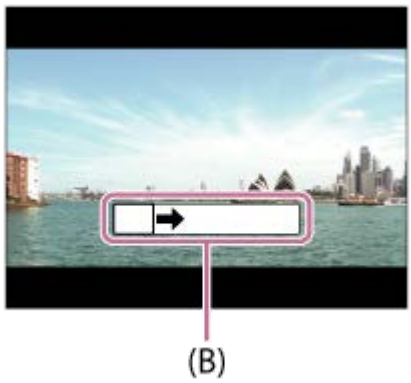

(B) Информационная полоса

Примечание

- Если за установленное время не будет достигнут полный угол панорамной съемки, на составном снимке появится серая область. В этом случае перемещайте изделие быстрее для записи полного панорамного изображения.
- Если [Широкий] выбран для [Панорама: размер], полный угол панорамной съемки может быть не достигнут за установленное время. В этом случае попытайтесь выполнить съемку, изменив [Панорама: размер] на [Стандартная].
- Поскольку соединяются вместе несколько изображений, соединенная часть в некоторых случаях может быть записана не плавно.
- В темных сценах изображения могут быть размыты.
- Если источник света, как, например, флуоресцентная лампа мигает, яркость и цвет соединенного изображения может не совпадать.
- Если полный угол панорамной съемки и зафиксированный угол АЭ/АФ сильно отличаются по яркости и фокусировке, съемка может быть не выполнена. В этом случае измените зафиксированный угол АЭ/АФ и выполните съемку еще раз.
- Следующие ситуации не подходят для съемки панорамного обзора:
  - Движущиеся объекты.
  - Слишком близко расположенные к изделию объекты.
  - Объекты с однообразными формами, такие, как небо, пляж или газон.
  - Непрерывно изменяющиеся объекты, например волны или водопады.
  - Объекты, яркость которых сильно отличается от окружающей обстановки, например, солнце или лампа освещения.
- Съемка панорамного обзора может быть прервана в следующих ситуациях:
  - При слишком быстром или слишком медленном перемещении камеры.
  - Объект слишком расплывчатый.
- Во время съемки панорамного обзора осуществляется непрерывная съемка, и звук затвора продолжает звучать до завершения съемки.
- Следующие функции недоступны для панорамного обзора:
  - Улыб./Распоз. Лиц
  - Авто кадриров.
  - DRO/Авто HDR
  - Эффект рисунка
  - Профиль изображ.
  - Эфф. мягк. кожи
  - ШП длит. экспоз.
  - ШП высокого ISO
  - Следящий AF
  - Другие функции зума, отличные от оптического зума
  - Режим протяжки
  - Контроль яркости
- Значения установок для некоторых функций фиксируются во время панорамного обзора следующим образом:
  - [ISO] фиксируется в положении [ISO AUTO].
  - [Область фокусир.] фиксируется в положении [Широкая АФ].
  - [Режим вспышки] фиксируется в положении [Вспышка выкл].

См. также

- Панорама: размер
- Панорама: направ.

4-689-271-12(1) Copyright 2016 Sony Corporation

Выбор сцены

Позволяет выполнять съемку с предварительно выполненными установками в соответствии с условиями сцены.

1. **Установите диск режимов в SCN (Выбор сцены).**
2. **Поверните диск управления для выбора нужной установки.**

Подробности пунктов меню

Портрет:
Размывание фона и резкое изображение объекта. Мягко подчеркивает оттенки кожи.

Спорт:
Съемка движущегося объекта с короткой выдержкой, чтобы предмет выглядел так, как будто он неподвижен. При нажатой кнопке затвора изделие выполняет непрерывную съемку изображений.

Макро:
Съемка крупным планом таких объектов, как цветы, насекомые, продукты питания или небольшие предметы.

Пейзаж:
Съемка сцены в полном объеме с резкой фокусировкой и яркими цветами.

Закат:
Прекрасные фотографии заката солнца в красных тонах.

Ночная Сцена:
Съемка ночных сцен без потери атмосферы темноты.

Сумерки с рук:
Съемка ночных сцен с меньшим шумом и размытостью без использования штатива. Будет выполнена серия снимков, которые будут обработаны для уменьшения размытости объекта, дрожания камеры и шума.

Ночной Портрет:
Съемка ночных портретов с помощью вспышки.
Вспышка не поднимается автоматически. Поднимите вспышку вручную перед съемкой.

Устр. размыт. движ.:
Позволяет выполнять съемку внутри помещения без использования вспышки и уменьшает размытость объекта. Изделие делает серию снимков и объединяет их для создания снимка, уменьшая размытость объекта и шум.

Примечание

- При следующих настройках, выдержка затвора будет более длинной, поэтому рекомендуется использовать штатив для предотвращения размытости изображения:
  - [Ночная Сцена]
  - [Ночной Портрет]
- В режиме [Сумерки с рук] или [Устр. размыт. движ.] затвор сработает 4 раз и снимок будет записан.
- При выборе [Сумерки с рук] или [Устр. размыт. движ.] с [RAW] или [RAW и JPEG], качество изображения временно становится [Высокое].
- При съемке следующих объектов уменьшение размытости будет менее эффективным даже в режиме [Сумерки с рук] или [Устр. размыт. движ.]:
  - Неравномерно движущиеся объекты.
  - Слишком близко расположенные к изделию объекты.
  - Объекты с однообразными формами, такие, как небо, пляж или газон.
  - Непрерывно изменяющиеся объекты, например волны или водопады.

- В случае [Сумерки с рук] или [Устр. размыт. движ.] может возникнуть шум при использовании мерцающего источника света, например, люминесцентного освещения.
- Минимальное расстояние, на которое можно приблизиться к объекту, не изменяется даже при выборе [Макро]. Минимальный диапазон фокусировки определяется минимальным расстоянием присоединенного к изделию объектива.

Совет

- Для изменения сцены поверните диск управления на экране режима съемки и выберите новую сцену.

См. также

- Использование вспышки

4-689-271-12(1) Copyright 2016 Sony Corporation

Вызов (Настройки съемки1/Настройки съемки2)

Позволяет выполнить съемку после вызова предварительно сохраненных часто используемых режимов или настроек камеры [1/2 Память].

1. **Установите диск режимов в 1, 2 (Вызов памяти).**

2. **Нажмите центр колесика управления для подтверждения.**
   - Вы также можете вызвать зарегистрированные режимы или установки путем выбора MENU → 1 (Настройки съемки1) → [1/2 Вызов].

Совет

- Для вызова установок, зарегистрированных на карте памяти, установите диск режимов в положение 1 или 2, а затем выберите нужный номер путем нажатия левой/правой стороны колесика управления.
- Установки, зарегистрированные на карте памяти с помощью другой камеры с таким же названием модели, могут быть вызваны с помощью данной камеры.

Примечание

- В случае установки [1/2 Вызов] после завершения настроек съемки, предпочтение будет отдано сохраненным настройкам и первоначальные настройки могут стать недействительными. Перед съемкой проверьте индикаторы на экране.

См. также

- Память (Настройки съемки1/Настройки съемки2)

4-689-271-12(1) Copyright 2016 Sony Corporation

Видео/Замед.&уск.

Вы можете выбрать режим экспозиции для видеосъемки или замедленной/ускоренной съемки. Вы можете изменить установку и скорость для замедленной/ускоренной съемки с помощью [S&Q Замед.&уск.наст.].

1. **Поверните диск режимов в (Видео/Замед.&уск.).**
2. **MENU → 2 (Настройки съемки2) → [Видео/Замед.&уск.] → нужная установка.**
3. **Нажмите кнопку MOVIE (видео) для начала записи.**
   - Еще раз нажмите кнопку MOVIE (видео) для остановки записи.

Подробности пунктов меню

P Программное авто / S&Q P Программное авто:
Позволяет выполнять съемку с автоматической регулировкой экспозиции (как выдержки, так и значения диафрагмы).

A Приор. диафрагмы / S&Q A Приор. диафрагмы:
Позволяет выполнить съемку регулировки значения диафрагмы вручную.

S Приор. выдержки / S&Q S Приор. выдержки:
Позволяет выполнить съемку после регулировки скорости затвора вручную.

M Ручной экспозиция / S&Q M Ручной экспозиция:
Позволяет выполнять съемку после регулировки экспозиции (как скорости затвора, так и значения диафрагмы) вручную.

См. также

- Видеосъемка
- Замед.&уск.наст.

4-689-271-12(1) Copyright 2016 Sony Corporation

Цифровой фотоаппарат со сменным объективом
ILCE-6500 α6500

Коррек.экспоз.

Обычно экспозиция устанавливается автоматически (автоэкспозиция). Базируясь на значении экспозиции, установленном автоэкспозицией, можно сделать все изображения ярче или темнее, если соответственно отрегулировать [Коррек.экспоз.] в сторону плюс или минус (коррекция экспозиции).

1. **(Коррек.экспоз.) на колесике управления → нажмите левую/правую сторону колесика управления или поверните колесико управления и выберите нужный диапазон экспозиции.**
   - Вы также можете выбрать MENU → 1 (Настройки съемки1) → [Коррек.экспоз.].
   - Вы можете регулировать экспозицию в диапазоне от -5.0 EV до + 5.0 EV.
   - Вы можете регулировать значение экспозиции, установленное на экране съемки **(A)**.

   Монитор

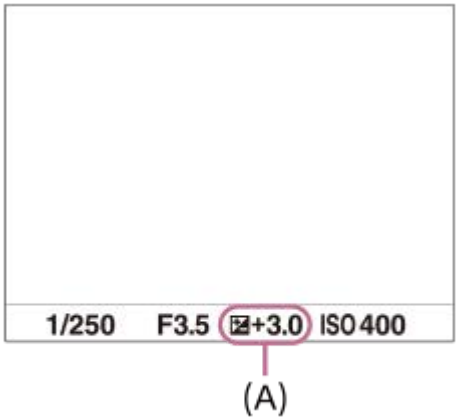

   Видоискатель

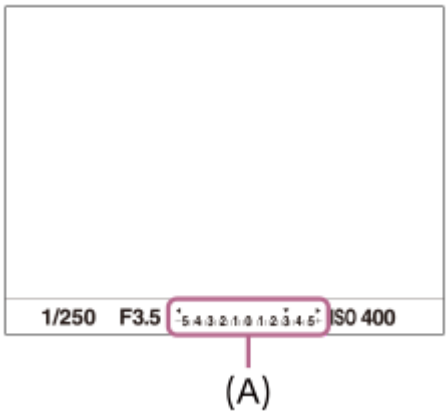

Примечание

- Вы не сможете выполнить коррекцию экспозиции в следующих режимах съемки:
  - [Интеллект. Авто]
  - [Супер авторежим]
  - [Выбор сцены]
- При использовании [Ручной экспозиция] коррекцию экспозиции можно выполнить только, если [ISO] установлен в [ISO AUTO].
- Во время съемки на экране появится изображение с яркостью, эквивалентной только значению от -3.0 EV до + 3.0 EV. При установке экспозиции за пределами этого диапазона яркость изображения на экране не изменится, но будет

отражена в записанном снимке.

- Вы можете регулировать экспозицию в диапазоне от –2,0 EV до +2,0 EV для видеозаписей.
- Вам, возможно, не удастся получить удовлетворительный эффект, если съемка производится при чрезвычайно темных или светлых условиях, или при использовании вспышки.

См. также

- Шаг экспозиции
- Кор.Ev диска/колес
- Уст.корр.эксп.
- Непрер. брекетинг
- Покадр. брекетинг
- Зебра

4-689-271-12(1) Copyright 2016 Sony Corporation

Кор.Ev диска/колес

Вы можете отрегулировать компенсацию экспозиции с помощью диска управления или колесика управления.

1. **MENU → (Настройки съемки2) → [Кор.Ev диска/колес] → нужная установка.**

Подробности пунктов меню

Выкл:
Не назначать функцию компенсации экспозиции диску управления или колесику управления.

Колесико:
Назначить функцию компенсации экспозиции колесику управления.

Диск:
Назначить функцию компенсации экспозиции диску управления.

Примечание

- В случае назначения функции компенсации экспозиции диску управления, первоначально назначенной функцией можно управлять с помощью колесика управления и наоборот.
- В случае установки режима съемки в [Ручной экспозиция] и установки ISO в [ISO AUTO], [Кор.Ev диска/колес] будет отключено.

4-689-271-12(1) Copyright 2016 Sony Corporation

Инстр. настр. эксп.

Вы можете установить целесообразность отображения справки при изменении экспозиции.

1 **MENU → 2 (Настройки съемки2) → [Инстр. настр. эксп.] → нужная установка.**

Подробности пунктов меню

Выкл:
Справка не отображается.

Вкл:
Справка отображается.

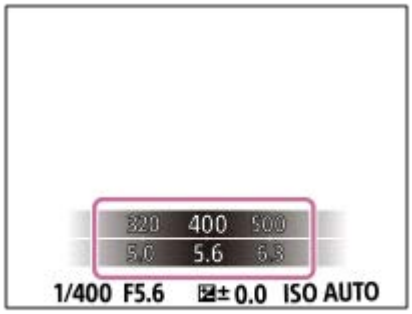

4-689-271-12(1) Copyright 2016 Sony Corporation

Шаг экспозиции

Вы можете установить диапазон установки для значений выдержки, диафрагмы и коррекции экспозиции.

1. **MENU → 1(Настройки съемки1) → [Шаг экспозиции] → нужная установка.**

Подробности пунктов меню

0,3 EV/0,5 EV

4-689-271-12(1) Copyright 2016 Sony Corporation

Режим измер.

Выбор режима измерения экспозиции, устанавливающего, какую часть экрана следует использовать для определения экспозиции.

1. **MENU → (Настройки съемки1) → [Режим измер.] → нужная установка.**

Подробности пунктов меню

Мульти:
Свет измеряется в каждой области после разделения общей области на несколько областей, и определяется надлежащая экспозиция всего экрана (Многошаблонный экспозамер).

Центр:
Измеряется средняя яркость по всему экрану, при этом делается акцент на центральной области экрана (Центро-взвешенный экспозамер).

Точечный:
Измеряется только центральная область (Точечный экспозамер). Этот режим подходит для измерения света в указанной части экрана. Размер окружности замера можно выбрать от [Точечный: Стандартная] до [Точечный: Больш.]. Положение окружности замера зависит от настройки для [Тчк экспонометра].

Средн. всего экр.:
Измеряется средняя яркость всего экрана. Экспозиция будет стабильной даже в случае изменения композиции или положения объекта.

Выделение:
Измеряется яркость во время усиления ярко освещенной области экрана. Этот режим подходит для съемки объекта во время предотвращения переэкспонирования.

Совет

- Если выбрано [Точечный] и [Область фокусир.] установлено в [Рег. пятно АФ] или [Расш. рег.пятно АФ] в то время, как [Тчк экспонометра] установлено в [Подкл. точку фокус.], место точечного экспозамера может координироваться с областью фокусировки.
- Если [Режим измер.] установлено в [Выделение] и активирована функция [Опт.Д-диап.] или [Авто HDR], яркость и контрастность будет корректироваться автоматически путем разделения изображения на небольшие области и анализа контрастности света и тени. Выполните настройки в зависимости от условий съемки.

Примечание

- [Режим измер.] фиксируется в [Мульти] в следующих режимах съемки:
  - [Интеллект. Авто]
  - [Супер авторежим]
  - [Выбор сцены]
  - Другие функции зума, отличные от оптического зума
- В режиме [Выделение] объект может быть темным, если на экране присутствует более яркая часть.

См. также

- Блокировка AE
- Тчк экспонометра
- Опт.Д-диап. (DRO)
- Авто HDR

4-689-271-12(1) Copyright 2016 Sony Corporation

Тчк экспонометра

Установка необходимости координирования положения точечного экспозамера с областью фокусировки при установке [Область фокусир.] в [Рег. пятно АФ] или [Расш. рег.пятно АФ].

1. **MENU → 1 (Настройки съемки1) → [Тчк экспонометра] → нужная установка.**

Подробности пунктов меню

Центр:
Положение точечного экспозамера не координируется с областью фокусировки, а всегда выполняется замер яркости в центре.

Подкл. точку фокус.:
Положение точечного экспозамера координируется с областью фокусировки.

Примечание

- Если [Область фокусир.] установлено в положение, отличное от [Рег. пятно АФ] или [Расш. рег.пятно АФ], положение точечного экспозамера будет зафиксировано по центру.
- Если [Область фокусир.] установлено в [Следящий AF: Рег. пятно АФ] или [Следящ.AF: Расш. рег.пятно АФ], положение точечного экспозамера будет скоординировано с начальным положением фиксации АФ, но не будет скоординировано с отслеживанием объекта.

См. также

- Область фокусир.
- Режим измер.

4-689-271-12(1) Copyright 2016 Sony Corporation

Блокировка AE

В случае сильного контраста между объектом и фоном, например, во время съемки подсвеченного сзади объекта или объекта возле окна, измерьте освещенность в точке, где объект может иметь подходящую яркость, и зафиксируйте экспозицию перед съемкой. Чтобы уменьшить яркость объекта, измерьте освещенность в более светлой точке, чем объект, и зафиксируйте экспозицию всего экрана. Чтобы увеличить яркость объекта, измерьте освещенность в более темной точке, чем объект, и зафиксируйте экспозицию всего экрана.

1. **Отрегулируйте фокусировку в точке, в которой регулируется экспозиция.**

2. **Переключите рычажок переключения AF/MF/AEL в положение AEL, а затем нажмите кнопку AEL.**

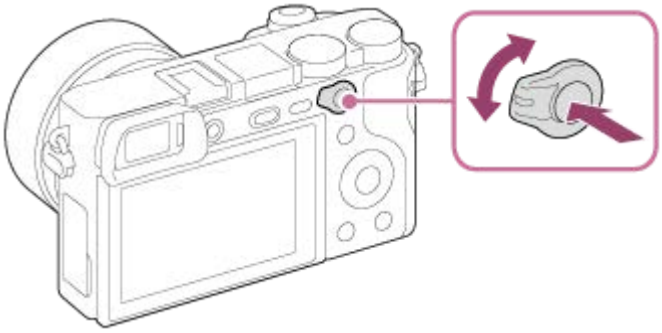

Экспозиция будет зафиксирована и появится индикатор ✱ (Блокировка AE).

3. **Удерживайте нажатой кнопку AEL и выполните фокусировку на объекте еще раз, а затем сделайте снимок.**
   - Удерживайте кнопку AEL нажатой во время съемки, если хотите продолжать съемку с зафиксированной экспозицией. Отпустите кнопку, чтобы переустановить экспозицию.

Совет

- Если выбрано MENU → 2 (Настройки съемки2) → [Польз. клав.(Съем.)] → [Функц. кнопки AEL] → [Переключ.AEL], вы можете зафиксировать экспозицию без удерживания нажатой кнопки.

Примечание

- [Удержан.AEL] и [Перекл.AEL] недоступны во время использования функций зума, отличных от оптического зума.

4-689-271-12(1) Copyright 2016 Sony Corporation

AEL с выдержкой (фотоснимок)

Установка необходимости фиксирования экспозиции при нажатии кнопки затвора наполовину.
Выберите [Выкл] для регулировки фокуса и экспозиции отдельно.

1. **MENU → (Настройки съемки1) → [AEL с выдержкой] → нужная установка.**

Подробности пунктов меню

Авто:
Автоматическая фиксация экспозиции после регулировки фокуса при нажатии кнопки затвора наполовину, если [Режим фокусиров.] установлено в [Покадровый AF]. В случае если [Режим фокусиров.] будет установлен в [Автоматич. AF] и изделие определит, что объект перемещается, либо в случае съемки серии изображений, фиксированная экспозиция будет отменена.

Вкл:
Фиксировать экспозицию при нажатии кнопки затвора наполовину.

Выкл:
Не фиксировать экспозицию при нажатии кнопки затвора наполовину. Используйте этот режим, если нужно отрегулировать отдельно фокусировку или экспозицию.
Изделие продолжит регулировку экспозиции во время съемки в режиме [Непрерыв. Съемка].

Примечание

- Операция использования кнопки AEL имеет приоритет над установками [AEL с выдержкой].

4-689-271-12(1) Copyright 2016 Sony Corporation

Настр.станд.эксп.

Настройте стандартные установки данной камеры на правильное значение экспозиции для каждого режима экспозамера.

1. **MENU → 1 (Настройки съемки1) → [Настр.станд.эксп.] → нужный режим экспозамера.**

2. **Выберите нужное значение в качестве стандарта экспозамера.**
   - Вы можете установить значение от -1 EV до +1 EV с шагом 1/6 EV.

Режим экспозамера

Установленное стандартное значение будет применено при выборе соответствующего режима экспозамера в MENU → 1 (Настройки съемки1) → [Режим измер.].
Мульти/ Центр/ Точечный/ Средн. всего экр./ Выделение

Примечание

- Изменение [Настр.станд.эксп.] не повлияет на коррекцию экспозиции.
- Значение экспозиции будет зафиксировано в соответствии со значением, установленным для [Точечный] во время использования точечной AEL.
- Стандартное значение для M.M (ручной режим измерения) будет изменено в соответствии со значением, установленным в [Настр.станд.эксп.].
- Значение, установленное в [Настр.станд.эксп.], записывается в данных Exif отдельно от значения коррекции экспозиции. Величина значения стандарта экспозиции не будет добавлена к значению коррекции экспозиции.
- Если установить [Настр.станд.эксп.] во время серийной съемки, число снимков для серии будет переустановлено.

См. также

- Режим измер.

4-689-271-12(1) Copyright 2016 Sony Corporation

Уст.корр.эксп.

Установка необходимости применения величины коррекции экспозиции для контроля как света вспышки, так и общего освещения, или только для общего освещения.

1. **MENU → (Настройки съемки1) → [Уст.корр.эксп.] → нужная установка.**

Подробности пунктов меню

Окр.осв.и всп.:
Применение величины коррекции экспозиции для контроля как света вспышки, так и общего освещения.

Только окр.осв:
Применение величины коррекции экспозиции для контроля только общего освещения.

См. также

- Кор.эксп.вспыш.

4-689-271-12(1) Copyright 2016 Sony Corporation

Зебра

Шаблон зебра появится на участке изображения, если уровень яркости этого участка совпадает с установленным уровнем IRE. Используйте этот шаблон зебра в качестве справки для регулировки яркости.

1. **MENU → (Настройки съемки2) → [Зебра] → нужная установка.**

Подробности пунктов меню

Выкл:
Шаблон зебра не отображается.

70/75/80/85/90/95/100/100+/Пользовательский1/Пользовательский2:
Регулировка уровня яркости.

Совет

- Вы можете сохранить значения для проверки правильной экспозиции или засветки, а также уровня яркости для [Зебра]. Установки для подтверждения правильной экспозиции и засветки регистрируются в [Пользовательский1] и [Пользовательский2] соответственно в установках по умолчанию.
- Для проверки правильной экспозиции установите стандартное значение и диапазон для уровня яркости. Шаблон зебра появится в областях, которые находятся в установленном диапазоне.
- Для проверки засветки установите минимальное значение для уровня яркости. Шаблон зебры появится на областях, уровень яркости которых равен или превышает установленное значение.

Примечание

- Шаблон зебра не отображается при соединении HDMI.

4-689-271-12(1) Copyright 2016 Sony Corporation

Опт.Д-диап. (DRO)

Путем разделения изображения на небольшие области изделие анализирует контрастность света и тени объекта, и фона и создает изображение с оптимальной яркостью и градацией.

1. **MENU → 1 (Настройки съемки1) → [DRO/Авто HDR] → [Опт.Д-диап.].**
2. **Выберите нужную установку с помощью левой/правой сторон колесика управления.**

Подробности пунктов меню

Оптимизат. Д-диапазона: Авто:
Автоматическая коррекция яркости.

Оптимизатор Д-диапазона: Lv1 — Оптимизатор Д-диапазона: Lv5:
Оптимизация градаций записанного изображения для каждой указанной области. Выберите уровень оптимизации от значения Lv1 (слабый) до Lv5 (сильный).

Примечание

- В следующих случаях [Опт.Д-диап.] фиксируется в [Выкл]:
  - Режим съемки установлен в [Панорамный обзор].
  - Многокадровое ШП
  - Если [Эффект рисунка] установлено в положение, отличное от [Выкл]
  - Если [Профиль изображ.] установлено в положение, отличное от [Выкл]
- [DRO/Авто HDR] фиксируется в [Выкл] при выборе следующих режимов в [Выбор сцены].
  - [Закат]
  - [Ночная Сцена]
  - [Ночной Портрет]
  - [Сумерки с рук]
  - [Устр. размыт. движ.]

  Установка фиксируется в [Оптимизат. Д-диапазона: Авто], если выбраны режимы [Выбор сцены], отличные от вышеперечисленных.
- При съемке с использованием функции [Опт.Д-диап.] на снимке может быть много шума. Выберите надлежащий уровень путем проверки записанного снимка, особенно при усилении эффекта.

4-689-271-12(1) Copyright 2016 Sony Corporation

Цифровой фотоаппарат со сменным объективом
ILCE-6500 α6500

Авто HDR

Съемка трех изображений с разной экспозицией и объединение изображений с правильной экспозицией, ярких частей недоэкспонированного изображения и темных частей переэкспонированного изображения для создания изображений с большим диапазоном градации (высоким динамическим диапазоном). Будет записано одно изображение с надлежащей экспозицией и одно наложенное изображение.

1. **MENU → (Настройки съемки1) → [DRO/Авто HDR] → [Авто HDR].**
2. **Выберите нужную установку с помощью левой/правой сторон колесика управления.**

Подробности пунктов меню

Авто HDR: Сдвиг экспоз. Авто:
Автоматическая коррекция яркости.

Авто HDR: Сдвиг экспоз. 1,0 EV — Авто HDR: Сдвиг экспоз. 6,0 EV:
Установка разницы в экспозиции в зависимости от контрастности объекта. Выберите уровень оптимизации от 1,0EV (слабый) до 6,0EV (сильный).
Например, при установке значения экспозиции на 2,0 EV будут созданы три изображения со следующими уровнями экспозиции: −1,0 EV, правильная экспозиция и +1,0 EV.

Совет

- Затвор срабатывает три раза для одного снимка. Не забывайте о следующем:
  - Используйте данную функцию, когда объект неподвижен или не мигает.
  - Не изменяйте композицию перед съемкой.

Примечание

- Данная функция недоступна в случае установки [Качество] в [RAW] или [RAW и JPEG].
- [Авто HDR] недоступно в следующих режимах съемки:
  - [Интеллект. Авто]
  - [Супер авторежим]
  - [Панорамный обзор]
  - [Выбор сцены]
- [Авто HDR] недоступно в следующих случаях:
  - Если выбран [Многокадровое ШП].
  - Если [Эффект рисунка] установлено в положение, отличное от [Выкл].
  - Если [Профиль изображ.] установлено в положение, отличное от [Выкл].
- Вы не сможете начать следующую съемку до тех пор, пока обработка после данной съемки не будет завершена.
- Вы можете не получить нужного эффекта в зависимости от разницы в освещении объекта и условий съемки.
- При использовании вспышки эта функция не оказывает большого эффекта.
- В случае низкой контрастности сцены или дрожания изделия или смазывания объекта вы можете не получить хороших снимков HDR. HDR ! будет отображаться поверх записанного изображения, информируя об обнаружении камерой размытости снимка. При необходимости изменяйте композицию или переснимайте изображение внимательно, чтобы избежать размытия изображения.

4-689-271-12(1) Copyright 2016 Sony Corporation

ISO

Чувствительность к свету выражается значением ISO (рекомендуемая величина экспозиции). Чем больше число, тем выше чувствительность.

1. **ISO (ISO) на колесике управления → выберите нужную установку.**
   - Вы также можете выбрать MENU→ 1 (Настройки съемки1) → [ISO].

Подробности пунктов меню

Многокадровое ШП:
Объединение непрерывно снятых снимков для создания снимка с меньшим шумом. Нажмите правую сторону для отображения экрана установки, а затем выберите нужное значение с помощью верхней/нижней сторон колесика управления.

Выберите нужное значение ISO из ISO AUTO или ISO 100 – ISO 51200.

ISO AUTO:
Автоматическая установка чувствительности ISO.

ISO 100 – ISO 51200:
Установка чувствительности ISO вручную. При выборе большего значения чувствительность ISO увеличивается.

Примечание

- Если [Качество] установлено в [RAW] или [RAW и JPEG], выбор [Многокадровое ШП] невозможен.
- Если выбрано [Многокадровое ШП], использование вспышки, [Опт.Д-диап.] или [Авто HDR] невозможно.
- Если [Профиль изображ.] установлено в положение, отличное от [Выкл], выбор [Многокадровое ШП] невозможен.
- Если [Эффект рисунка] установлено в положение, отличное от [Выкл], выбор [Многокадровое ШП] невозможен.
- [ISO AUTO] выбирается при использовании следующих функций:
  - [Интеллект. Авто]
  - [Супер авторежим]
  - [Выбор сцены]
  - [Панорамный обзор]
- Чем выше значение ISO, тем больше шума будет появляться на снимках.
- Доступные настройки ISO отличаются в зависимости от того, выполняется ли фотосъемка, видеосъемка или замедленная/ускоренная видеосъемка.
- Во время видеосъемки доступны значения ISO между 100 и 25600. Если установленное значение ISO выше 25600, установка автоматически переключается на 25600. После завершения видеозаписи значение ISO вернется к исходной установке.
- При использовании [Многокадровое ШП] процесс наложения снимков займет некоторое время.
- Если выбрано [ISO AUTO] при установленном режиме съемки [P], [A], [S] или [M], чувствительность ISO будет автоматически регулироваться в пределах установленного диапазона.

Совет

- Вы можете изменить диапазон чувствительности ISO, установленный автоматически в режиме [ISO AUTO]. Выберите [ISO AUTO], нажмите правую сторону колесика управления и установите нужные значения для [Максим. ISO AUTO] и [Миним. ISO AUTO]. Данные значения также применяются при съемке в режиме [ISO AUTO] в соответствии с [Многокадровое ШП].

- Вы можете установить эффективный уровень для шумоподавления, выбрав [Эффект ШП] в [Многокадровое ШП].

4-689-271-12(1) Copyright 2016 Sony Corporation

ISO AUTO мин. выд.

Если выбрано [ISO AUTO] или [ISO AUTO] в [Многокадровое ШП] в случае режима съемки P (Программное авто) или A (Приор. диафрагмы), можно установить выдержку затвора, при которой чувствительность ISO начнет изменяться.
Данная функция эффективна при съемке движущихся объектов. Вы можете минимизировать размытость объекта, а также предотвратить дрожание камеры.

1. **MENU → (Настройки съемки1) → [ISO AUTO мин. выд.] → нужная установка.**

Подробности пунктов меню

FASTER (Короче)/FAST (Быстрая):
Чувствительность ISO начнет изменяться при выдержках затвора выше, чем [Стандартная], таким образом можно предотвратить дрожание камеры и размытость объекта.

STD (Стандартная):
Камера автоматически устанавливает скорость затвора на основании фокусного расстояния объектива.

SLOW (Медленная)/SLOWER (Длиннее):
Чувствительность ISO начнет изменяться при выдержках затвора ниже, чем [Стандартная], таким образом можно выполнить съемку с меньшим шумом.

1/4000 — 30":
Чувствительность ISO начнет изменяться при установленной выдержки затвора.

Совет

- Разница скорости затвора, при которой чувствительность ISO начнет изменяться между [Короче], [Быстрая], [Стандартная], [Медленная] и [Длиннее] составляет 1 EV.

Примечание

- При недостаточной экспозиции, даже если чувствительность ISO установлена в [Максим. ISO AUTO] в [ISO AUTO], для съемки с соответствующей экспозицией, скорость затвора будет ниже, чем скорость, установленная в [ISO AUTO мин. выд.].
- В следующих случаях скорость затвора может не функционировать как установлено:
  - При использовании вспышки для съемки ярких сцен. (Максимальная выдержка затвора ограничена скоростью синхронизации вспышки 1/160 секунд.)
  - При использовании вспышки для съемки темных сцен с [Режим вспышки], установленным в [Запол. вспыш.] или [Беспроводная]. (Минимальная выдержка затвора ограничена скоростью, автоматически определяемой камерой.)

См. также

- Программное авто
- Приор. диафрагмы
- ISO

4-689-271-12(1) Copyright 2016 Sony Corporation

Функции зуммирования доступны с данным изделием

Функция зуммирования данного изделия обеспечивает большее увеличение путем объединения различных функций зума. В зависимости от выбранной функции зума значок, отображаемый на экране, будет меняться.

Если установлен объектив с приводным зумом:

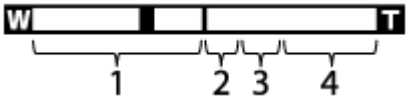

Если установлен объектив, отличный от объектива с приводным зумом:

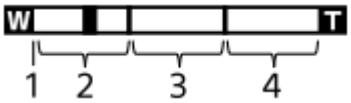

1. **Диапазон оптического зума**
   Зуммирование изображений в диапазоне зума объектива.

   Если установлен объектив с приводным зумом, отображается полоса увеличения диапазона оптического зума.
   Если установлен объектив, отличный от объектива с приводным зумом, ползунок зума будет зафиксирован на левом краю шкалы зума, а положение зума будет находиться в диапазоне оптического зума (отображается как x1.0).
2. **Диапазон интеллектуального зума** (S)
   Зуммирование изображений без ухудшения оригинального качества за счет частичной обрезки изображения (только при размере изображения [M] или [S]).
3. **Диапазон увеличения четкости изображения** (C)
   Зуммирование изображений с помощью процесса с меньшим искажением изображения. Если [Настр. увеличения] установлено в [Вкл:Увел.четк.изоб.] или [Вкл:Цифров. увел.], можно использовать данную функцию зума.
4. **Диапазон цифрового зума** (D)
   Вы можете увеличивать изображения с помощью обработки изображений. Если [Настр. увеличения] установлено в [Вкл:Цифров. увел.], можно использовать данную функцию зума.

Примечание

- Установкой по умолчанию для [Настр. увеличения] является [Только оптич. увел.].
- Установкой по умолчанию для [Размер изобр.] является [L]. Для использования интеллектуального зума измените [Размер изобр.] на [M] или [S].
- Функции зума, за исключением оптического зума, недоступны во время съемки в следующих ситуациях:
  - Режим съемки установлен в [Панорамный обзор].
  - [Качество] установлено в [RAW] или [RAW и JPEG].
  - [Параметры зап.] установлено в [120p]/[100p].
  - Во время замедленной/ускоренной съемки
- Использовать интеллектуальный зум для видеозаписей невозможно.
- Если установлен объектив с приводным зумом, использовать [Увеличение] в MENU невозможно. При увеличении изображения вне диапазона оптического зума, изделие автоматически переключается на другую функцию [Увеличение], отличную от оптического зума.

- При использовании функции зума, отличной от оптического зума, [Режим измер.] фиксируется в [Мульти].
- При использовании функции зума, отличного от оптического зума, следующие функции недоступны:
  - Улыб./Распоз. Лиц
  - Следящий АФ
  - Авто кадриров.
- Для использования другой функции зума, отличной от оптического зума, для видеосъемки, задайте [Увеличение] нужной кнопке с помощью [Польз. клав.(Съем.)].

См. также

- Увеличение четкости изображения/цифровой зум (Увеличение)
- Настр. увеличения
- О масштабе увеличения

4-689-271-12(1) Copyright 2016 Sony Corporation

Увеличение четкости изображения/цифровой зум (Увеличение)

При использовании функции зума, отличной от оптического зума, можно превысить диапазон увеличения оптического зума.

1. **MENU → 2 (Настройки съемки2) → [Настр. увеличения] → [Вкл:Увел.четк.изоб.] или [Вкл:Цифров. увел.].**

2. **Если установлен объектив с приводным зумом, переместите рычажок зум a или кольцо зуммирования зум-объектива для увеличения объектов.**
   - После превышения диапазона увеличения оптического зума камера автоматически переключится на увеличение, отличное от оптического зума.

3. **Если установлен объектив, отличный от объектива с приводным зумом, выберите MENU → 2 (Настройки съемки2) → [Увеличение] → нужное значение.**

   Нажмите центр колесика управления для выхода.
   - Вы также можете назначить функцию [Увеличение] нужной кнопке путем выбора MENU → 2 (Настройки съемки2) → [Польз. клав.(Съем.)].

См. также

- Настр. увеличения
- Функции зуммирования доступны с данным изделием
- Польз. клав.(Съем.)/Польз. кл.(Воспр.)

4-689-271-12(1) Copyright 2016 Sony Corporation

Настр. увеличения

Вы можете выбрать настройку зума изделия.

1. **MENU → (Настройки съемки2) → [Настр. увеличения] → нужная установка.**

Подробности пунктов меню

Только оптич. увел.:
Ограничение диапазона зума оптическими зумом. Вы можете использовать функцию интеллектуального зума, если установить [Размер изобр.] в [M] или [S].

Вкл:Увел.четк.изоб.:
Выберите эту установку, чтобы использовать Диапазон увеличения четкости изображения. Даже при превышении диапазона оптического зума изделие увеличивает изображения в пределах диапазона, в котором качество изображения существенно не ухудшается.

Вкл:Цифров. увел.:
В случае превышения диапазона зума функции увеличения четкости изображения, изделие увеличивает изображения до наибольшего масштаба. Однако качество изображения ухудшится.

Примечание

- Установите [Только оптич. увел.], если хотите увеличивать изображения в пределах диапазона, в котором качество изображения не ухудшается.

См. также

- Функции зуммирования доступны с данным изделием
- О масштабе увеличения

4-689-271-12(1) Copyright 2016 Sony Corporation

О масштабе увеличения

Масштаб зума, используемый в комбинации с зумом объектива, изменяется в зависимости от выбранного размера изображения.

Если [Формат] установлен в [3:2]

Размер изобр.	Настр. увеличения		
	Только оптич. увел. (включая интеллектуальный зум)	Вкл:Увел.четк.изоб.	Вкл:Цифров. увел.
L: 24M	-	Приблиз. 2×	Приблиз. 4×
M: 12M	Приблиз. 1,4×	Приблиз. 2,8×	Приблиз. 5,7×
S: 6.0M	Приблиз. 2×	Приблиз. 4×	Приблиз. 8×

См. также

- Увеличение четкости изображения/цифровой зум (Увеличение)
- Функции зуммирования доступны с данным изделием
- Настр. увеличения
- Размер изобр. (фотоснимок)

4-689-271-12(1) Copyright 2016 Sony Corporation

Повор. кольца зума

Назначение функций увеличения (T) или уменьшения (W) направлению поворота кольца зуммирования.
Доступно только с объективами с приводным зумом, которые поддерживают данную функцию.

1 **MENU → (Настройки съемки2) → [Повор. кольца зума] → нужная установка.**

Подробности пунктов меню

Влево(W)/Впр.(T):
Назначение функции уменьшения (W) вращению влево и функции увеличения (T) вращению вправо.

Впр.(W)/Влево(T):
Назначение функции увеличения (T) вращению влево и функции уменьшения (W) вращению вправо.

4-689-271-12(1) Copyright 2016 Sony Corporation

Цифровой фотоаппарат со сменным объективом
ILCE-6500 α6500

Баланс белого

Коррекция тонового эффекта условий окружающего освещения для записи нейтрального белого объекта в белом цвете. Используйте эту функцию, если цветовые тоны изображения не соответствует ожидаемым, или если нужно изменить цветовые тоны специально для подчеркивания выразительности.

1. **MENU → (Настройки съемки1) → [Баланс белого] → нужная установка.**

Подробности пунктов меню

AWB Авто/ Дневной свет/ Тень/ Облачно/ Лампа накал./ −1 Флуор.: Тепл.белый/ 0 Флуор.: Хол. белый/ +1 Флуор.: Днев. бел./ +2 Флуор.: Дневн. свет/ Вспышка/ Под водой
Авто: При выборе источника света, освещающего объект, изделие регулирует цветовые тона в соответствии с выбранным источником света (предустановленным балансом белого). Если выбрано [Авто], изделие автоматически определяет источник света и регулирует цветовые тона.
Цв.тмп./Ф-тр.:
Выполняется регулировка цветовых тонов в зависимости от источника света. Создание эффекта фильтров CC (компенсации цвета) для фотографии.
Пользоват. 1/Пользоват. 2/Пользоват. 3:
Использование установки баланса белого, сохраненной в [Пользоват. настр.].
SET Пользоват. настр.:
Сохранение в памяти базового белого цвета для условий освещения во время съемки.
Выберите номер сохраненного в памяти пользовательского баланса белого.

Совет

- Вы можете отобразить экран точной регулировки и выполнить точные регулировки цветовых тонов при необходимости, нажав правую сторону колесика управления.
- Если цветовые тона в выбранных установках не соответствуют ожидаемым, выполните съемку [Брекетинг WB].
- AWB или AWB отображается только в случае установки [Устан.приор.в AWB] в [Атмосфера] или [Белый].

Примечание

- [Баланс белого] фиксируется в [Авто] в следующих режимах съемки:
  - [Интеллект. Авто]
  - [Супер авторежим]
  - [Выбор сцены]
- При использовании в качестве источника света ртутной или натриевой лампы точный баланс белого не будет получен из-за характеристик света. Рекомендуется выполнять съемку с помощью вспышки или выбрать [Пользоват. настр.].

См. также

- Получение основного белого цвета в режиме [Пользоват. настр.]
- Устан.приор.в AWB
- Брекетинг WB

4-689-271-12(1) Copyright 2016 Sony Corporation

Устан.приор.в AWB

Выбор приоритета во время съемки в таких условиях освещенности, как люминесцентное освещение, при установке [Баланс белого] в [Авто].

1. **MENU → 1 (Настройки съемки1) → [Устан.приор.в AWB] → нужная установка.**

Подробности пунктов меню

AWB STD Стандартная:
Съемка со стандартным автоматическим балансом белого. Камера автоматически регулирует цветовые тона.

AWB Ambi Атмосфера:
Приоритет цветового тона источника света. Подходит, если нужно получить теплую атмосферу.

AWB White Белый:
Приоритет воспроизведения белого цвета при низкой цветовой температуре источника света.

См. также

- Баланс белого

4-689-271-12(1) Copyright 2016 Sony Corporation

Получение основного белого цвета в режиме [Пользоват. настр.]

В сценах, когда окружающее освещение состоит из нескольких типов источников света, рекомендуется использовать пользовательский баланс белого для точного воспроизведения белого цвета.Вы можете зарегистрировать 3 установки.

1. **MENU → 1 (Настройки съемки1) → [Баланс белого] → [Пользоват. настр.].**

2. **Держите изделие таким образом, чтобы белая область полностью покрыла окружность в центре экрана, а затем нажмите центр колесика управления.**

   После того, как прозвучит звуковой сигнал затвора, на дисплее появятся откалиброванные значения (Цветовая температура и Цветной фильтр).

3. **Выберите регистрационный номер с помощью левой/правой сторон колесика управления, а затем нажмите центр.**

   Монитор вернется к отображению информации о записи с сохранением в памяти пользовательской установки баланса белого.

   - Зарегистрированная установка баланса белого будет оставаться сохраненной до тех пор, пока не будет перезаписана другой установкой.

Примечание

- Сообщение [Ошибка пользовател. баланса белого] означает, что значение находится в непредусмотренном диапазоне, например, если объект слишком яркий. Вы можете зарегистрировать установку в данный момент, однако рекомендуется установить баланс белого еще раз. В случае установки значения ошибки индикатор на дисплее информации о записи станет оранжевым. Данный индикатор будет отображаться до тех пор, пока установленное значение будет в предусмотренном диапазоне.
- В случае использовании вспышки во время съемки, пользовательский баланс белого будет зарегистрирован со светом вспышки. Снимайте со вспышкой при вызове установки, зарегистрированной со вспышкой.

4-689-271-12(1) Copyright 2016 Sony Corporation

Творческ. стиль

Позволяет устанавливать нужную обработку изображения и точно регулировать контрастность, насыщенность и резкость для каждого стиля изображения. С помощью этой функции можно регулировать экспозицию (скорость затвора и диафрагму) по своему усмотрению, в отличие от [Выбор сцены], когда экспозицию регулирует изделие.

1. **MENU → (Настройки съемки1) → [Творческ. стиль].**

2. **Выберите нужный стиль или [Окошко стилей] с помощью верхней/нижней сторон колесика управления.**

3. **Для регулировки (Контрастность), (Насыщенность) и (Резкость), выберите нужный пункт с помощью правой/левой сторон, а затем выберите значение с помощью верхней/нижней сторон.**

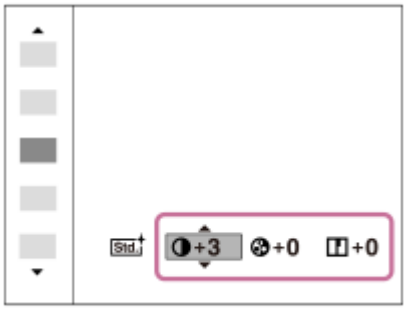

4. **Если выбрано [Окошко стилей], переместитесь вправо с помощью правой стороны колесика управления, а затем выберите нужный стиль.**

   - Вы можете вызывать такой же стиль со слегка отличающимися настройками.

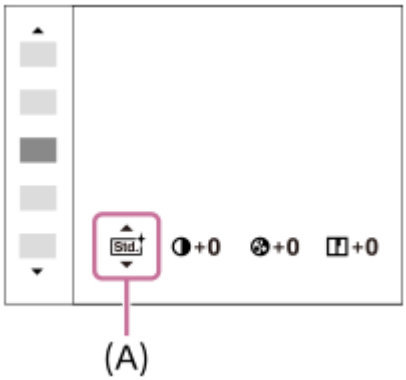

(A): Отображается только при выборе окошка стилей

Подробности пунктов меню

Std. Стандартное:
Для съемки различных сцен с богатой градацией и прекрасными цветами.

Vivid Яркий:
Повышение насыщенности и контрастности для съемки изумительных изображений красочных сцен, а также таких объектов, как цветы, весенняя зелень, синее небо или океанские пейзажи.

Ntrl Нейтральный:
Понижение насыщенности и резкости для съемки изображений с приглушенными тонами. Также подходит для получения изображений, в которые будут вноситься изменения с помощью компьютера.

Clear Прозрачный:
Для съемки чистых изображений с прозрачными цветами при ярком освещении, что подходит для съемки яркого света.

Deep Глубокий:
Для съемки изображений с глубокими и плотными цветами, что подходит для запечатления явного присутствия объекта.

Light Бледный:
Для съемки изображений с яркими и простыми цветами, что подходит для создания атмосферы живительного света.

Port. Портрет:
Для захвата цвета кожи с мягким тоном, идеально подходит для съемки портретов.

Land. Пейзаж:
Повышение насыщенности, контрастности и резкости для съемки ярких и четких сюжетов. Также используется для выделения дальних пейзажей.

Sunset Закат:
Для съемки прекрасных оттенков красного цвета заходящего солнца.

Night Ночная Сцена:
Снижение контрастности для воспроизведения ночных сцен.

Autm Осен.листья:
Для съемки осенних сцен с сильным выделением красного и желтого цветов опадающих листьев.

B/W Черно-белый:
Для съемки черно-белых монохромных изображений.

Sepia Сепия:
Для съемки монохромных изображений с оттенком сепии.

1 Std. Регистрация предпочтительных установок (Окошко стилей):
Выберите шесть окошек стилей (окошки с номерами слева (1 Std.)) для регистрации предпочтительных установок. Затем выберите нужные установки с помощью правой кнопки.
Вы можете вызывать такой же стиль со слегка отличающимися настройками.

Для установки [Контрастность], [Насыщенность] и [Резкость]

[Контрастность], [Насыщенность] и [Резкость] можно отрегулировать для каждого предустановленного стиля изображения, например [Стандартное] и [Пейзаж], и для каждого [Окошко стилей] с возможностью регистрации предпочтительных установок.
Выберите элемент для установки, нажимая правую/левую стороны колесика управления, а затем установите значение с помощью верхней/нижней сторон колесика управления.

Контрастность:
Чем выше выбранное значение, тем сильнее подчеркивается разница между светом и тенью, и тем больше эффект на снимке.

Насыщенность:
Чем выше выбранное значение, тем более насыщенным является цвет. При выборе более низких значений цвет изображения будет ограничен и приглушен.

Резкость:
Регулировка резкости. Чем выше выбранное значение, тем сильнее подчеркиваются контуры, а чем ниже выбранное значение, тем сильнее смягчаются контуры.

Примечание

- [Творческ. стиль] фиксируется в [Стандартное] в следующих случаях:
  - [Интеллект. Авто]
  - [Супер авторежим]
  - [Выбор сцены]
  - [Эффект рисунка] установлен в положение, отличное от [Выкл].
  - [Профиль изображ.] установлен в положение, отличное от [Выкл].
- Если данная функция установлена в [Черно-белый] или [Сепия], регулировка [Насыщенность] невозможна.

4-689-271-12(1) Copyright 2016 Sony Corporation

Эффект рисунка

Выберите нужный фильтр эффекта для получения более выразительных и художественных снимков.

1. **MENU → (Настройки съемки1) → [Эффект рисунка] → нужная установка.**

Подробности пунктов меню

Выкл:
Отключение функции [Эффект рисунка].

Дешевый фотоапп.:
Создание мягкого изображения с затененными углами и уменьшенной яркостью.

Манипул. с цветом:
Создание яркого изображения за счет усиления оттенков цветов.

Схематизация:
Создает высококонтрастную, абстрактную картину путем значительного усиления основных цветов или черного и белого цвета.

Ретро:
Создание эффекта старой фотографии с оттенками сепии и менее выраженным контрастом.

Мягкие светл. тона:
Создание изображения с указанной атмосферой: яркое, прозрачное, воздушное, нежное, мягкое.

Выделение цвета:
Создание изображения, которое сохраняет только специфический цвет, а остальные цвета преобразуются в черный и белый цвета.

Высоко-контр.Ч/Б:
Создает высококонтрастное черно-белое изображение.

Мягкий фокус:
Создает изображение с помощью эффекта мягкого света.

HDR Живопись:
Создает вид живописи, выделяя цвета и детали.

Насыщ. монохром.:
Создает черно-белое изображение с богатой градацией и воспроизведением деталей.

Миниатюра:
Создает изображение, на котором ярко выделяется объект, а фон сильно расфокусирован. Данный эффект можно часто встретить на снимках миниатюрных моделей.

Акварель:
Создает изображение с эффектами расплывания и размывания красок, как будто оно нарисовано акварельными красками.

Иллюстрация:
Создает изображение, похожее на иллюстрацию, усиливая контуры.

Совет

- Вы можете выполнить подробные установки для некоторых пунктов с помощью левой/правой сторон колесика управления.

Примечание

- При использовании функции зума, отличной от оптического зума, установка большего масштаба увеличения делает [Дешевый фотоапп.] менее эффективной.

- Если выбрано [Выделение цвета], изображения могут не сохранить выбранный цвет в зависимости от объекта или условий съемки.
- Вы не сможете проверить следующие эффекты на экране режима съемки, поскольку изделие обрабатывает изображение после съемки. Также невозможно снять другой снимок, пока не завершится обработка. Использовать данные эффекты для видеозаписей невозможно.
  - [Мягкий фокус]
  - [HDR Живопись]
  - [Насыщ. монохром.]
  - [Миниатюра]
  - [Акварель]
  - [Иллюстрация]
- В случае [HDR Живопись] и [Насыщ. монохром.] затвор срабатывает три раза для одного снимка. Не забывайте о следующем:
  - Используйте данную функцию, когда объект неподвижен или не мигает.
  - Не изменяйте композицию во время съемки.

  В случае низкой контрастности сцены или значительного дрожания камеры, или смазывания объекта, получение хороших изображений HDR, возможно, не удастся. Если изделие обнаружит такую ситуацию, на записанном снимке появится индикация , информирующая об этой ситуации. При необходимости изменяйте композицию или переснимайте изображение внимательно, чтобы избежать размытия изображения.
- Данная функция недоступна в следующих режимах съемки:
  - [Интеллект. Авто]
  - [Супер авторежим]
  - [Выбор сцены]
  - [Панорамный обзор]
- Если [Качество] установлено в [RAW] или [RAW и JPEG], данная функция недоступна.

4-689-271-12(1) Copyright 2016 Sony Corporation

Цифровой фотоаппарат со сменным объективом
ILCE-6500 α6500

Эфф. мягк. кожи (фотоснимок)

Установка эффекта, используемого для съемки гладкой кожи с помощью функции распознавания лиц.

1. **MENU → 1 (Настройки съемки1) → [Эфф. мягк. кожи] → нужная установка.**

Подробности пунктов меню

OFF Выкл:
Функция [Эфф. мягк. кожи] не используется.
LO Вкл:
Используется [Эфф. мягк. кожи].

Совет

- При [Эфф. мягк. кожи], установленном в [Вкл], можно выбрать уровень эффекта.Выберите уровень эффекта, нажимая правую/левую сторону колесика управления.

Примечание

- [Эфф. мягк. кожи] недоступен, если [Качество] установлено в [RAW].
- [Эфф. мягк. кожи] недоступен для изображений RAW, если [Качество] установлено в [RAW и JPEG].

4-689-271-12(1) Copyright 2016 Sony Corporation

Авто кадриров. (фотоснимок)

Если данное изделие распознает и выполняет съемку лиц, объектов крупным планом или объектов, отслеживаемых функцией [Следящий AF], оно автоматически обрезает изображение до подходящей композиции, а затем сохраняет его. Сохраняются как оригинальные, так и обрезанные изображения. Обрезанное изображение записывается с тем же размером, что и оригинальное изображение.

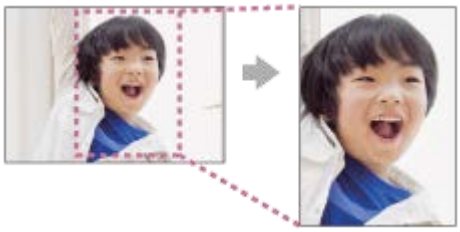

1. **MENU → 1 (Настройки съемки1) → [Авто кадриров.] → нужная установка.**

Подробности пунктов меню

Выкл:
Изображения не обрезаются.

Авто:
Изображения обрезаются автоматически до подходящей композиции.

Примечание

- [Авто кадриров.] недоступно, если установлен режим съемки [Панорамный обзор], [Видео] или [Видео/Замед.&уск.], или если [Выбор сцены] установлен в [Сумерки с рук], [Спорт] или [Устр. размыт. движ.].
- В зависимости от условий съемки обрезанное изображение может иметь не самую лучшую композицию.
- [Авто кадриров.] установить невозможно, если [Качество] установлено в [RAW] или [RAW и JPEG].
- [Авто кадриров.] недоступно в следующих случаях.
  - [Режим протяжки] установлен в [Непрерыв. Съемка], [Автоспуск (непр.)], [Непрер. брекетинг], [Покадр. брекетинг], [Брекетинг WB] или [Брекетинг DRO].
  - Чувствительность ISO установлена в [Многокадровое ШП].
  - [DRO/Авто HDR]установлено в [Авто HDR].
  - Другие функции зума, отличные от оптического зума
  - При съемке в режиме фокусировки вручную
  - [Эффект рисунка] установлен в [Мягкий фокус], [HDR Живопись], [Насыщ. монохром.], [Миниатюра], [Акварель] или [Иллюстрация].

4-689-271-12(1) Copyright 2016 Sony Corporation

Цвет. простран. (фотоснимок)

Способ, с помощью которого цвета представлены с помощью сочетания цифр или диапазона воспроизведения цвета, называется “цветовым пространством”. Вы можете изменить цветовое пространство в зависимости от назначения изображения.

1. **MENU → (Настройки съемки1) → [Цвет. простран.] → нужная установка.**

Подробности пунктов меню

sRGB:
Это стандартное цветовое пространство цифровой камеры. Используйте [sRGB] во время обычной съемки, например, когда нужно напечатать снимки без каких-либо изменений.

AdobeRGB:
Данное цветовое пространство имеет широкий диапазон воспроизведения цвета. Если большая часть объекта имеет яркий зеленый или красный цвет, эффективным является Adobe RGB. Имя файла записанного изображения начинается с “_.”

Примечание

- [AdobeRGB] предназначено для приложений или принтеров, которые поддерживают управление цветом и опцию цветового пространства DCF2.0. При использовании приложений или принтеров, не поддерживающих Adobe RGB, снимки могут не печататься или не отображаться с правильными цветами.
- При отображении снимков, записанных с помощью [AdobeRGB], на устройствах, не совместимых с Adobe RGB, снимки будут отображаться с низкой насыщенностью.

4-689-271-12(1) Copyright 2016 Sony Corporation

Спуск б/объектива

Установка возможности спуска затвора без прикрепленного объектива.

1. **MENU → (Настройки съемки2) → [Спуск б/объектива] → нужная установка.**

Подробности пунктов меню

Вкл:
Спуск затвора без прикрепленного объектива происходит. Выберите [Вкл] в случае прикрепления изделия к астрономическому телескопу и т.п.

Выкл:
Спуск затвора без прикрепленного объектива не происходит.

Примечание

- Корректного экспозамера достичь невозможно при использовании объективов, не обеспечивающих контактов подсоединения объектива, как, например, объектив астрономического телескопа. В таких случаях отрегулируйте экспозицию вручную, проверяя ее на записанном снимке.

4-689-271-12(1) Copyright 2016 Sony Corporation

Спуск без карты

Установка возможности спуска затвора, если карта памяти не вставлена.

1. **MENU → (Настройки съемки2) → [Спуск без карты] → нужная установка.**

Подробности пунктов меню

Вкл:
Спускать затвор, даже если карта памяти не вставлена.
Выкл:
Не спускать затвор, если карта памяти не вставлена.

Примечание

- Если карта памяти не вставлена, полученные снимки не будут сохранены.
- Установкой по умолчанию является [Вкл]. Рекомендуется выбрать [Выкл] перед реальной съемкой.

4-689-271-12(1) Copyright 2016 Sony Corporation

Цифровой фотоаппарат со сменным объективом
ILCE-6500 α6500

Бесшум. съемка (фотоснимок)

Вы можете выполнять съемку без звука затвора.

1. **MENU → (Настройки съемки2) → [Бесшум. съемка] → нужная установка.**

Подробности пунктов меню

Вкл:
Вы можете выполнять съемку без звука затвора.

Выкл:
[Бесшум. съемка] отключена.

Примечание

- Используйте функцию [Бесшум. съемка] под свою ответственность, не нарушая при этом прав на неприкосновенность частной жизни и портретной съемки объекта.
- Даже если [Бесшум. съемка] установлена в [Вкл], абсолютно бесшумной она не будет.
- Даже если [Бесшум. съемка] установлена в [Вкл], будет слышен звук срабатывания диафрагмы и фокусировки.
- При фотосъемке с помощью функции [Бесшум. съемка] с низкой чувствительностью ISO, если вы наводите камеру на очень яркий источник света, области с высокой яркостью изображения на мониторе могут записываться в более темных тонах.
- Если питание выключено, в редких случаях может раздаваться звуковой сигнал затвора. Это не является неисправностью.
- Может произойти искажение изображения, вызванное движением объекта или камеры.
- При съемке молнии или мерцающих огней, например света вспышки от других камер или флуоресцентного освещения, на снимке может иметь место эффект полос.
- Если вы хотите отключить звуковой сигнал, который раздается при фокусировке объекта или срабатывании таймера самозапуска, установите [Звуковые сигн.] в [Выкл].
- Даже если [Бесшум. съемка] установлена в [Вкл], звук затвора может раздаваться при следующих условиях:
  - [Баланс белого]установлено в [Пользоват. настр.].
  - [Регистрация лиц]
- Вы не можете выбрать [Бесшум. съемка], если диск режимов установлен в положение, отличное от P/A/S/M.
- Если [Бесшум. съемка] установлена в [Вкл], следующие функции недоступны:
  - Съемка со вспышкой
  - Авто HDR
  - Эффект рисунка
  - Профиль изображ.
  - ШП длит. экспоз.
  - Эл. пер. штор. затв.
  - Изв.изоб.супер а/р.
  - Съемка BULB
  - Многокадровое ШП
- Если [Бесшум. съемка] установлено в [Вкл], только [Непрерывная съемка: Lo] доступно для [Непрерыв. Съемка].
- При съемке с помощью функции, загруженной с PlayMemories Camera Apps, [Бесшум. съемка] будет отменено. Для повторной активации [Бесшум. съемка], сначала запустите приложение, а затем выберите MENU → [Бесшум. съемка] ([Бесшум. съемка] не может использоваться с некоторыми приложениями).
- После включения камеры время, когда можно начать запись, продлевается приблизительно на 0,5 секунды.

4-689-271-12(1) Copyright 2016 Sony Corporation

Эл. пер. штор. затв.

Функция электронной передней шторки затвора сокращает время задержки между спусками затвора.

1. **MENU → (Настройки съемки2) → [Эл. пер. штор. затв.] → нужная установка.**

Подробности пунктов меню

Вкл:
Функция электронной передней шторки затвора используется.

Выкл:
Функция электронной передней шторки затвора не используется.

Примечание

- Во время съемки при высоких скоростях затвора и прикрепленном объективе с большим диаметром, в зависимости от объекта и условий съемки, может появляться двойное изображение размытой области. В таких случаях установите эту функцию в [Выкл].
- При использовании объективов, изготовленных другим производителем (включая объективы Minolta/Konica-Minolta), установите эту функцию в [Выкл]. Если эта функция установлена в [Вкл], правильная экспозиция не будет установлена или яркость изображения будет неравномерной.
- При съемке с высокой скоростью затвора яркость снимка может быть неравномерной в зависимости от условий съемки. В подобных случаях установите [Эл. пер. штор. затв.] в [Выкл].

4-689-271-12(1) Copyright 2016 Sony Corporation

SteadyShot

Установка необходимости использования функции SteadyShot.

1. **MENU → 2 (Настройки съемки2) → [SteadyShot] → нужная установка.**

Подробности пунктов меню

Вкл:
Используется [SteadyShot].

Выкл:
Не используется [SteadyShot].
При использовании штатива рекомендуется установить [Выкл].

4-689-271-12(1) Copyright 2016 Sony Corporation

Настройки SteadyS.

Вы можете выполнять съемку с соответствующей установкой SteadyShot для прикрепленного объектива.

1. **MENU → 2 (Настройки съемки2) → [SteadyShot] → [Вкл].**
2. **[Настройки SteadyS.] → [Регулиров. SteadyS.] → нужная установка.**

Подробности пунктов меню

Авто:
Автоматически выполняется функция SteadyShot в соответствии с информацией, полученной от прикрепленного объектива.

Ручной:
Функция SteadyShot выполняется в соответствии с фокусным расстоянием, установленным с помощью [Фок. расст. SteadyS.]. (8mm-1000mm)

- Проверьте метку фокусного расстояния **(A)** и установите фокусное расстояние.

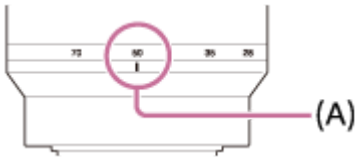

Примечание

- Функция SteadyShot может оптимально не работать сразу после включения питания, сразу после наведения камеры на объект или при нажатии кнопки затвора до упора без предварительного нажатия ее наполовину.
- При использовании штатива обязательно отключите функцию SteadyShot, поскольку это может привести к любой неисправности во время съемки.
- [Настройки SteadyS.] будет недоступно при установке MENU→ 2 (Настройки съемки2)→[SteadyShot] в [Выкл].
- Если получение камерой информации о фокусном расстоянии от объектива невозможно, функция SteadyShot не будет работать надлежащим образом. Установите [Регулиров. SteadyS.] в [Ручной] и установите [Фок. расст. SteadyS.] в соответствии с используемым объективом. Текущее установленное значение фокусного расстояния SteadyShot будет отображаться рядом с .
- При использовании объектива SEL16F28 (продается отдельно) с телеконвертером и т.п., установите [Регулиров. SteadyS.] в [Ручной] и установите фокусное расстояние.
- Если [SteadyShot] установлено в [Вкл]/[Выкл], установки SteadyShot камеры и объектива будут переключаться одновременно.
- Если прикреплен объектив, оснащенный переключателем SteadyShot, установки можно изменять только с помощью данного переключателя на объективе. Переключение установок с помощью камеры невозможно.

См. также

- SteadyShot

4-689-271-12(1) Copyright 2016 Sony Corporation

Коррекц. объектива: Коррекц. затенения

Компенсация затененных углов экрана, полученных из-за определенных характеристик объектива.

1. **MENU → (Настройки съемки1) → [Коррекц. объектива] → [Коррекц. затенения] → нужная установка.**

Подробности пунктов меню

Авто:
Автоматическая компенсация темных углов экрана.

Выкл:
Темные углы экрана не компенсируются.

Примечание

- Данная функция доступна только при использовании объективов, совместимых с автоматической коррекцией.
- Величина освещенности вокруг краев может быть не откорректирована в зависимости от типа объектива.

4-689-271-12(1) Copyright 2016 Sony Corporation

Коррекц. объектива: Корр. хром. аберр.

Уменьшение изменения цвета по углам экрана, вызванного определенными характеристиками объектива.

1. **MENU → (Настройки съемки1) → [Коррекц. объектива] → [Корр. хром. аберр.] → нужная установка.**

Подробности пунктов меню

Авто:
Автоматическое уменьшение изменения цвета.

Выкл:
Изменение цвета не компенсируется.

Примечание

- Данная функция доступна только при использовании объективов, совместимых с автоматической коррекцией.

4-689-271-12(1) Copyright 2016 Sony Corporation

Коррекц. объектива: Коррек. дисторсии

Компенсация искажения экрана, вызванного определенными характеристиками объектива.

1. **MENU → (Настройки съемки1) → [Коррекц. объектива] → [Коррек. дисторсии] → нужная установка.**

Подробности пунктов меню

Авто:
Автоматическая компенсация искажения экрана.

Выкл:
Искажение экрана не компенсируется.

Примечание

- Данная функция доступна только при использовании объективов, совместимых с автоматической коррекцией.
- В зависимости от прикрепленного объектива, [Коррек. дисторсии] будет зафиксирована на [Авто] и вы не сможете выбрать [Выкл].

4-689-271-12(1) Copyright 2016 Sony Corporation

ШП длит. экспоз. (фотоснимок)

При установке скорости затвора длительностью в 1 секунд (ы) или больше (съемка с длительной экспозицией) будет включено шумоподавление в течение такого же времени, в течение которого открыт затвор. При включении функции будет уменьшена зернистость, характерная для длительной экспозиции.

1. **MENU → (Настройки съемки1) → [ШП длит. экспоз.] → нужная установка.**

Подробности пунктов меню

Вкл:
Включение шумоподавления в течение такого же времени, в течение которого открыт затвор. Во время выполнения шумоподавления появится сообщение, и съемка следующего снимка будет невозможна. Выберите эту опцию для установки приоритета качества изображения.

Выкл:
Шумоподавление не включается. Выберите эту опцию для установки приоритета времени съемки.

Примечание

- Шумоподавление может быть не активировано, даже если [ШП длит. экспоз.] установлено в [Вкл], в следующих случаях:
  - Режим съемки установлен в [Панорамный обзор].
  - [Режим протяжки] установлено в [Непрерыв. Съемка] или [Непрер. брекетинг].
  - Режим съемки установлен в [Выбор сцены] и выбрано [Спорт], [Сумерки с рук] или [Устр. размыт. движ.].
  - Чувствительность ISO установлена в [Многокадровое ШП].
- [ШП длит. экспоз.] невозможно установить в [Выкл] в следующих режимах съемки:
  - [Интеллект. Авто]
  - [Супер авторежим]
  - [Выбор сцены]
- В зависимости от условий съемки шумоподавление камерой может не выполняться, даже если скорость затвора составляет 1 секунд(ы) или больше.

4-689-271-12(1) Copyright 2016 Sony Corporation

ШП высокого ISO (фотоснимок)

Во время съемки с высокой чувствительностью ISO изделие выполняет подавление шума, который становится более заметен в случае высокой чувствительности изделия. Во время процесса подавления шума может отобразиться сообщение; выполнить другой снимок невозможно, пока сообщение не исчезнет.

1. **MENU → (Настройки съемки1) → [ШП высокого ISO] → нужная установка.**

Подробности пунктов меню

Нормальная:
Включение обычного эффекта шумоподавления при высоком значении ISO.

Низкий:
Включение умеренного эффекта шумоподавления при высоком значении ISO.

Выкл:
Шумоподавление при высоком значении ISO не активируется. Выберите эту опцию для установки приоритета времени съемки.

Примечание

- [ШП высокого ISO] недоступно в следующих режимах съемки:
  - [Интеллект. Авто]
  - [Супер авторежим]
  - [Выбор сцены]
  - [Панорамный обзор]
- Если [Качество] установлено в [RAW], данная функция недоступна.
- [ШП высокого ISO] не работает для изображений RAW, если [Качество] установлено в [RAW и JPEG].

4-689-271-12(1) Copyright 2016 Sony Corporation

Улыб./Распоз. Лиц

Обнаружение лиц людей и автоматическая регулировка установок фокусировки, экспозиции, вспышки и выполнение обработки изображения.

1 **MENU → (Настройки съемки1) → [Улыб./Распоз. Лиц] → нужная установка.**

Подробности пунктов меню

Выкл:
Функция [Распознавание лиц] не используется.

Вкл (Зарег. лица):
Приоритетное обнаружение зарегистрированных лиц с помощью функции [Регистрация лиц].

Вкл:
Обнаружение лица без приоритета зарегистрированных лиц.

Smile Shutter:
Автоматическое обнаружение и съемка улыбки.

Рамка распознавания лица

- При обнаружении изделием лица появляется серая рамка распознавания лица. Когда изделие определяет, что включена автоматическая фокусировка, рамка распознавания лица становится белой. После нажатия кнопки затвора наполовину рамка становится зеленой.
- В случае если порядок приоритета зарегистрирован для каждого лица с помощью [Регистрация лиц], изделие автоматически выбирает первое приоритетное лицо и рамка распознавания лица поверх этого лица становится белой. Рамки распознавания лица других зарегистрированных лиц становятся красновато-пурпурными.

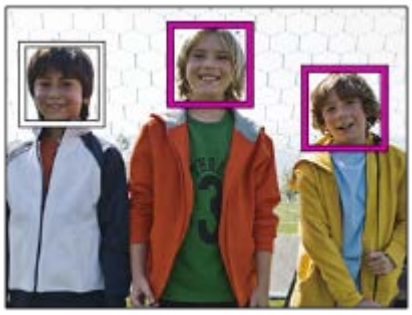

Рекомендации по более эффективному захвату улыбок

- Не закрывайте глаза челкой волос и держите глаза прищуренными.
- Не закрывайте лицо шляпой, масками, солнцезащитными очками и т.п.
- Пытайтесь максимально ориентировать лицо в сторону изделия и держите голову прямо.
- Улыбайтесь широко и открыто. Улыбка легче распознается, если видны зубы.
- При нажатии кнопки затвора во время распознавания улыбки изделие выполнит съемку. После съемки изделие вернется в режим распознавания улыбки.

Совет

- Если [Улыб./Распоз. Лиц] установлено в [Smile Shutter], можно выбрать Чувствительность распознавания улыбки из [Вкл: Легкая улыбка], [Вкл: Обычная улыбка] и [Вкл: Широкая улыбка].

Примечание

- Использовать функцию распознавания лиц со следующими функциями невозможно:
  - Другие функции зума, отличные от оптического зума
  - [Панорамный обзор]
  - [Эффект рисунка]установлено в [Схематизация].
  - При использовании функции [Фокусиров. лупа].
  - [Выбор сцены] установлено в [Пейзаж], [Ночная Сцена], [Закат].
  - [Параметры зап.] установлено в [120p]/[100p].
- Может быть распознано до 8 лиц людей.
- В некоторых условиях изделие может не обнаружить лиц совсем или может случайно обнаружить другие объекты в качестве лиц.
- Если изделие не может распознать лицо, установите Чувствительность к улыбке.
- При отслеживании лица с помощью [Следящий AF] во время выполнения функции Smile Shutter распознавание улыбки осуществляется только для данного лица.

4-689-271-12(1) Copyright 2016 Sony Corporation

Регистрация лиц (Новая регистрация)

Если лица были заранее зарегистрированы, изделие может распознавать зарегистрированное лицо в качестве приоритетного, если [Улыб./Распоз. Лиц] установлен в [Вкл (Зарег. лица)].

1. **MENU → 1(Настройки съемки1) → [Регистрация лиц] → [Новая регистрация].**
2. **Совместите контр рамку с лицом, которое нужно зарегистрировать, и нажмите кнопку затвора.**
3. **После появления подтверждающего сообщения выберите [Ввод].**

Примечание

- Можно зарегистрировать до восьми лиц людей.
- Выполните снимок лица спереди в ярко освещенном месте. Лицо может быть не зарегистрировано правильно, если оно закрыто шляпой, маской, солнцезащитными очками и т.п.

4-689-271-12(1) Copyright 2016 Sony Corporation

Регистрация лиц (Изменение приоритета)

При регистрации нескольких лиц для получения приоритета приоритет получит лицо, зарегистрированное первым. Вы можете изменить порядок приоритета.

1. **MENU → 1 (Настройки съемки1) → [Регистрация лиц] → [Изменение приоритета].**
2. **Выберите лицо для изменения порядка приоритета.**
3. **Выберите место назначения.**

4-689-271-12(1) Copyright 2016 Sony Corporation

Регистрация лиц (Удалить)

Удаление зарегистрированного лица.

1. **MENU → 1 (Настройки съемки1) → [Регистрация лиц] → [Удалить].**

   Если выбрано [Удалить все], можно удалить все зарегистрированные лица.

Примечание

- Даже в случае выполнения команды [Удалить] данные для зарегистрированного лица останутся в изделии. Для удаления из изделия данных для зарегистрированных лиц выберите [Удалить все].

4-689-271-12(1) Copyright 2016 Sony Corporation

Использование вспышки

В условиях недостаточного освещения используйте вспышку для освещения объекта во время съемки. Также используйте вспышку для предотвращения дрожания камеры.

1. **Нажмите кнопку ⚡ (поднятие вспышки), чтобы поднять вспышку.**

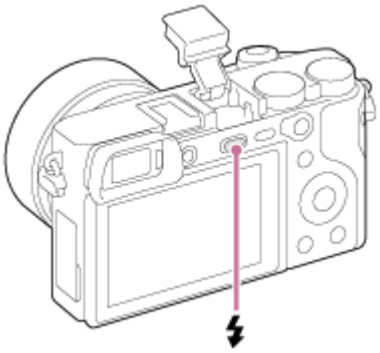

2. **Нажмите кнопку затвора до упора.**
   - Доступные режимы вспышки зависят от режима съемки и функции.

Если вспышка не используется

Если вспышка не используется, опустите ее в корпус камеры.

Примечание

- В случае прикрепления светозащитной бленды объектива свет вспышки может быть перекрыт, а нижняя часть записанного снимка может быть затенена. Снимите светозащитную бленду объектива.
- При использовании вспышки стойте на расстоянии 1 м или более от объекта.
- Если вспышку использовать до того, как она полностью выдвинулась, это может привести к неисправности.
- Вы не можете использовать вспышку во время видеозаписи. (Можно использовать светодиодную подсветку при использовании вспышки (продается отдельно) со светодиодной подсветкой.)
- При прикреплении внешней вспышки (продается отдельно) к многоинтерфейсному разъему состояние внешней вспышки имеет приоритет перед установкой данного изделия. Использовать встроенную вспышку изделия невозможно.
- Перед прикреплением/снятием аксессуара, например, вспышки на/с многоинтерфейсного разъема, сначала выключите изделие. В случае прикрепления аксессуара также убедитесь, что аксессуар надежно прикреплен к изделию.
- Не используйте многоинтерфейсный разъем с имеющимися в продаже вспышками, использующими напряжение 250 В и более или с обратной полярностью камеры. Это может привести к неисправности.
- В зависимости от условий съемки, когда съемка выполняется со вспышкой при увеличении, установленном в положение W, на экране может появиться тень от объектива. В этом случае увеличьте расстояние до объекта или установите увеличение в положение T и выполните съемку со вспышкой еще раз.
- В зависимости от объектива свет вспышки может быть перекрыт.
- В зависимости от объектива углы записанного снимка могут быть затемнены.
- Для получения подробных сведений о совместимых аксессуарах для многоинтерфейсного разъема посетите веб-сайт Sony или обратитесь за консультацией к дилеру Sony или в местный уполномоченный сервисный центр Sony.

См. также

- Режим вспышки
- Съемка с беспроводной вспышкой

4-689-271-12(1) Copyright 2016 Sony Corporation

Цифровой фотоаппарат со сменным объективом
ILCE-6500 α6500

Ум.эфф.кр.глаз

При использовании вспышки она сработает два или более раз перед съемкой для уменьшения эффекта красных глаз.

1. **MENU → 1(Настройки съемки1) → [Ум.эфф.кр.глаз] → нужная установка.**

Подробности пунктов меню

Вкл:
Вспышка срабатывает всегда для уменьшения эффекта красных глаз.

Выкл:
Не используется уменьшение эффекта красных глаз.

Примечание

- Уменьшение эффекта красных глаз может не обеспечить желаемых результатов. Это зависит от индивидуальных отличий и условий, таких, как расстояние до человека или от того, смотрел ли он или нет в объектив во время предварительного срабатывания вспышки.

4-689-271-12(1) Copyright 2016 Sony Corporation

Режим вспышки

Вы можете установить режим вспышки.

1. **MENU → 1 (Настройки съемки1) → [Режим вспышки] → нужная установка.**

Подробности пунктов меню

Вспышка выкл:
Вспышка не срабатывает.

Автовспышка:
Вспышка срабатывает в условиях недостаточного освещения или во время съемки против яркого света.

Запол. вспыш.:
Вспышка срабатывает каждый раз при спуске затвора.

Медл. синхр.:
Вспышка срабатывает каждый раз при спуске затвора. Съемка в режиме медленной синхронизации позволяет получить четкое изображение как снимаемого объекта, так и фона за счет удлинения выдержки затвора.

Син.зад.штор.:
Вспышка срабатывает каждый раз при спуске затвора непосредственно перед завершением экспозиции. Съемка в режиме синхронизации задней шторки позволяет получать естественное изображение следа движущегося объекта, например, движущегося автомобиля или идущего человека.

Беспроводная:
Использование беспроводной вспышки создает эффект затенения, что обеспечивает более объемное 3D-представление объекта, чем при использовании вспышки камеры.

Этот режим эффективен в случае прикрепления к изделию внешней вспышки, совместимой с пультом дистанционного управления (продается отдельно) и съемки с помощью беспроводной вспышки (продается отдельно), расположенной на расстоянии от изделия.

Примечание

- Установки по умолчанию зависят от режима съемки.
- В зависимости от режима съемки некоторые установки [Режим вспышки] будут недоступны.
- Установка [Беспроводная] не может использоваться с встроенной вспышкой камеры.

См. также

- Использование вспышки

4-689-271-12(1) Copyright 2016 Sony Corporation

Кор.эксп.вспыш.

Регулируется яркость света вспышки в диапазоне от –3.0 EV до +3.0 EV. Коррекция экспозиции вспышки изменяет только яркость света вспышки. Коррекция экспозиции изменяет яркость света вспышки совместно с изменением выдержки и диафрагмы.

1. **MENU → 1 (Настройки съемки1) → [Кор.эксп.вспыш.] → нужная установка.**
   - Выбор более высоких значений (сторона +) делает уровень мощности вспышки выше, а выбор более низких значений (сторона –) делает уровень мощности вспышки ниже.

Примечание

- [Кор.эксп.вспыш.] не работает, если режим съемки установлен в следующие режимы:
  - [Интеллект. Авто]
  - [Супер авторежим]
  - [Панорамный обзор]
  - [Выбор сцены]
- Эффект повышения мощности вспышки (сторона +) может оказаться незаметным из-за ограниченной доступной яркости света вспышки, если объект находится за пределами максимального диапазона вспышки. Если объект находится слишком близко, эффект понижения мощности (сторона -) может быть незаметен.

См. также

- Использование вспышки

4-689-271-12(1) Copyright 2016 Sony Corporation

Блокировка FEL

Уровень вспышки автоматически регулируется таким образом, что объект получает оптимальную экспозицию во время съемки со вспышкой в обычном режиме. Вы можете также предварительно установить уровень вспышки.
FEL: Уровень экспозиции вспышки

1. **MENU → 2 (Настройки съемки2) → [Польз. клав.(Съем.)] → нужная кнопка, затем назначьте функцию [Перекл. блок. FEL] кнопке.**

2. **Отцентрируйте объект для блокировки FEL и отрегулируйте фокус.**

3. **Нажмите кнопку, на которую зарегистрировано [Перекл. блок. FEL], и установите яркость вспышки.**
   - Мигает предварительная вспышка.
   - Загорится значок (Блокировка FEL).

4. **Отрегулируйте композицию и выполните съемку.**

   - Если вы хотите снять блокировку FEL, нажмите кнопку, на которую зарегистрировано [Перекл. блок. FEL], еще раз.

Вспышки, которые поддерживают блокировку FEL

- HVL-F60M, HVL-F43M и HVL-F32M можно использовать в качестве прикрепляющихся, подключенных вне камеры с помощью кабеля, а также для съемки с беспроводной вспышкой (контроллер/пульт).
- HVL-F20M можно использовать в качестве прикрепляющейся, подключенной вне камеры с помощью кабеля, а также для съемки с беспроводной вспышкой (контроллер).

Примечание

- Если вспышка не прикреплена, установить блокировку FEL невозможно.
- Если прикреплена вспышка, которая не поддерживает блокировку FEL, появится сообщение об ошибке.
- Если зафиксированы обе блокировки AE и FEL, загорится ⚡L✱.

Совет

- Путем установки [Удерж. блокир. FEL] вы можете удерживать установку до тех пор, пока кнопка будет нажата. Также путем установки [Удер. блок.FEL/AEL] и [Перекл. бл.FEL/AEL] вы можете выполнять съемку с блокировкой AE в следующих случаях.
  - Если [Режим вспышки] установлено в [Вспышка выкл] или [Автовспышка].
  - Если вспышка не срабатывает.

См. также

- Польз. клав.(Съем.)/Польз. кл.(Воспр.)

4-689-271-12(1) Copyright 2016 Sony Corporation

Съемка с беспроводной вспышкой

Существует два способа использования беспроводной вспышки. При одном способе для связи со вспышкой используется световой сигнал, а при другом используется радиосигнал. При съемке со вспышкой с управлением световым сигналом в качестве контроллера используется вспышка, прикрепленная к камере, а для съемки с беспроводной вспышкой с управлением радиосигналом необходим беспроводной пульт радиоусправления (продается отдельно). Подробные сведения об установке для каждого из способов приведены в инструкции по эксплуатации вспышки и беспроводного пульта радиоуправления.

1. **Снимите с камеры крышку разъема, а затем прикрепите вспышку или беспроводной пульт радиоуправления.**
   - При съемке с беспроводной вспышкой с управлением световым сигналом установите прикрепленную вспышку в качестве контроллера.
2. **MENU → 1 (Настройки съемки1) → [Режим вспышки] → [Беспроводная].**
3. **Настройте внешнюю вспышку, установленную в беспроводной режим, или прикрепленную к беспроводному радиоприемнику (продается отдельно).**
   - Нажмите кнопку AEL на камере для выполнения пробной вспышки.

Настройка кнопки AEL

Во время съемки с беспроводной вспышкой рекомендуется установить MENU → 2 (Настройки съемки2) → [Польз. клав.(Съем.)] → [Функц. кнопки AEL] в [Удержание AEL].

Примечание

- Внешняя вспышка может сработать после получения светового сигнала от вспышки, используемой в качестве контроллера на другой камере. Если это произойдет, измените канал вспышки. Подробные сведения об изменении канала приведены в инструкции по эксплуатации вспышки.
- Для съемки с беспроводной вспышкой с управлением световым сигналом необходимо две вспышки (контроллер и внешняя вспышка).
- HVL-F20M может использоваться только в качестве контроллера.

4-689-271-12(1) Copyright 2016 Sony Corporation

Видеосъемка

Вы можете выполнять видеозапись, нажимая кнопку MOVIE (Видео).

1 Нажмите кнопку MOVIE для начала записи.

- Поскольку [Кнопка MOVIE] установлено в [Всегда] в качестве установки по умолчанию, видеосъемка может быть начата в любом режиме съемки.

2 Нажмите кнопку MOVIE еще раз для остановки записи.

Совет

- Вы можете назначить функцию пуска/остановки видеозаписи предпочитаемой клавише. MENU → 2 (Настройки съемки2) → [Польз. клав.(Съем.)] → установите функцию предпочитаемой клавише.
- При необходимости задания области фокусировки, установите область с помощью [Область фокусир.].
- Для удерживания фокуса на лице создайте композицию таким образом, чтобы рамка области фокусировки и рамка распознавания лица совмещались, или установите [Область фокусир.] в [Широкая АФ].
- Вы можете быстро выполнить фокусировку во время видеозаписи путем нажатия кнопки затвора наполовину. (Звук срабатывания автоматической фокусировки может быть записан в некоторых случаях.)
- Для нужных настроек значений выдержки затвора и диафрагмы установите режим съемки (Видео/Замед.&уск.).
- К видеосъемке применяются следующие установки для фотосъемки:
  - Баланс белого
  - Творческ. стиль
  - Режим измер.
  - Улыб./Распоз. Лиц
  - Опт.Д-диап.
  - Коррекц. объектива
- Во время видеосъемки вы можете изменять установки для чувствительности ISO, коррекции экспозиции и области фокусировки.
- Во время видеосъемки записанное изображение может выводиться без отображения информации о съемке путем установки [Показ инф. о HDMI] в [Выключить].

Примечание

- Во время видеозаписи может записываться звук работы объектива и изделия.
  Вы можете выключить звук путем выбора MENU → 2 (Настройки съемки2) → [Запись звука] → [Выкл].
- Во время съемки может быть записан звук петель плечевого ремня (треугольная петля) в зависимости от ситуации использования.

- Для предотвращения записи звука работы кольца зуммирования во время видеозаписи с использованием объектива с приводным зумом рекомендуется во время видеозаписи пользоваться рычажком зуммирования. Перемещая рычажок зуммирования, слегка приложите палец на рычажок и управляйте им без щелчков.
- При выполнении непрерывной видеосъемки имеет место повышение температуры камеры и камера может нагреваться. Это не является неисправностью. Также может появляться, [Камера перегрелась. Позвольте камере остыть.]. В таких случаях выключите камеру и подождите, пока камера не будет снова готова к съемке.
- Появление значка [!] означает, что температура камеры является слишком высокой.
- Что касается времени непрерывной видеосъемки, см. “Доступное время видеозаписи”. По завершении видеозаписи можно возобновить запись, нажав кнопку MOVIE еще раз. Запись может остановиться для защиты изделия в зависимости от температуры изделия или аккумулятора.
- В случае установки диска режимов в положение (Видео/Замед.&уск.) или в случае видеосъемки вы не сможете выбрать [Следящий AF] для [Область фокусир.].
- При видеосъемке в режиме [Программное авто] значение диафрагмы и выдержки будет установлено автоматически и его невозможно будет изменить. По этой причине скорость затвора может повыситься в условиях яркого освещения, и запись движения объекта может не выглядеть плавной. Плавную запись движения объекта можно выполнить путем изменения режима экспозиции и регулировки значения диафрагмы и скорости затвора.
- Если чувствительность ISO установлена в [Многокадровое ШП], будет временно установлено [ISO AUTO].
- В режиме видеосъемки невозможно установить следующие настройки в [Эффект рисунка]. Во время начала видеозаписи будет временно установлено [Выкл].
  - Мягкий фокус
  - HDR Живопись
  - Насыщ. монохром.
  - Миниатюра
  - Акварель
  - Иллюстрация
- Если направить камеру на источник очень яркого света во время видеосъемки с низкой чувствительностью ISO, ярко освещенная область изображения может быть записана как черная область.
- Если режим просмотра монитора установлен в [Для в/искателя], во время начала видеозаписи режим просмотра переключится в [Показ. всю инф.].
- Используйте PlayMemories Home во время импорта видеозаписей XAVC S, видеозаписей AVCHD и видеозаписей MP4 в компьютер.

См. также

- Кнопка MOVIE
- Формат файла (видеосъемка)
- Доступное время видеозаписи
- Польз. клав.(Съем.)/Польз. кл.(Воспр.)
- Область фокусир.

4-689-271-12(1) Copyright 2016 Sony Corporation

Форматы видеозаписи

Следующие форматы видеозаписи доступны с данной камерой.

Что собой представляет XAVC S?

Запись видео с высоким разрешением, например, 4K, путем преобразования их в видеозапись MP4 с помощью кодека MPEG-4 AVC/H.264. MPEG-4 AVC/H.264 позволяет сжимать изображения с большей эффективностью. Вы можете записывать высококачественные изображения при одновременном уменьшении объема данных.

Формат записи XAVC S/AVCHD

XAVC S 4K:
Битрейт: приблиз. 100 Мбит/с или приблиз. 60 Мбит/с
Видеозапись с разрешением 4K (3840×2160).

XAVC S HD:
Битрейт: приблиз 100 Мбит/с, приблиз. 60 Мбит/с или приблиз. 50 Мбит/с
Видеозапись с более высоким качеством, чем AVCHD, с большим количеством данных.

AVCHD:
Битрейт: приблиз. 28 Мбит/с (максимум), приблиз. 24 Мбит/с (максимум) или приблиз. 17 Мбит/с (среднее)
Формат AVCHD имеет высокую степень совместимости с устройствами хранения данных, отличными от компьютеров.

- Скорость передачи битов представляет собой объем данных, обработанных в течение заданного промежутка времени.

См. также

- Формат файла (видеосъемка)
- Параметры зап. (видеосъемка)
- Формат AVCHD

4-689-271-12(1) Copyright 2016 Sony Corporation

Формат файла (видеосъемка)

Выбор формата файла видео.

1 **MENU → (Настройки съемки2) → [Формат файла] → нужная установка.**

Подробности пунктов меню

XAVC S 4K:
Видеозапись 4K в формате XAVC S. Данный формат поддерживает высокую скорость передачи данных.
Аудио: LPCM

- Если [Формат файла] установлено в [XAVC S 4K], необходим один из следующих типов карт памяти для выполнения видеозаписей:
  - Memory Stick PRO-HG Duo
    - Видеозапись со скоростью 100 Мбит/с или выше невозможна.
  - Карта памяти SDHC / SDXC / microSDHC / microSDXC (SD Класс скорости 10 или UHS Класс скорости U1 или быстрее)
    - Для записи со скоростью 100 Мбит/с или выше требуется UHS Класс скорости U3.
- [Показ инф. о HDMI] временно переключается в [Выключить] при установке [Формат файла] в [XAVC S 4K].
- Изображения не будут появляться на мониторе камеры во время видеозаписи при подсоединении камеры к устройству HDMI и установке [Формат файла] в [XAVC S 4K].
- [Улыб./Распоз. Лиц] и [Центр. следящ. AF] временно устанавливаются в [Выкл], когда камера подсоединена к устройству HDMI, а [Формат файла] установлено в [XAVC S 4K].
- [Улыб./Распоз. Лиц], [Центр. следящ. AF] и [Управление REC] временно устанавливаются в [Выкл], когда [Формат файла] установлено в [XAVC S 4K] а [Двойная ЗАП видео] установлено в [Вкл]. Даже если камера подсоединена к устройству HDMI, изображения не будут отображаться на данном устройстве во время выполнения видеозаписи.

XAVC S HD:
Видеозапись HD в формате XAVC S. Данный формат поддерживает высокую скорость передачи данных.
Аудио: LPCM

- Если [Формат файла] установлено в [XAVC S HD], необходим один из следующих типов карт памяти:
  - Memory Stick PRO-HG Duo
    - Видеозапись со скоростью 100 Мбит/с или выше невозможна.
  - Карта памяти SDHC / SDXC / microSDHC / microSDXC (SD Класс скороси 10 или UHS Класс скорости U1 или быстрее)
    - Для записи со скоростью 100 Мбит/с или выше требуется UHS Класс скорости U3.

AVCHD:
Видеозапись HD в формате AVCHD. Данный формат файла подходит для телевизора высокой четкости.
Аудио: Dolby Digital

MP4:
Видеозапись MP4 (AVC). Данный формат подходит для воспроизведения на смартфонах или планшетах, веб-загрузок, вложения электронной почты и т.п.
Аудио: AAC

Совет

- Вы можете сохранять снимки на компьютере или копировать их на диск, совместимый с устройством воспроизведения, с помощью программы PlayMemories Home.

Примечание

- При установке [Формат файла] в [AVCHD] размер файла видеосъемки ограничивается приблиз. значением 2 Гб. Если во время записи размер видеофайла достигнет приблиз. 2 Гб, будет автоматически создан новый видеофайл.
- При установке [Формат файла] в [MP4] размер файла видеосъемки ограничивается приблиз. значением 4 Гб. Если во время записи размер видеофайла достигнет приблиз. 4 Гб, запись будет автоматически остановлена.

4-689-271-12(1) Copyright 2016 Sony Corporation

Параметры зап. (видеосъемка)

Выбор размера изображения, частоты кадров и качества изображения видеозаписи. Чем выше скорость передачи данных, тем выше качество изображения.

1 **MENU → (Настройки съемки2) → [Параметры зап.] → нужная установка.**

Подробности пунктов меню

Если [Формат файла] установлен в [XAVC S 4K]

Видеозаписи высокой четкости путем преобразования в файл формата MP4 с помощью кодека MPEG-4 AVC/H.264.

Частота кадров	Битрейт	
	60 Мбит/сек	100 Мбит/сек
30p/25p	30p 60M/25p 60M Super 35mm	30p 100M/25p 100M Super 35mm
24p	24p 60M Super 35mm *	24p 100M Super 35mm *

* Только, если [Перекл. NTSC/PAL] установлен в NTSC

Если [Формат файла] установлен в [XAVC S HD]

Видеозаписи высокой четкости путем преобразования в файл формата MP4 с помощью кодека MPEG-4 AVC/H.264.

Частота кадров	Битрейт		
	50 Мбит/сек	60 Мбит/сек	100 Мбит/сек
120p/100p	—	120p 60M/100p 60M	120p 100M/100p 100M
60p/50p	60p 50M Super 35mm /50p 50M Super 35mm	—	—
30p/25p	30p 50M Super 35mm /25p 50M Super 35mm	—	—
24p	24p 50M Super 35mm *	—	—

* Только, если [Перекл. NTSC/PAL] установлен в NTSC

Если [Формат файла] установлен в [AVCHD]

60i/50i: Видеозапись выполняется со скоростью приблизительно 60 полей/сек (для 1080 60i-совместимых устройств) или 50 полей/сек (для 1080 50i-совместимых устройств) в чересстрочном режиме со звуком Dolby Digital и в формате AVCHD.
24p/25p: Видеозапись выполняется со скоростью приблизительно 24 кадров/сек (для 1080 60i-совместимых устройств) или 25 кадров/сек (для 1080 50i-совместимых устройств) в прогрессивном режиме Dolby Digital со звуком AVCHD и в формате.
60p/50p: Видеозапись выполняется со скоростью приблизительно 60 кадров/сек (для 1080 60i-совместимых устройств) или 50 кадров/сек (для 1080 50i-совместимых устройств) в прогрессивном режиме Dolby Digital со звуком AVCHD и в формате.

Частота кадров	Битрейт		
	17 Мбит/сек	24 Мбит/сек	28 Мбит/сек
60i/50i	60i 17M(FH) Super 35mm /50i 17M(FH) Super 35mm	60i 24M(FX) Super 35mm /50i 24M(FX) Super 35mm	—
60p/50p	—	—	60p 28M(PS) Super 35mm /50p 28M(PS) Super 35mm
24p/25p	24p 17M(FH) Super 35mm /25p 17M(FH) Super 35mm	24p 24M(FX) Super 35mm /25p 24M(FX) Super 35mm	—

Если [Формат файла] установлен в [MP4]

Видеозапись выполняется в формате MPEG-4 со скоростью приблизительно 60 кадров/сек (для 1080 60i-совместимых устройств), приблизительно 50 кадров/сек (для 1080 50i-совместимых устройств), приблизительно 30 кадров/сек (для 1080 60i-совместимых устройств) или приблизительно 25 кадров/сек (для 1080 50i-совместимых устройств) в прогрессивном режиме со звуком AAC и в формате MP4.

Частота кадров	Битрейт		
	6 Мбит/сек	16 Мбит/сек	28 Мбит/сек
60p/50p	—	—	1080/60p 28M Super 35mm /1080/50p 28M Super 35mm
30p/25p	720/30p 6M Super 35mm /720/25p 6M Super 35mm	1080/30p 16M Super 35mm /1080/25p 16M Super 35mm	—

Примечание

- Видеозаписи, записанные с помощью [60p 28M(PS) Super 35mm]/[50p 28M(PS) Super 35mm]/[60i 24M(FX) Super 35mm]/[50i 24M(FX) Super 35mm]/[24p 24M(FX) Super 35mm]/[25p 24M(FX) Super 35mm] в качестве [Параметры зап.] будут преобразованы с помощью PlayMemories Home для создания диска с записью AVCHD. Вы не сможете создать диск с оригинальным качеством изображения. Это преобразование может занять длительное время. Если вы хотите сохранить оригинальное качество изображения, сохраняйте видеозаписи на диске Blu-ray.
- Для воспроизведения видеозаписей 60p/50p/24p/25p на телевизоре, телевизор должен быть совместим с форматом 60p/50p/24p/25p. Если телевизор несовместим с форматом 60p/50p/24p/25p, видеозаписи 60p/50p/24p/25p будут выводиться как видеозаписи 60i/50i.
- Выбрать [120p]/[100p] для следующих установок невозможно.
  - [Интеллект. Авто]
  - [Супер авторежим]
  - [Выбор сцены]
- Угол обзора будет меньше в следующих случаях:
  - Если [Формат файла] установлен в [XAVC S HD] и [Параметры зап.] установлен в [120p]/[100p]
  - Если [Формат файла] установлен в [XAVC S 4K] и [Параметры зап.] установлен в [30p]/[25p]
  - Во время замедленной/ускоренной съемки

4-689-271-12(1) Copyright 2016 Sony Corporation

Замед.&уск.наст.

Вы можете записать момент, который невозможно зафиксировать невооруженным глазом (замедленная запись) или записать продолжительное явление в виде сжатого видео (ускоренная запись). Например, вы можете записать яркую спортивную сцену, момент начала полета птицы, распускающийся цветок и изменяющийся вид облаков или звездное небо. Звук не будет записан.

1. **Установите диск режимов в (Видео/Замед.&уск.).**

2. **Выберите MENU→ 2 (Настройки съемки2)→[Видео/Замед.&уск.]→ и выберите нужную установку замедленной/ускоренной съемки (S&Q) (S&Q Програм. авто, S&Q Приорит. диафр., S&Q Приор. выдерж. или S&Q Ручн. экспозиц.).**

3. **Выберите MENU→ 2 (Настройки съемки2)→[S&Q Замед.&уск.наст.] и выберите нужные установки для [S&Q Параметры зап.] и [S&Q Частота кадров].**

4. **Нажмите кнопку MOVIE (видео) для начала записи.**
   - Еще раз нажмите кнопку MOVIE для прекращения записи.

Подробности пунктов меню

S&Q Параметры зап.:
Выбор частоты кадров видеозаписи.

S&Q Частота кадров:
Выбор частоты кадров съемки.

Скорость воспроизведения

Скорость воспроизведения будет отличаться как показано ниже в зависимости от назначенных [S&Q Параметры зап.] и [S&Q Частота кадров].

Если [Перекл. NTSC/PAL] установлено в NTSC

S&Q Частота кадров	S&Q Параметры зап.		
	24p	30p	60p
120fps	в 5 раз медленнее	в 4 раза медленнее	-
60fps	в 2,5 раза медленнее	в 2 раза медленнее	Нормальная скорость воспроизведения
30fps	в 1,25 раза медленнее	Нормальная скорость воспроизведения	в 2 раза быстрее
15fps	в 1,6 раза быстрее	в 2 раза быстрее	в 4 раза быстрее
8fps	в 3 раза быстрее	в 3,75 раза быстрее	в 7,5 раза быстрее
4fps	в 6 раз быстрее	в 7,5 раза быстрее	в 15 раз быстрее
2fps	в 12 раз быстрее	в 15 раз быстрее	в 30 раз быстрее

S&Q Частота кадров	S&Q Параметры зап.		
	24p	30p	60p
1fps	в 24 раза быстрее	в 30 раз быстрее	в 60 раз быстрее

Если [Перекл. NTSC/PAL] установлено в PAL

S&Q Частота кадров	S&Q Параметры зап.	
	25p	50p
100fps	в 4 раза медленнее	-
50fps	в 2 раза медленнее	Нормальная скорость воспроизведения
25fps	Нормальная скорость воспроизведения	в 2 раза быстрее
12fps	в 2,08 раза быстрее	в 4,16 раза быстрее
6fps	в 4,16 раза быстрее	в 8,3 раза быстрее
3fps	в 8,3 раза быстрее	в 16,6 раза быстрее
2fps	в 12,5 раза быстрее	в 25 раз быстрее
1fps	в 25 раз быстрее	в 50 раз быстрее

- Если [S&Q Частота кадров] установлено в [120fps]/[100fps], вы не сможете установить [S&Q Параметры зап.] в [60p]/[50p].

Примечание

- При замедленной записи выдержка становится короче, и вы можете не получить надлежащей экспозиции. Если это произойдет, уменьшите значение диафрагмы или установите более высокое значение чувствительности ISO.
- Для оценки времени записи см. "Доступное время видеозаписи".
- Битрейт записанной видеозаписи отличается в зависимости от установок для [S&Q Частота кадров] и [S&Q Параметры зап.].
- Видео будет записано в формате XAVC S HD.
- Во время замедленной/ускоренной записи следующие функции недоступны.
  - [Двойная ЗАП видео]
  - [TC Run] под [Настройки TC/UB]
  - [Вывод TC] под [Настройки HDMI]
  - [Выб. вывода 4K]

См. также

- Видео/Замед.&уск.
- Доступное время видеозаписи

4-689-271-12(1) Copyright 2016 Sony Corporation

Двойная ЗАП видео

Позволяет одновременно выполнять видеозапись XAVC S и видеозапись MP4 или видеозапись AVCHD и видеозапись MP4.

1. **MENU → (Настройки съемки2) → [Двойная ЗАП видео] → нужная установка.**

Подробности пунктов меню

Вкл:
Видеозапись XAVC S и видеозапись MP4 или видеозапись AVCHD и видеозапись MP4 выполняются одновременно.

Выкл:
Функция [Двойная ЗАП видео] не используется.

Примечание

- Если [Параметры зап.] для видео XAVC S установлено в [60p]/[50p] или [120p]/[100p], [Параметры зап.] для видео AVCHD в [60p]/[50p] или [Формат файла] устанавливается в [MP4], [Двойная ЗАП видео] устанавливается в [Выкл].
- Если выбрано [Просм. по дате] в [Режим просмотра] при воспроизведении видеозаписей, видеозаписи XAVC S и видеозаписи MP4 или видеозаписи AVCHD и видеозаписи MP4 отображаются одновременно.

См. также

- Параметры зап. (видеосъемка)
- Переключение между фотоснимками и видеозаписями (Режим просмотра)

4-689-271-12(1) Copyright 2016 Sony Corporation

Цифровой фотоаппарат со сменным объективом
ILCE-6500 α6500

Запись звука

Установка целесообразности записи звука во время видеосъемки. Выберите [Выкл] во избежание записи звуков работы объектива и камеры.

1. **MENU → (Настройки съемки2) → [Запись звука] → нужная установка.**

Подробности пунктов меню

Вкл:
Звук записывается (стерео).

Выкл:
Звук не записывается.

4-689-271-12(1) Copyright 2016 Sony Corporation

Отобр. ур. звука

Установка необходимости отображения уровня звука на экране.

1. **MENU → (Настройки съемки2) → [Отобр. ур. звука] → нужная установка.**

Подробности пунктов меню

Вкл:
Уровень звука отображается.

Выкл:
Уровень звука не отображается.

Примечание

- Уровень звука не отображается в следующих случаях:
  - Если [Запись звука] установлено в [Выкл].
  - Когда DISP (Настройка показа) установлено в [Не показывать].
  - Во время замедленной/ускоренной съемки
- Во время паузы в режиме видеосъемки также отображается уровень звука.

4-689-271-12(1) Copyright 2016 Sony Corporation

Уров. записи звука

Вы можете регулировать уровень записи звука, контролируя индикатор уровня.

1. **MENU → 2 (Настройки съемки2) → [Уров. записи звука].**
2. **Выберите нужный уровень с помощью правой/левой сторон колесика управления.**

Подробности пунктов меню

+:
Повышение уровня записи звука.

-:
Понижение уровня записи звука.

Сбросить:
Переустановка уровня записи звука к значению по умолчанию.

Совет

- Если видеозапись со звуком имеет высокий уровень громкости, установите [Уров. записи звука], чтобы понизить уровень звука. Это позволит записать более реалистичный звук. Если видеозапись со звуком имеет низкий уровень громкости, установите [Уров. записи звука] для увеличения уровня звука, что сделает звук более легким для прослушивания.

Примечание

- Независимо от установок [Уров. записи звука] всегда работает ограничитель.
- [Уров. записи звука] доступно только, когда установлен режим видеосъемки.
- [Уров. записи звука] недоступно во время замедленной/ускоренной съемки.
- Установки [Уров. записи звука] применяются как для внутреннего микрофона, так и для входного разъема (микрофона).

4-689-271-12(1) Copyright 2016 Sony Corporation

Умен. шума ветра

Установка необходимости уменьшения шума ветра путем обрезания низкочастотного звука входного аудиосигнала из встроенного микрофона.

1. **MENU → (Настройки съемки2) → [Умен. шума ветра] → нужная установка.**

Подробности пунктов меню

Вкл:
Уменьшение шума ветра.

Выкл:
Отсутствие уменьшения шума ветра.

Примечание

- Установка этого пункта в [Вкл] в условиях, когда ветер дует не слишком сильно, может привести к тому, что нормальный звук будет записан с очень низкой громкостью.
- При использовании внешнего микрофона (продается отдельно) [Вкл] не функционирует.

4-689-271-12(1) Copyright 2016 Sony Corporation

Профиль изображ.

Позволяет изменять установки для цвета, градации и т.п.

Настройка профиля изображения

Вы можете настраивать качество снимка путем настройки пунктов профиля изображения, например [Gamma] и [Деталь]. При установке данных параметров, подключите камеру к телевизору или монитору и отрегулируйте их, наблюдая изображение на экране.

1. **MENU → (Настройки съемки1) → [Профиль изображ.] → профиль, который нужно изменить.**
2. **Переместите в индексный экран пункта, нажав правую сторону колесика управления.**
3. **Выберите пункт для изменения с помощью верхней/нижней стороны колесика управления.**
4. **Выберите нужное значение с помощью верхней/нижней стороны колесика управления и нажмите в центре.**

Использование предустановки профиля изображения

Установки по умолчанию [PP1] через [PP9] для видеозаписей установлены заранее в камере на основании различных условий съемки.
MENU → (Настройки съемки1) → [Профиль изображ.] → нужная установка.

PP1:
Пример установки с помощью гаммы [Movie]
PP2:
Пример установки с помощью гаммы [Still]
PP3:
Пример установки естественного цветового тона с помощью гаммы [ITU709]
PP4:
Пример установки цветового тона в точном соответствии со стандартом ITU709
PP5:
Пример установки с помощью гаммы [Cine1]
PP6:
Пример установки с помощью гаммы [Cine2]
PP7:
Пример установки с помощью гаммы [S-Log2]
PP8:
Пример установки с помощью гаммы [S-Log3] и [S-Gamut3.Cine] в [Цветовой режим].
PP9:
Пример установки с помощью гаммы [S-Log3] и [S-Gamut3] в [Цветовой режим].

Пункты профиля изображения

Уровень черного
Установка уровня черного. (от -15 до +15)

Gamma

Установка кривой гамма-распределения.

Movie: Стандартная кривая гамма-распределения для видеозаписей

Still: Стандартная кривая гамма-распределения для фотоснимков

Cine1: Смягчение контрастности темных участков и выделение градации ярких участков для получения видеозаписи с мягким цветом. (эквивалент HG4609G33)

Cine2: Подобное [Cine1], но оптимизированное для редактирования с видеосигналом до 100%. (эквивалент HG4600G30)

Cine3: Усиление контрастности света и тени более чем для [Cine1] и усиление градации черного.

Cine4: Усиление контрастности темных участков более чем для [Cine3]. Контрастность темных участков ниже, а контрастность ярких участков выше, чем для [Movie].

ITU709: Кривая гамма-распределения, которая соответствует ITU709.

ITU709(800%): Кривая гамма-распределения для подтверждения сцен при условии съемки с помощью [S-Log2] или [S-Log3].

S-Log2: Кривая гамма-распределения для [S-Log2]. Данная установка основана на допущении, что изображение будет обрабатываться после съемки.

S-Log3: Кривая гамма-распределения для [S-Log3] с более подобными характеристиками для съемки. Данная установка основана на допущении, что изображение будет обрабатываться после съемки.

Черная Gamma

Корректировка гаммы в областях с низкой интенсивностью.

Цветовой фон: Выбор диапазона коррекции. (Широкий / Средний / Узкий)

Уровень: Установка уровня коррекции. (от -7 (максимальное сжатие черного) до +7 (максимальное растяжение черного))

Изгиб

Установка точки перегиба и крутизны сжатия видеосигнала для предотвращения превышения экспозиции путем ограничения сигналов в областях с высокой интенсивностью объекта относительно динамического диапазона камеры.
При выборе [Still], [Cine1], [Cine2], [Cine3], [Cine4], [ITU709(800%)], [S-Log2], [S-Log3] в [Gamma], [Изгиб] устанавливается в [Выкл], если [Режим] установлен в [Авто]. Для использования функций в [Изгиб] установите [Режим] в [Ручной].

Режим: Выбор установок автоматически/вручную.

- Авто: Точка перегиба и крутизна устанавливаются автоматически.
- Ручной: Точка перегиба и крутизна устанавливаются вручную.

Автонастройка: Установки при выборе [Авто] для [Режим].

- Точка максимума: Установка максимальной точки перегиба. (от 90% до 100%)
- Чувствительность: Установка чувствительности. (Высокий / Средний / Низкий)

Ручная настройка: Установки при выборе [Ручной] для [Режим].

- Точка: Установка точки перегиба. (от 75% до 105%)
- Уклон: Установка крутизны перегиба. (от -5 (пологий) до +5 (крутой))

Цветовой режим

Установка типа и уровня цветов.

Movie: Подходящие цвета, если [Gamma] установлена в [Movie].

Still: Подходящие цвета, если [Gamma] установлена в [Still].

Cinema: Подходящие цвета, если [Gamma] установлена в [Cine1].

Pro: Подходящие цветовые тона для стандартного качества изображения профессиональных камер Sony (в комбинации с гаммой ITU709)

Матрица ITU709: Цвета, соответствующие стандарту ITU709 (в комбинации с гаммой ITU709)

Черно-белый: Установка насыщенности до нуля для съемки черно-белого изображения.

S-Gamut: Установка основана на допущении, что изображения будут обрабатываться после съемки. Используется, когда [Gamma] установлена в [S-Log2].

S-Gamut3.Cine: Установка основана на допущении, что изображения будут обрабатываться после съемки. Используется, когда [Gamma] установлена в [S-Log3]. Данная установка позволяет выполнять съемку в цветовом пространстве, которое может быть легко преобразовано в цифровое кино.

S-Gamut3: Установка основана на допущении, что изображения будут обрабатываться после съемки. Используется, когда [Gamma] установлена в [S-Log3]. Данная установка позволяет выполнять съемку в широком цветовом пространстве.

Насыщенность

Установка насыщенности цвета. (от -32 до +32)

Фаза цвета

Установка фазы сигнала цветности. (от -7 до +7)

Глубина цвета

Установка глубины цвета для каждой фазы сигнала цветности. Данная функция более эффективна для хроматических цветов и менее эффективна для ахроматических цветов. Цвет выглядит глубже по мере увеличения значения установки в положительную сторону и светлее по мере уменьшения значения в отрицательную сторону. Данная функция эффективна, даже если [Цветовой режим] установлен в [Черно-белый].

[R] от -7 (светло-красный) до +7 (темно-красный)

[G] от -7 (светло-зеленый) до +7 (темно-зеленый)

[B] от -7 (светло-синий) до +7 (темно-синий)

[C] от -7 (светло-бирюзовый) до +7 (темно-бирюзовый)

[M] от -7 (светло-пурпурный) до +7 (темно-пурпурный)

[Y] от -7 (светло-желтый) до +7 (темно-желтый)

Деталь

Установка пунктов для [Деталь].

Уровень: Установка уровня [Деталь]. (от -7 до +7)

Настр.: Следующие параметры могут быть выбраны вручную.

- Режим: Выбор установки автоматически/вручную. (Авто (автоматическая оптимизация) / Ручной (Детали устанавливаются вручную.))
- Баланс V/H: Установка вертикального (V) и горизонтального (H) баланса DETAIL. (от -2 (к вертикальной стороне (V)) до +2 (к горизонтальной стороне (H)))
- Баланс B/W: Выбор баланса ниже DETAIL (B) и выше DETAIL (W). (От Тип1 (в сторону ниже DETAIL (B)) до Тип5 (в сторону выше DETAIL (W)))
- Предел: Установка предельного уровня [Деталь]. (От 0 (Нижний предельный уровень: вероятно ограничение) до 7 (Верхний предельный уровень: маловероятно ограничение))
- Crispning: Установка уровня коррекции резкости. (От 0 (неглубокий уровень коррекции резкости) до 7 (глубокий уровень коррекции резкости))
- Светлая деталь: Установка уровня [Деталь] в областях с высокой интенсивностью. (от 0 до 4)

Для копирования установок в другой номер профиля изображения

Вы можете скопировать установки профиля изображения в другой номер профиля изображения.

MENU → 1 (Настройки съемки1) → [Профиль изображ.] → [Копировать].

Для сброса профиля изображения к установке по умолчанию

Вы можете выполнить сброс профиля изображения к установке по умолчанию. Сбросить сразу все установки профиля изображения невозможно.

MENU → 1 (Настройки съемки1) → [Профиль изображ.] → [Сброс].

Примечание

- Поскольку параметры являются общими для видеозаписи и фотоснимков, отрегулируйте значение, когда вы изменяете режим съемки.
- При печати изображений RAW с установками съемки, следующие установки не отражаются:
  - Уровень черного
  - Черная Gamma

— Изгиб
— Глубина цвета

- При изменении [Gamma], доступный диапазон значений ISO изменяется.
- В зависимости от гамма-установок может быть больше шума на темных участках. Это можно исправить путем установки коррекции объектива в [Выкл].
- При использовании гаммы S-Log2 или S-Log3 шум становится более заметным, чем при использовании других гамм. Если шум даже после обработки изображений остается все еще значительным, качество изображения можно улучшить путем съемки с более яркой установкой. Однако при съемке с более яркой установкой динамический диапазон становится соответственно уже. Рекомендуется предварительно проверять изображение путем тестовой съемки с использованием S-Log2 или S-Log3.
- Установка [ITU709(800%)], [S-Log2] или [S-Log3] может привести к ошибке в пользовательской настройке баланса белого. В этом случае сначала выполните пользовательскую настройку с гаммой, отличной от [ITU709(800%)], [S-Log2] или [S-Log3], а затем снова выберите гамму [ITU709(800%)], [S-Log2] или [S-Log3].
- Установка [ITU709(800%)], [S-Log2] или [S-Log3] отключает установку [Уровень черного].
- Если [Уклон] установлен в +5 в [Ручная настройка], [Изгиб], устанавливается в [Выкл].
- S-Gamut, S-Gamut3.Cine и S-Gamut3 являются цветовыми пространствами исключительно для Sony. Однако установка камеры S-Gamut не поддерживает полное цветовое пространство S-Gamut; данная установка предназначена для достижения цветопередачи, эквивалентной S-Gamut.

4-689-271-12(1) Copyright 2016 Sony Corporation

Цифровой фотоаппарат со сменным объективом
ILCE-6500 α6500

Поддержка Gamma

Видеозаписи с гаммой S-Log предполагают обработку после съемки с целью использования широкого динамического диапазона. Поэтому они отображаются во время съемки с низкой контрастностью и их просмотр может быть затруднен, с помощью [Поддержка Gamma] можно воспроизводить их с контрастностью, эквивалентной обычной гамме. Кроме того, [Поддержка Gamma] можно также применить при воспроизведении видеозаписей на мониторе/видоискателе камеры.

1. **MENU → (Настройка) → [Поддержка Gamma].**
2. **Выберите нужную установку с помощью верхней/нижней сторон колесика управления.**

Подробности пунктов меню

Assist OFF Выкл:
Не применяйте [Поддержка Gamma].

Assist AUTO Авто:
Отображение видеозаписей с эффектом [S-Log2→709(800%)], если гаммой, установленной в [Профиль изображ.], является [S-Log2], и с эффектом [S-Log3→709(800%)], если гамма установлена в [S-Log3].

Assist S-Log2 S-Log2→709(800%):
Отображение видеозаписей с гаммой S-Log2, воспроизводящей контрастность, эквивалентную ITU709 (800%).

Assist S-Log3 S-Log3→709(800%):
Отображение видеозаписей с гаммой S-Log3, воспроизводящей контрастность, эквивалентную ITU709 (800%).

Примечание

- Если [Поддержка Gamma] установлен в [Авто] во время воспроизведения, изображение будет отображаться на основе текущей установки гаммы в [Профиль изображ.] вместо автоматического определения значения гаммы видеозаписи.
- [Поддержка Gamma] не применяется к видеозаписям при отображении на телевизоре или мониторе, подключенном к камере.

4-689-271-12(1) Copyright 2016 Sony Corporation

Авто медл. затв. (видеосъемка)

Установка необходимости автоматического регулирования выдержки затвора во время видеозаписи в случае темного объекта.

1. **MENU → (Настройки съемки2) → [Авто медл. затв.] → нужная установка.**

Подробности пунктов меню

Вкл:
Используется Автоматический медленный затвор. Выдержка затвора автоматически удлиняется во время записи в темных местах. Вы можете уменьшить количество шумов на видеозаписи, используя более длинную выдержку затвора во время записи в темных местах.

Выкл:
Не используется [Авто медл. затв.]. Записанное видео будет более темным, если выбрано [Вкл], однако вы сможете выполнять видеозапись с более плавным движением и меньшей размытостью объектов.

Примечание

- [Авто медл. затв.] не функционирует в следующих случаях:
  - Во время замедленной/ускоренной съемки
  - S (Приор. выдержки)
  - M (Ручной экспозиция)
  - Если [ISO] установлено в положение, отличное от [ISO AUTO]

4-689-271-12(1) Copyright 2016 Sony Corporation

Скорость АФ (видеосъемка)

Вы можете переключать скорость фокусировки при использовании автофокуса в режиме видеосъемки.

1. **MENU → (Настройки съемки2) → [Скорость АФ] → нужная установка.**

Подробности пунктов меню

Быстрая:
Установка высокой скорости привода АФ. Этот режим подходит для съемки активных сцен, например, спортивных соревнований.

Нормальная:
Установка обычной скорости привода АФ.

Медленная:
Установка низкой скорости привода АФ. В этом режиме фокус переключается плавно при изменении объекта фокусировки.

4-689-271-12(1) Copyright 2016 Sony Corporation

Чувств. след. AF (видеосъемка)

Вы можете установить чувствительность АФ в режиме видеосъемки.

1 **MENU → (Настройки съемки2) → [Чувств. след. AF]→нужная установка.**

Подробности пунктов меню

Чувствительный:
Установка высокой чувствительности АФ. Этот режим удобен при видеозаписи, когда объект быстро перемещается.

Стандартная:
Установка обычной чувствительности АФ. Этот режим удобен при наличии препятствий перед объектом в людных местах.

4-689-271-12(1) Copyright 2016 Sony Corporation

Настройки TC/UB

Информация о временном коде (TC) и бите пользователя (UB) может быть записана в виде данных, прикрепленных к видеозаписи.

1. **MENU → (Настройка) → [Настройки TC/UB] → значение установки, которое нужно изменить.**

Подробности пунктов меню

Настр.отобр.TC/UB:
Установка отображения для счетчика, временного кода и бита пользователя.

TC Preset:
Установка временного кода.

UB Preset:
Установка бита пользователя.

TC Format:
Установка способа записи для временного кода. (Только, если [Перекл. NTSC/PAL] установлен в NTSC.)

TC Run:
Установка формата отсчета для временного кода.

TC Make:
Установка формата записи для временного кода на носителе информации.

UB Time Rec:
Установка целесообразности записи времени в виде бита пользователя.

Как установить временной код (TC Preset)

1. MENU → (Настройка) → [Настройки TC/UB] → [TC Preset].
2. Поверните колесико управления и выберите первые две цифры.
   - Временной код можно установить в следующем диапазоне.
     Если выбрано [60i]: от 00:00:00:00 до 23:59:59:29
     * Если выбрано [24p] вы можете выбрать последние две цифры временного кода, кратные четырем, от 0 до 23 кадров.
     Если выбрано [50i]: от 00:00:00:00 до 23:59:59:24
3. Установите другие цифры, следуя той же процедуре, что и в пункте 2, а затем нажмите в центре колесика управления.

Как переустановить временной код

1. MENU → (Настройка) → [Настройки TC/UB] → [TC Preset].
2. Нажмите кнопку (Удалить) для переустановки временного кода (00:00:00:00).

Вы можете также переустановить временной код (00:00:00:00) с помощью пульта дистанционного управления RMT-VP1K (продается отдельно).

Как установить бит пользователя (UB Preset)

1. MENU → (Настройка) → [Настройки TC/UB] → [UB Preset].
2. Поверните колесико управления и выберите первые две цифры.
3. Установите другие цифры, следуя той же процедуре, что и в пункте 2, а затем нажмите в центре колесика управления.

Как переустановить бит пользователя

1. MENU → (Настройка) → [Настройки TC/UB] → [UB Preset].

2. Нажмите кнопку 🗑 (Удалить) для переустановки бита пользователя (00 00 00 00).

Как выбрать способ записи для временного кода (TC Format[*1])

1. MENU → 🧰 (Настройка) → [Настройки TC/UB] → [TC Format].

DF:

Запись временного кода в формате с пропуском кадра[*2].

NDF:

Запись временного кода в формате без пропуска кадра.

*1 Только, если [Перекл. NTSC/PAL] установлен в NTSC.

*2 Временной код основан на 30 кадрах в секунду. Однако в течение продолжительного периода времени записи между реальным временем и временным кодом возникнет расхождение, поскольку частота кадров сигнала изображения NTSC составляет приблизительно 29,97 кадров в секунду.Пропуск кадра корректирует данное расхождение для выравнивания временного кода и реального времени.В формате пропуска кадра первые 2 номера кадра пропускаются каждую минуту, за исключением каждой десятой минуты.Временной код без данной коррекции называется временным кодом без пропуска кадра.

- Установка фиксируется в [NDF] при записи в 4K/24p или 1080/24p.

Как выбрать формат отсчета для временного кода (TC Run)

1. MENU → 🧰 (Настройка) → [Настройки TC/UB] → [TC Run].

Rec Run:

Установка пошагового режима для временного кода для продвижения только во время записи. Временной код записывается последовательно относительно последнего временного кода предыдущей записи.

Free Run:

Установка пошагового режима для временного кода для продвижения в любое время, независимо от функционирования камеры.

- Временной код может быть не записан последовательно в следующих случаях, даже если временной код переходит в режим [Rec Run].
  - При изменении формата записи.
  - При извлечении носителя информации.

Как выбрать способ записи временного кода (TC Make)

1. MENU → 🧰 (Настройка) → [Настройки TC/UB] → [TC Make].

Preset:

Запись вновь установленного временного кода на носитель информации.

Regenerate:

Считывание последнего временного кода предыдущей записи с носителя информации и последовательная запись нового временного кода относительно последнего временного кода. Временной код переходит в режим [Rec Run] независимо от установки [TC Run].

4-689-271-12(1) Copyright 2016 Sony Corporation

Перекл.отоб.TC/UB

Позволяет отображать временной код (TC) и бит пользователя (UB) видеозаписи путем нажатия клавиши, которой назначена функция [Перекл.отоб.TC/UB].

1. **MENU → 2 (Настройки съемки2) → [Польз. клав.(Съем.)]/[Польз. кл.(Воспр.)] → назначьте функцию [Перекл.отоб.TC/UB] нужной клавише.**

2. **Нажмите клавишу, которой была назначена функция [Перекл.отоб.TC/UB].**
   - Каждый раз при нажатии клавиши дисплей монитора будет переключаться со счетчика времени видеозаписи → временной код (TC) → бит пользователя (UB) в данном порядке.

4-689-271-12(1) Copyright 2016 Sony Corporation

Кнопка MOVIE

Установка необходимости активации кнопки MOVIE (Видео).

1. **MENU → (Настройки съемки2) → [Кнопка MOVIE] → нужная установка.**

Подробности пунктов меню

Всегда:
Начало видеозаписи при нажатии кнопки MOVIE в любом режиме.

Только реж. Видео:
Начало видеозаписи при нажатии кнопки MOVIE только в случае, если установлен режим съемки [Видео/Замед.&уск.].

4-689-271-12(1) Copyright 2016 Sony Corporation

Отображ. метки (видеосъемка)

Установка необходимости отображения меток, установленных на мониторе или видоискателе с помощью [Настр. метки] во время видеозаписи.

1. **MENU → (Настройки съемки2) → [Отображ. метки] → нужная установка.**

Подробности пунктов меню

Вкл:
Метки отображаются. Метки не записываются.

Выкл:
Метки не отображаются.

Примечание

- Метки отображаются при установке диска режимов в (Видео/Замед.&уск.) или при видеосъемке.
- Отобразить метки при использовании [Фокусиров. лупа] невозможно.
- Метки отображаются на мониторе или видоискателе. (Вывод меток невозможен.)

См. также

- Настр. метки (видеосъемка)

4-689-271-12(1) Copyright 2016 Sony Corporation

Настр. метки (видеосъемка)

Установка меток для отображения во время видеосъемки.

1. **MENU → (Настройки съемки2) → [Настр. метки] → нужная установка.**

Подробности пунктов меню

Центр:
Установка необходимости отображения центральной метки в центре экрана съемки.
[Выкл]/[Вкл]

Вид:
Установка отображения метки формата.
[Выкл]/[4:3]/[13:9]/[14:9]/[15:9]/[1.66:1]/[1.85:1]/[2.35:1]

Безопасн. зона:
Установка отображения зоны безопасности. Это становится стандартным диапазоном, который можно получить с помощью обычных бытовых телевизоров.
[Выкл]/[80%]/[90%]

Контрольная рамка:
Установка целесообразности отображения направляющей рамки. Вы можете проверить, является ли объект горизонтальной или перпендикулярной поверхностью относительно земли.
[Выкл]/[Вкл]

Совет

- Вы можете отобразить несколько меток одновременно.
- Поместите объект в точке пересечения [Контрольная рамка] для создания сбалансированной композиции.

4-689-271-12(1) Copyright 2016 Sony Corporation

Выб. вывода 4K (видеосъемка)

Вы можете установить способ выполнения видеозаписи и вывода HDMI, когда камера подключена к 4K-совместимым внешним устройствам записи/воспроизведения и т.п.

1. **Поверните диск режимов в (Видео/Замед.&уск.).**
2. **Подключите камеру к нужному устройству с помощью кабеля HDMI.**
3. **MENU → (Настройка) → [Выб. вывода 4K] → нужная установка.**

Подробности пунктов меню

Карта пам.+HDMI:
Одновременный вывод на внешнее устройство записи/воспроизведения и запись на карту памяти камеры.

Лишь HDMI(30p):
Вывод видеозаписи 4K в 30p на внешнее устройство записи/воспроизведения без записи на карту памяти камеры.

ЛишьHDMI(24p) Super 35mm :
Вывод видеозаписи 4K в 24p на внешнее устройство записи/воспроизведения без записи на карту памяти камеры.

ЛишьHDMI(25p) Super 35mm *:
Вывод видеозаписи 4K в 25p на внешнее устройство записи/воспроизведения без записи на карту памяти камеры.

* Только, если [Перекл. NTSC/PAL] установлен в PAL.

Примечание

- Данный пункт можно установить только в том случае, если камера находится в режиме видеосъемки и подключена к 4K-совместимому устройству.
- Если установлен [Лишь HDMI(30p)], [ЛишьHDMI(24p) Super 35mm] или [ЛишьHDMI(25p) Super 35mm], [Показ инф. о HDMI] будет временно установлен в [Выключить].
- Видеозапись 4K не выводится на подключенное 4K-совместимое устройство во время замедленной/ускоренной съемки.
- Если установлен [Лишь HDMI(30p)], [ЛишьHDMI(24p) Super 35mm] или [ЛишьHDMI(25p) Super 35mm] показания счетчика не увеличиваются (реальное время записи не считается) во время видеозаписи на внешнее устройство записи/воспроизведения.
- При соединении камеры с помощью кабеля HDMI с установкой [Формат файла] в [XAVC S 4K] или установкой [Формат файла] в [XAVC S 4K] и установкой [Двойная ЗАП видео] в [Вкл] следующие функции недоступны.
  - [Улыб./Распоз. Лиц]
  - [Следящий AF] под [Область фокусир.]
  - [Центр. следящ. AF]
  - [AF на глаз]

См. также

- Настройки HDMI: Управление REC (видеосъемка)
- Формат файла (видеосъемка)

- Параметры зап. (видеосъемка)
- Настройки HDMI: Показ инф. о HDMI

4-689-271-12(1) Copyright 2016 Sony Corporation

Воспроизведение фотоснимков

Воспроизводит записанные снимки.

1. **Нажмите кнопку ▶ (воспроизведение) для переключения в режим воспроизведения.**
2. **Выберите фотоснимок с помощью колесика управления.**

Совет

- Для записи или воспроизведения снимков изделие создает файл базы данных изображений на карте памяти. Снимок, не зарегистрированный в файле базы данных изображений, может не воспроизводиться правильно. Для воспроизведения снимков с помощью других устройств, зарегистрируйте эти снимки в файле базы данных изображений с помощью MENU → (Настройка) → [Восстан. БД изобр.].
- При воспроизведении изображений непосредственно после непрерывной съемки, на мониторе может появиться значок, показывающий, что осуществляется запись данных/количество снимков, которые осталось записать. Во время записи некоторые функции будут недоступны.
- Вы можете также увеличить изображение, дважды коснувшись монитора. Кроме того, вы можете перетаскивать и перемещать увеличенную позицию на мониторе. Заранее установите [Сенсорн. управлен.] в положение, отличное от [Выкл].

См. также

- Восстан. БД изобр.

4-689-271-12(1) Copyright 2016 Sony Corporation

Увеличение воспроизводимого изображения (зум при воспроизведении)

Увеличение воспроизводимого снимка. Используйте эту функцию для проверки фокуса изображения и т.п.

1. **Отобразите изображение, которое нужно увеличить, а затем нажмите кнопку 🔍.**
   - Поверните колесико управления для регулировки коэффициента зуммирования.
     Путем поворота диска управления можно перейти к предыдущему или следующему изображению, сохраняя при этом тот же коэффициент зуммирования.
   - Просмотр будет увеличен на той части изображения, на которой была сфокусирована камера во время съемки. Если информация об области фокусировки не может быть получена, камера выполнит увеличение по центру изображения.
2. **Выберите фрагмент, который нужно увеличить, нажимая верхнюю/нижнюю/правую/левую стороны колесика управления.**
3. **Нажмите кнопку MENU или центр колесика управления для завершения воспроизведения с увеличением.**

Совет

- Вы также можете увеличить воспроизводимое изображение с помощью MENU.
- Вы можете также увеличить изображение, дважды коснувшись монитора. Кроме того, вы можете перетаскивать и перемещать увеличенную позицию на мониторе. Заранее установите [Сенсорн. управлен.] в положение, отличное от [Выкл].

Примечание

- Увеличивать видеозаписи невозможно.

См. также

- Сенсорн. управлен.

4-689-271-12(1) Copyright 2016 Sony Corporation

Автоматический поворот записанных снимков (Поворот отображ.)

Выбор ориентации при воспроизведении записанных снимков.

1. **MENU → ▶ (Воспроизве- дение) → [Поворот отображ.] → нужная установка.**

Подробности пунктов меню

Авто:
При повороте камеры отображаемый снимок автоматически поворачивается путем определения положения камеры.

Ручной:
Портретный снимок отображается как вертикальный снимок. При установке ориентации снимка с помощью функции [Повернуть], снимок будет отображаться соответственно.

Выкл:
Отображение только в ландшафтной ориентации.

См. также

- Поворот изображения (Повернуть)

4-689-271-12(1) Copyright 2016 Sony Corporation

Поворот изображения (Повернуть)

Поворот записанного фотоснимка против часовой стрелки.

1. **Отобразите изображение, которое нужно повернуть, а затем выберите MENU → ▶ (Воспроизведение) → [Повернуть].**

2. **Нажмите центр колесика управления.**

   Снимок повернется против часовой стрелки. Снимок поворачивается после нажатия центра.
   Если повернуть снимок, он сохраняется повернутым даже после выключения изделия.

Примечание

- Поворачивать видеозаписи невозможно.
- Возможно, вы не сможете поворачивать снимки, снятые с помощью других изделий.
- При просмотре повернутых снимков на компьютере они могут отображаться в их исходной ориентации в зависимости от программного обеспечения.

4-689-271-12(1) Copyright 2016 Sony Corporation

Воспроизведение панорамных изображений

Изделие автоматически выполняет прокрутку панорамных изображений из конца в конец.

1. **Нажмите кнопку ▶ (Воспроизведение) для переключения в режим воспроизведения.**

2. **Выберите панорамное изображение для воспроизведения с помощью колесика управления и нажмите центр для начала воспроизведения.**

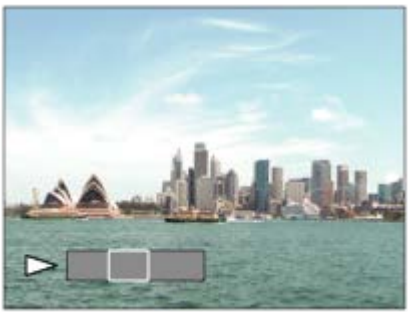

- Для приостановки воспроизведения нажмите центр еще раз.
- Для прокрутки вручную панорамных изображений нажимайте вверху/внизу/справа/слева во время паузы.
- Для возврата к отображению всего изображения нажмите кнопку MENU.

Примечание

- Панорамные изображения, снятые с помощью других изделий, могут отображаться с размером, отличным от реального, или могут не прокручиваться надлежащим образом.

4-689-271-12(1) Copyright 2016 Sony Corporation

Воспроизведение видеозаписей

Воспроизводятся видеозаписи.

1. **Нажмите кнопку ▶ (воспроизведение) для переключения в режим воспроизведения.**

2. **Выберите видеозапись для воспроизведения с помощью колесика управления и нажмите центр колесика управления для начала воспроизведения.**

Доступные операции во время воспроизведения видеозаписи

Вы можете выполнять замедленное воспроизведение и регулировать громкость звука и т.п., нажимая нижнюю сторону колесика управления.

- ▶ : Воспроизведение
- ❚❚ : Пауза
- ▶▶ : Быстрое перемещение вперед
- ◀◀ : Быстрое перемещение назад
- ▶ : Медленное воспроизведение вперед
- ◀ : Медленное воспроизведение назад
- ▶❚ : Следующий видеофайл
- ❚◀ : Предыдущий видеофайл
- ❚❚▶ : Отображение следующего кадра
- ◀❚❚ : Отображение предыдущего кадра
- : Фотосъемка
- : Регулировка громкости звука
- : Закрытие операционной панели

Совет

- “Замедленное воспроизведение вперед”, “медленное воспроизведение назад”, “отображение следующего кадра” и “отображение предыдущего кадра” доступны во время паузы.
- Видеофайлы, записанные с помощью других изделий, могут не воспроизводиться на данной камере.

См. также

- Переключение между фотоснимками и видеозаписями (Режим просмотра)

4-689-271-12(1) Copyright 2016 Sony Corporation

Параметры громк.

Установка громкости звука при воспроизведении видеозаписи.

1. **MENU → (Настройка) → [Параметры громк.] → нужная установка.**

Регулировка громкости во время воспроизведения

Нажмите нижнюю сторону колесика управления во время воспроизведения видеозаписей для отображения операционной панели, а затем отрегулируйте громкость. Вы можете регулировать громкость во время прослушивания реального звука.

4-689-271-12(1) Copyright 2016 Sony Corporation

Фотосъемка

Захват выбранной сцены из видеозаписи для сохранения в виде фотоснимка. Сначала выполните видеосъемку, затем сделайте паузу воспроизведения видеозаписи для захвата решающих моментов, которые могут оказаться пропущенными при фотосъемке, и сохраните их в виде фотоснимков.

1. **Отобразите видеозапись, захват которой нужно выполнить в виде фотоснимка.**
2. **MENU → ▶ (Воспроизве- дение) → выберите [Фотосъемка].**
3. **Воспроизведите видеозапись и сделайте паузу.**
4. **Найдите нужную сцену, используя замедленное воспроизведение вперед, замедленное воспроизведение назад, отображение следующего кадра и отображение предыдущего кадра, а затем остановите видеозапись.**
5. **Нажмите (Фотосъемка) для захвата выбранной сцены.**

   Сцена сохраняется в виде фотоснимка.

См. также

- Видеосъемка
- Воспроизведение видеозаписей

4-689-271-12(1) Copyright 2016 Sony Corporation

Воспроизведение снимков на индексном экране (Индекс изображ.)

Вы можете одновременно отобразить несколько снимков в режиме воспроизведения.

1. **Нажмите кнопку (Индекс изображ.) во время воспроизведения снимка.**

2. **Выберите снимок, нажимая верхнюю/нижнюю/правую/левую стороны колесика управления или поворачивая колесико управления.**

Для изменения количества отображаемых снимков

MENU → (Воспроизве- дение) → [Индекс изображ.] → нужная установка.

Подробности пунктов меню

12 изображений/30 изображений

Для возврата к воспроизведению одиночного снимка

Выберите нужный снимок и нажмите центр колесика управления.

Для быстрого отображения нужного снимка

Выберите полосу слева от индексного экрана изображений с помощью колесика управления, а затем нажимайте верхнюю/нижнюю стороны колесика управления. Если выбирается полоса, можно отобразить экран календаря или экран выбора папки, нажимая центр. Кроме того, вы можете переключить режим просмотра, выбрав значок.

См. также

- Переключение между фотоснимками и видеозаписями (Режим просмотра)

4-689-271-12(1) Copyright 2016 Sony Corporation

Цифровой фотоаппарат со сменным объективом
ILCE-6500 α6500

Переключение между фотоснимками и видеозаписями (Режим просмотра)

Настройка режима просмотра (способ отображения изображения).

1. **MENU → ▶ (Воспроизве- дение) → [Режим просмотра] → нужная установка.**

Подробности пунктов меню

Просм. по дате:
Отображение снимков по дате.

Просм. папк. (Фотосн.):
Отображение только фотоснимков.

MP4 Просм. папки (MP4):
Отображение только видеозаписей в формате MP4.

AVCHD Просм. AVCHD:
Отображение только видеозаписей в формате AVCHD.

XAVC S HD Просм. XAVC S HD:
Отображение только видеозаписей в формате XAVC S HD.

XAVC S 4K Просм. XAVC S 4K:
Отображение только видеозаписей в формате XAVC S 4K.

4-689-271-12(1) Copyright 2016 Sony Corporation

Воспроизведение снимков с помощью слайд-шоу (Слайд-шоу)

Непрерывное автоматическое воспроизведение снимков.

1. **MENU → ▶ (Воспроизве- дение) → [Слайд-шоу] → нужная установка.**
2. **Выберите [Ввод].**

Подробности пунктов меню

Повторить:
Выберите [Вкл], при котором воспроизведение снимков происходит в циклическом режиме, или [Выкл], при котором изделие завершает слайд-шоу после однократного воспроизведения всех снимков.

Интервал:
Выберите интервал отображения для снимков из [1 сек.], [3 сек.], [5 сек.], [10 сек.] или [30 сек.].

Для прекращения слайд-шоу в середине воспроизведения

Нажмите кнопку MENU для выхода из слайд-шоу. Вы не можете приостанавливать слайд-шоу.

Совет

- Во время воспроизведения можно отобразить следующий/предыдущий снимок, нажимая правую/левую сторону колесика управления.
- Вы можете активировать слайд-шоу только в случае, если [Режим просмотра] установлено в [Просм. по дате] или [Просм. папк. (Фотосн.)].

4-689-271-12(1) Copyright 2016 Sony Corporation

Защита снимков (Защита)

Предохраняет записанные снимки от случайного стирания. На защищенных снимках отображается метка .

1 **MENU → (Воспроизве- дение) → [Защита] → нужная установка.**

Подробности пунктов меню

Неск. снимков:
Применение или отмена защиты нескольких выбранных снимков.
(1) Выберите снимок для защиты, а затем нажмите центр колесика управления. На экранной кнопке отобразится метка . Чтобы отменить выбор, нажмите центр еще раз для удаления метки .
(2) Для защиты других снимков повторите действия пункта (1).
(3) MENU → [Да].

Все в этой папке:
Установка защиты на все снимки в выбранной папке.

Все с этой датой:
Установка защиты на все снимки в выбранном диапазоне дат.

Отменить все в папке:
Отмена защиты на все снимки в выбранной папке.

Отмен.все с этой датой:
Отмена защиты на все снимки в выбранном диапазоне дат.

Примечание

- Пункты меню, которые можно выбрать, отличаются в зависимости от установки [Режим просмотра].

4-689-271-12(1) Copyright 2016 Sony Corporation

Установка печати (Укажите печать)

Вы можете указать заранее на карте памяти, какие фотоснимки нужно распечатать позже. Значок DPOF (команда печати) появится на указанных снимках. DPOF расшифровывается как “Digital Print Order Format”. Установка DPOF будет сохранена после печати снимка. Рекомендуется отменить данную установку после печати.

1. **MENU → ▶ (Воспроизве- дение) → [Укажите печать] → нужная установка.**

Подробности пунктов меню

Неск. снимков:
Выбор снимков для добавления метки печати.
(1) Выберите снимок и нажмите центр колесика управления. На экранной кнопке отобразится метка ✔. Чтобы отменить выбор, нажмите центр еще раз и удалите метку ✔.
(2) Повторяйте действие пункта (1) для печати других снимков. Чтобы выбрать несколько снимков в диапазоне дат или папке, установите флажок даты или папки.
(3) MENU → [Да].

Отменить все:
Очистка всех меток DPOF.

Настройка печати:
Установка необходимости печати даты на снимках, зарегистрированных с помощью меток DPOF.

- Положение или размер даты (на снимке или за его пределами) может отличаться в зависимости от принтера.

Примечание

- Добавить метку DPOF невозможно к следующим файлам:
  - Изображения в формате RAW
- Количество снимков, которые нужно напечатать, указать невозможно.
- Некоторые принтеры не поддерживают функцию печати даты.

4-689-271-12(1) Copyright 2016 Sony Corporation

Удаление отображаемого снимка

Вы можете удалить отображаемый снимок. Вы не сможете восстановить снимок после его удаления. Заранее проверьте снимок, который нужно удалить.

1. **Отобразите фотоснимок, который вы хотите удалить.**
2. **Нажмите кнопку 🗑 (Удалить).**
3. **Выберите [Удалить] с помощью колесика управления.**

Примечание

- Удаление защищенных снимков невозможно.

См. также

- Удаление нескольких выбранных снимков (Удалить)

4-689-271-12(1) Copyright 2016 Sony Corporation

Удаление нескольких выбранных снимков (Удалить)

Вы можете удалить несколько выбранных фотоснимков. Вы не сможете восстановить снимок после его удаления. Заранее проверьте снимок, который нужно удалить.

1. **MENU → ▶ (Воспроизве- дение) → [Удалить] → нужная установка.**

Подробности пунктов меню

Неск. снимков:
Удаление выбранных снимков.
(1) Выберите снимки для удаления, а затем нажмите центр колесика управления. На экранной кнопке отобразится метка ✔. Чтобы отменить выбор, нажмите центр еще раз для удаления метки ✔.
(2) Для удаления других фотоснимков повторите действия пункта (1).
(3) MENU → [Да].

Все в этой папке:
Удаление всех снимков в выбранной папке.

Все с этой датой:
Удаление всех снимков в выбранном диапазоне дат.

Совет

- Выполните [Форматировать] для удаления всех снимков, включая защищенные снимки.
- Для отображения нужной папки или даты, выберите нужную папку или дату во время воспроизведения, выполнив следующую процедуру:
  Кнопка (Индекс изображ.) → выберите полоску слева с помощью колесика управления → выберите нужную папку или дату с помощью верхней/нижней сторон колесика управления.

Примечание

- Удаление защищенных снимков невозможно.
- Пункты меню, которые можно выбрать, отличаются в зависимости от установки [Режим просмотра].

См. также

- Удаление отображаемого снимка
- Форматировать

4-689-271-12(1) Copyright 2016 Sony Corporation

Подтвержд.удал.

Вы можете установить необходимость выбора [Удалить] или [Отмена] в качестве установки по умолчанию на экране подтверждения удаления.

1. **MENU → (Настройка) → [Подтвержд.удал.] → нужная установка.**

Подробности пунктов меню

Снач."Удал.":
[Удалить] выбрано как установка по умолчанию.
Снач."Отмена":
[Отмена] выбрано как установка по умолчанию.

4-689-271-12(1) Copyright 2016 Sony Corporation

Просмотр снимков на телевизоре с помощью кабеля HDMI

Для просмотра снимков, сохраненных на данном изделии, с помощью телевизора необходимы кабель HDMI (продается отдельно) и телевизор высокой четкости, оснащенный гнездом HDMI.

1. **Выключите данное изделие и телевизор.**

2. **Подсоедините разъем HDMI micro данного изделия к гнезду HDMI телевизора с помощью кабеля HDMI (продается отдельно).**

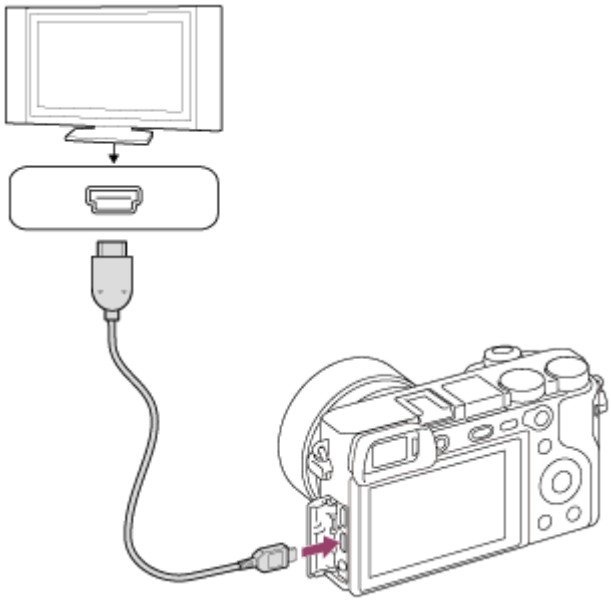

3. **Включите телевизор и переключите вход.**

4. **Включите данное изделие.**

   Снимки, снятые изделием, появятся на экране телевизора.

5. **Выберите снимок с помощью правой/левой сторон колесика управления.**

   - Монитор данной камеры не будет отображать экран воспроизведения.
   - Если экран воспроизведения не отображается, нажмите кнопку ▶ (Воспроизведение).

“BRAVIA” Sync

При подключения данного изделия к телевизору, поддерживающему “BRAVIA” Sync, с помощью кабеля HDMI (продается отдельно), можно управлять функциями воспроизведения данного изделия с помощью пульта дистанционного управления телевизора.

1. После выполнения вышеприведенных действий для подключения данной камеры к телевизору, выберите MENU → (Настройка) → [Настройки HDMI] → [КОНТР. ПО HDMI] → [Вкл].
2. Нажмите кнопку SYNC MENU на пульте дистанционного управления телевизора и выберите нужный режим.

- При подключении данной камеры к телевизору с помощью кабеля HDMI доступные пункты меню будут ограничены.
- Операции SYNC MENU могут выполняться только телевизорами, которые поддерживают “BRAVIA” Sync. Подробные сведения приведены в инструкции по эксплуатации, прилагаемой к телевизору.
- Если изделие выполняет ненужные операции в ответ на сигналы пульта дистанционного управления телевизора при подключении изделия к телевизору другого производителя с помощью соединения HDMI, выберите MENU → (Настройка) → [Настройки HDMI] → [КОНТР. ПО HDMI] → [Выкл].

Совет

- Данное изделие совместимо со стандартом PhotoTV HD. При подключении Sony PhotoTV HD-совместимых устройств с помощью кабеля HDMI (продается отдельно), для телевизора устанавливается качество изображения, подходящее для просмотра фотоснимков, что позволяет с комфортом наслаждаться совершенно новым миром фото с захватывающим дух высоким качеством.
- Вы можете подключить данное изделие к Sony PhotoTV HD-совместимым устройствам с помощью разъема USB, используя прилагаемый кабель micro USB.
- PhotoTV HD обеспечивает в высшей степени детализированное, подобно классическому фотоснимку, выражение изысканных текстур и цветов.
- Подробные сведения приведены в инструкции по эксплуатации, прилагаемой к совместимому телевизору.

Примечание

- Не соединяйте выходные разъемы данного изделия и другого устройства. Это может привести к неисправности.
- Некоторые устройства могут не работать надлежащим образом при подсоединении к данному устройству. Например, они могут не выводить видео или аудио.
- Используйте кабель HDMI с логотипом HDMI или оригинальный кабель Sony.
- Используйте кабель HDMI, который совместим с разъемом HDMI micro данного изделия и гнездом HDMI телевизора.
- Если [Вывод TC] установлено в [Вкл], изображение может не выводиться надлежащим образом на телевизор или записывающее устройство. В подобных случаях установите [Вывод TC] в [Выкл].
- Если снимки не отображаются на экране телевизора надлежащим образом, выберите MENU → (Настройка) → [Настройки HDMI] → [Разрешение HDMI] → [2160p/1080p], [1080p] или [1080i] в соответствии с подключенным телевизором.
- Во время вывода HDMI при переключении качества изображения видеозаписи с 4K на HD или наоборот, или изменении частоты кадров видеозаписи экран может стать темным. Это не является неисправностью.

4-689-271-12(1) Copyright 2016 Sony Corporation

Память (Настройки съемки1/Настройки съемки2)

Позволяет зарегистрировать до 2 часто используемых режимов или установок изделия для изделия и до 4 (от M1 до M4) для карты памяти. Вы можете вызывать настройки с помощью только диска режимов.

1. **Выберите на изделии настройку, которую нужно сохранить.**
2. **MENU → 1(Настройки съемки1) → [1/2 Память] → нужный номер.**
3. **Нажмите центр колесика управления для подтверждения.**

Пункты, которые можно сохранить

- Вы можете сохранить различные функции для съемки. Пункты, которые действительно можно сохранить, отображаются в меню камеры.
- Диафрагма (число F)
- Выдержка

Для изменения сохраненных настроек

Измените настройку на нужную и пересохраните ее под тем же номером режима.

Примечание

- От M1 до M4 можно выбрать только в случае, если карта памяти вставлена в изделие.
- Программное смещение зарегистрировать невозможно.

См. также

- Вызов (Настройки съемки1/Настройки съемки2)

4-689-271-12(1) Copyright 2016 Sony Corporation

Польз. клав.(Съем.)/Польз. кл.(Воспр.)

Вы можете назначить нужную функцию нужной клавише.
Некоторые функции доступны только в случае их назначения пользовательской клавише. Например, в случае назначения [AF на глаз] клавише [Центральн. кнопка] для [Польз. клав.(Съем.)], вы сможете легко вызвать [AF на глаз], просто нажав центр колесика управления во время съемки.

1. **MENU → 2 (Настройки съемки2) → [Польз. клав.(Съем.)] или [Польз. кл.(Воспр.)].**

2. **Выберите клавишу, которой нужно назначить функцию, на экране выбора.**
   - Клавиши, которым можно назначить функции, отличаются для [Польз. клав.(Съем.)] и [Польз. кл.(Воспр.)].
   - Вы можете назначить нужные функции следующим клавишам.

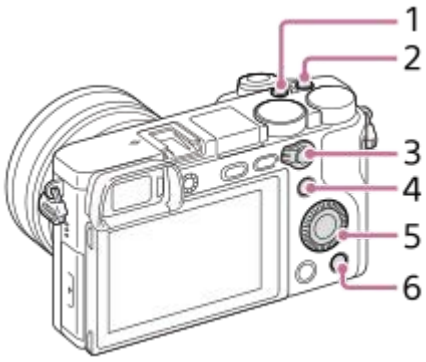

1. Специал. кнопка 2
2. Специал. кнопка 1
3. Кнопка AF/MF/Функц. кнопки AEL
4. Fn/ кнопка
5. Колесико управлен. (Центральн. кнопка/Кнопка спуска/Левая кнопка/Правая кнопка)
6. Специал. кнопка 3

   - Вы также можете назначить функцию съемки кнопке блокировки фокусировки на объективе. Однако на некоторых объективах кнопка блокировки фокусировки отсутствует.

3. **Выберите функцию, которую нужно назначить.**
   - Функции, которые можно назначить, отличаются в зависимости от клавиш.

См. также

- Устан.диска/колес.
- Стандарт фокусир.

4-689-271-12(1) Copyright 2016 Sony Corporation

Настр. меню функ.

Вы можете назначить функции, которые будут вызываться при нажатии кнопки Fn (Функция).

1. **MENU → 2 (Настройки съемки2) → [Настр. меню функ.] → установите функцию нужной клавише.**

Функции, которые можно назначить, отображаются на экране выбора пункта настройки.

4-689-271-12(1) Copyright 2016 Sony Corporation

Цифровой фотоаппарат со сменным объективом
ILCE-6500 α6500

Устан.диска/колес.

Вы можете переключать функции диска управления и колесика управления.

1 **MENU → (Настройки съемки2) → [Устан.диска/колес.] → нужная установка.**

Подробности пунктов меню

Выд. F.:
Вы можете изменить скорость затвора с помощью колесика управления и изменить значение диафрагмы с помощью диска управления.
F. Выд.:
Вы можете изменить значение диафрагмы с помощью колесика управления и изменить скорость затвора с помощью диска управления.

Примечание

- [Устан.диска/колес.] доступно, когда установлен режим съемки “M”.

4-689-271-12(1) Copyright 2016 Sony Corporation

Блок. диска/колес.

Вы можете установить, будут ли блокироваться диск и колесико при нажатии и удерживании кнопки Fn (Функция).

1. **MENU → 2 (Настройки съемки2) → [Блок. диска/колес.] → нужная установка.**

Подробности пунктов меню

Блокировка:
Блокируется диск управления и колесико управления.

Разблокировка:
Диск управления или колесико управления не блокируется даже при нажатии и удерживании кнопки Fn (Функция).

Совет

- Вы можете снять блокировку, снова удерживая кнопку Fn (Функция) нажатой.

4-689-271-12(1) Copyright 2016 Sony Corporation

Авто.просмотр

Вы можете просмотреть записанный снимок на экране непосредственно после съемки. Вы также можете установить время отображения для авто просмотра.

1. **MENU → 2 (Настройки съемки2) → [Авто.просмотр] → нужная установка.**

Подробности пунктов меню

10 сек./5 сек./2 сек.:
Отображение записанного снимка на экране непосредственно после съемки для выбранного промежутка времени. При выполнении операции увеличения во время Автоматического просмотра можно просмотреть изображение с помощью увеличенного масштаба.

Выкл:
Автоматический просмотр не отображается.

Примечание

- При использовании функции, которая выполняет обработку изображения, изображение перед обработкой может быть отображено временно с последующим изображением после обработки.
- Установки DISP (Настройка показа) применяются для отображения Автоматического просмотра.

См. также

- Увеличение воспроизводимого изображения (зум при воспроизведении)

4-689-271-12(1) Copyright 2016 Sony Corporation

Предпросмотр ГР

При нажатии и удерживании клавиши, которой назначена функция [Предпросмотр ГР], диафрагма уменьшается до установленного значения диафрагмы, что дает возможность проверить размытость перед съемкой.

1. **MENU → (Настройки съемки2) → [Польз. клав.(Съем.)] → установите функцию [Предпросмотр ГР] нужной клавише.**
2. **Подтвердите снимок нажатием клавиши, которой была назначена функция [Предпросмотр ГР].**

Совет

- Вы можете изменять значение диафрагмы во время просмотра, но при выборе более яркой диафрагмы объект может расфокусироваться. Рекомендуется выполнить фокусировку еще раз.

См. также

- Польз. клав.(Съем.)/Польз. кл.(Воспр.)
- Просм. готов. фото.

4-689-271-12(1) Copyright 2016 Sony Corporation

Просм. готов. фото.

Нажимая клавишу, которой назначена функция [Просм. готов. фото.], можно предварительно просмотреть изображение с используемыми установками DRO, скорости затвора, диафрагмы и чувствительности ISO. Выполните предварительный просмотр результата съемки перед съемкой.

1. **MENU → 2 (Настройки съемки2) → [Польз. клав.(Съем.)] → установите функцию [Просм. готов. фото.] нужной клавише.**
2. **Подтвердите снимок нажатием клавиши, которой была назначена функция [Просм. готов. фото.].**

Совет

- Примененные установки DRO, установки скорости затвора, диафрагмы и чувствительности ISO отражаются на изображении для [Просм. готов. фото.], но некоторые эффекты просмотреть невозможно в зависимости от установок съемки. Даже в этом случае выбранные настройки будут применены к получаемым фотоснимкам.

См. также

- Польз. клав.(Съем.)/Польз. кл.(Воспр.)
- Предпросмотр ГР

4-689-271-12(1) Copyright 2016 Sony Corporation

Отображ. Live View

Установка необходимости показа изображений, измененных с помощью эффектов компенсации экспозиции, баланса белого [Творческ. стиль] или [Эффект рисунка] на экране.

1. **MENU → (Настройки съемки2) → [Отображ. Live View] → нужная установка.**

Подробности пунктов меню

Отобр. парам. ВКЛ:
Отображение Live View в условиях, близких к тому, на что будет похож снимок в результате применения всех ваших настроек. Данная установка полезна, если вы хотите выполнять съемку, проверяя ее результаты на экране Live View.

Отобр.парам.ВЫКЛ:
Отображение Live View без эффектов коррекции экспозиции, баланса белого, [Творческ. стиль], или [Эффект рисунка]. При использовании данной установки можно легко проверить композицию изображения.
Live View всегда отображается с использованием соответствующей яркости даже в режиме [Ручной экспозиция].
Если выбрать [Отобр.парам.ВЫКЛ], на экране Live View появится значок VIEW .

Примечание

- [Отображ. Live View] невозможно установить в [Отобр.парам.ВЫКЛ] в следующих режимах съемки:
  - [Интеллект. Авто]
  - [Супер авторежим]
  - [Панорамный обзор]
  - [Видео/Замед.&уск.]
  - [Выбор сцены]
- Если [Отображ. Live View] установить в [Отобр.парам.ВЫКЛ], яркость полученного снимка будет не такой же, как у отображаемого Live View.

Совет

- При использовании вспышки сторонних фирм, как, например, студийной вспышки, для некоторых настроек выдержки затвора отображение Live View может быть темным. Если [Отображ. Live View] установлено в [Отобр.парам.ВЫКЛ], Отображ. Live View будет отображать ярко, так что вы сможете легко проверить композицию.

4-689-271-12(1) Copyright 2016 Sony Corporation

Сетка

Установка необходимости отображения линии сетки. Линия сетки помогает в настройке композиции снимков.

1. **MENU → (Настройки съемки2) → [Сетка] → нужная установка.**

Подробности пунктов меню

Сетка 3x3:
Размещение главных объектов близко к одной из линий сетки, которые делят изображение на три части для получения хорошо сбалансированной композиции.

Квадратная сетка:
Квадратная сетка позволяет легко проверить горизонтальность уровня композиции. Это удобно при определении качества композиции во время съемки ландшафта, макросъемки или дублированных снимков.

Диаг. + квад. сетка:
Расположение объекта на линии диагонали может выражать приподнятое настроение и сильные эмоции.

Выкл:
Линии сетки не отображаются.

4-689-271-12(1) Copyright 2016 Sony Corporation

FINDER/MONITOR

Установка способа переключения индикации между электронным видоискателем и экраном.

1. **MENU → (Настройки съемки2) → [FINDER/MONITOR] → нужная установка.**

Подробности пунктов меню

Авто:
Если вы посмотрите в электронный видоискатель, среагирует датчик окуляра и отображение автоматически переключится на электронный видоискатель.

Видоискат.(Ручной):
Экран выключится и изображение будет отображаться только в электронном видоискателе.

Монитор(Ручной):
Электронный видоискатель выключится и изображение будет всегда отображаться на экране.

Совет

- Вы можете назначить функцию [FINDER/MONITOR] предпочитаемой клавише.
  MENU → (Настройки съемки2) → [Польз. клав.(Съем.)] → установите [Выб. Finder/Monitor] предпочитаемой клавише.
- Для выключения автоматического переключения дисплея с помощью датчика окуляра установите [FINDER/MONITOR] в [Видоискат.(Ручной)] или [Монитор(Ручной)].

См. также

- Польз. клав.(Съем.)/Польз. кл.(Воспр.)

4-689-271-12(1) Copyright 2016 Sony Corporation

Выкл. ЖК-монитор

При нажатии клавиши, которой назначена функция [Выкл. ЖК-монитор], монитор станет черным, а экранная индикация зафиксируется в [Не показывать].

1. **MENU → 2 (Настройки съемки2) → [Польз. клав.(Съем.)] → установите функцию [Выкл. ЖК-монитор] нужной клавише.**

2. **Нажмите клавишу, которой была назначена функция [Выкл. ЖК-монитор].**
   - Для возврата к дисплею, еще раз нажмите клавишу, которой назначена функция [Выкл. ЖК-монитор].

Примечание

- Даже в случае выполнения [Выкл. ЖК-монитор], подсветка монитора останется включенной. Для выключения подсветки переключите режим монитора в режим видоискателя с помощью функции [FINDER/MONITOR].

См. также

- Польз. клав.(Съем.)/Польз. кл.(Воспр.)
- Переключение экранной индикации (во время съемки/воспроизведения)
- FINDER/MONITOR

4-689-271-12(1) Copyright 2016 Sony Corporation

Яркость монитора

Отрегулируйте яркость экрана.

1. **MENU → (Настройка) → [Яркость монитора] → нужная установка.**

Подробности пунктов меню

Ручной:
Регулировать яркость в диапазоне от –2 до +2.

Солн. погода:
Установка яркости надлежащим образом для съемки вне помещения.

Примечание

- Установка [Солн. погода] является слишком яркой для съемки внутри помещения. Для съемки в помещении установите [Яркость монитора] в положение [Ручной].
- Яркость монитора невозможно отрегулировать в следующих случаях. Максимальная яркость будет составлять [±0].
  - Если [Формат файла] установлено в [XAVC S 4K].
  - Если [Формат файла] установлен в [XAVC S HD] и [Параметры зап.] установлен в [120p]/[100p].
  - Если [S&Q Частота кадров] установлен в [120fps]/[100fps] во время замедленной/ускоренной съемки.
- Яркость монитора зафиксируется на [-2] во время видеосъемки с использованием функций Wi-Fi.

4-689-271-12(1) Copyright 2016 Sony Corporation

Яркость видоискат.

При использовании электронного видоискателя данное изделие регулирует яркость электронного видоискателя в соответствии с условиями окружающей среды.

1. **MENU → (Настройка) → [Яркость видоискат.] → нужная установка.**

Подробности пунктов меню

Авто:
Автоматическая регулировка яркости.

Ручной:
Выбор яркости электронного видоискателя в пределах диапазона от –2 до +2.

Примечание

- Яркость электронного видоискателя невозможно отрегулировать в следующих случаях. Максимальная яркость будет составлять [±0].
  - Если [Формат файла] установлено в [XAVC S 4K].
  - Если [Формат файла] установлен в [XAVC S HD] и [Параметры зап.] установлен в [120p]/[100p].
  - Если [S&Q Частота кадров] установлен в [120fps]/[100fps] во время замедленной/ускоренной съемки.
- Использовать видоискатель во время использования функций Wi-Fi невозможно. Камера переключится в режим экранной индикации.
- Если [Част.кадр. в/иск.] установлен в [120fps]/[100fps], [Яркость видоискат.] невозможно установить в [Авто]. [Яркость видоискат.] можно установить только в [Ручной].

4-689-271-12(1) Copyright 2016 Sony Corporation

Цвет.темп. видоиск.

Регулировка цветовой температуры видоискателя.

1 **MENU → (Настройка) → [Цвет.темп. видоиск.] → нужная установка.**

Подробности пунктов меню

от –2 до +2:
При выборе “-” экран видоискателя изменится к теплым цветам, а при выборе “+” он изменится к холодным цветам.

4-689-271-12(1) Copyright 2016 Sony Corporation

Част.кадр. в/иск. (фотоснимок)

Более плавное отображение перемещений объекта путем настройки частоты кадров видоискателя во время фотосъемки. Эта функция удобна при съемке быстро движущегося объекта.

1. **MENU → (Настройки съемки2) →[Част.кадр. в/иск.] → нужная установка.**
   - Эту функцию можно назначить выбранной вами кнопке с помощью [Польз. клав.(Съем.)].

Подробности пунктов меню

120fps/100fps:
Более плавное отображение перемещений объекта на видоискателе.

60fps/50fps:
Отображение объекта в видоискателе с обычной частотой кадров.

Примечание

- В случае установки [Част.кадр. в/иск.] в [120fps]/[100fps] разрешение видоискателя снижается.
- [Част.кадр. в/иск.] фиксируется в [60fps]/[50fps] в следующих режимах:
  - Во время воспроизведения
  - Во время видеосъемки
  - Во время соединения HDMI

См. также

- Польз. клав.(Съем.)/Польз. кл.(Воспр.)

4-689-271-12(1) Copyright 2016 Sony Corporation

Качество отображ.

Вы можете изменить качество отображения.

1. **MENU → (Настройка) → [Качество отображ.] → нужная установка.**

Подробности пунктов меню

Высокое:
Отображение с высоким качеством.
Стандартный:
Отображение со стандартным качеством.

Примечание

- Если установлено [Высокое], потребление заряда аккумулятора будет выше, чем при установленном [Стандартный].

4-689-271-12(1) Copyright 2016 Sony Corporation

Контроль яркости

Позволяет регулировать композицию при съемке в условиях недостаточного освещения. Увеличивая время экспозиции, можно проверить композицию на видоискателе/мониторе даже в темных местах, например под ночным небом.

1. **MENU → 2 (Настройки съемки2) → [Польз. клав.(Съем.)] → назначьте функцию [Контроль яркости] нужной клавише.**

2. **Нажмите клавишу, которой назначена функция [Контроль яркости], а затем выполните съемку.**
   - Яркость благодаря [Контроль яркости] сохранится после съемки.
   - Для возврата яркости монитора к нормальной нажмите клавишу, которой назначена функция [Контроль яркости], еще раз.

Примечание

- Во время [Контроль яркости], [Отображ. Live View] будет автоматически переключаться в [Отобр.парам.ВЫКЛ], а значения установок, например коррекции экспозиции, не будут отражаться на дисплее live view. Рекомендуется использовать [Контроль яркости] только в темных местах.
- [Контроль яркости] будет автоматически отменен в следующих случаях.
  - При выключении камеры.
  - Если режим съемки изменен с P/A/S/M на режим, отличный от P/A/S/M.
  - Если режим фокусировки установлен в положение, отличное от ручной фокусировки.
  - При выполнении [Помощь для MF].
  - Если выбран [Фокусиров. лупа].
- Во время [Контроль яркости] скорость затвора может быть ниже, чем нормальная во время съемки в темных местах. Также, поскольку измеренный диапазон яркости расширится, может измениться экспозиция.

См. также

- Отображ. Live View

4-689-271-12(1) Copyright 2016 Sony Corporation

Форматировать

При использовании карты памяти с данной камерой в первый раз рекомендуется отформатировать карту памяти в камере для обеспечения ее стабильной работы. Заметьте, что форматирование карты приводит к полному удалению и невозможности восстановления всех данных на карте памяти. Сохраните ценные данные на компьютере и т.п.

1. **MENU → (Настройка) → [Форматировать].**

Примечание

- Форматирование безвозвратно удаляет все данные, включая защищенные изображения и зарегистрированные установки (от M1 до M4).
- Во время форматирования горит индикатор доступа. Не извлекайте карту памяти, когда горит индикатор доступа.
- Отформатируйте карту памяти на данной камере. Если карту памяти отформатировать на компьютере, то, в зависимости от типа формата, карта памяти может оказаться непригодной для использования.
- Для завершения форматирования может потребоваться несколько минут в зависимости от карты памяти.
- Вы не сможете отформатировать карту памяти, если оставшийся заряд аккумулятора составляет менее 1%.

4-689-271-12(1) Copyright 2016 Sony Corporation

Номер файла

Выбор способа назначения номеров файлов для записанных фотоснимков и видео MP4.

1 **MENU → (Настройка) → [Номер файла] → нужная установка.**

Подробности пунктов меню

Серия:
Данное изделие будет назначать файлам последовательные номера до "9999" без переустановки.
Сброс:
Изделие выполнит сброс номеров в случае записи файла в новой папке и будет назначать номера файлам, начиная с "0001".
(Если папка для записи содержит файл, назначается номер, на единицу превышающий наибольший номер.)

4-689-271-12(1) Copyright 2016 Sony Corporation

Устан. имя файла

Вы можете указать первые три символа имени файла для снятых изображений.

1. **MENU → (Настройка) → [Устан. имя файла].**

2. **Выберите поле ввода имени файла для отображения клавиатуры на экране, а затем введите три символа на свой выбор.**

Примечание

- Можно ввести только заглавные буквы, цифры и символы подчеркивания. Однако символ подчеркивания нельзя использовать в качестве первого символа.
- Три символа имени файла, указанные с помощью [Устан. имя файла], будут применены к изображениям, снятым после изменения установки.

См. также

- Как использовать клавиатуру

4-689-271-12(1) Copyright 2016 Sony Corporation

Показ. инф. о носит

Отображает доступное время видеозаписи для вставленной карты памяти. Также отображает количество доступных для записи фотоснимков для вставленной карты памяти.

1. **MENU → (Настройка) → [Показ. инф. о носит].**

4-689-271-12(1) Copyright 2016 Sony Corporation

Выбор папк. записи

Если [Название папки] установлено в [Станд.формат] и имеется 2 папки или больше, вы можете выбрать папку на карте памяти, в которую будут записываться изображения.

1. **MENU→ (Настройка)→[Выбор папк. записи]→нужная папка.**

Примечание

- Вы не сможете выбрать папку при установке [Название папки] в [Формат Дата].

См. также

- Название папки

4-689-271-12(1) Copyright 2016 Sony Corporation

Создать папку

Создается новая папка на карте памяти для записи фотоснимков и видео MP4. Новая папка будет создана с номером, превышающим на единицу наибольший номер папки, используемой в данный момент. Снимки сохраняются во вновь созданной папке. Папка для фотоснимков и папка для видеозаписей MP4 с одинаковым номером будут созданы одновременно.

1. **MENU→ (Настройка)→[Создать папку].**

Примечание

- Если вставить в данное изделие карту памяти, которая использовалась с другим оборудованием, и выполнить съемку, новая папка может быть создана автоматически.
- В одной папке может храниться всего до 4000 снимков. Если емкость папки достигла предела, новая папка может быть создана автоматически.

4-689-271-12(1) Copyright 2016 Sony Corporation

Название папки

Фотоснимки записываются в папке, автоматически созданной внутри папки DCIM на карте памяти. Вы можете изменить путь папок с назначенными именами.

1. **MENU → (Настройка) → [Название папки] → нужная установка.**

Подробности пунктов меню

Станд.формат:
Имя папки имеет следующую форму: номер папки + MSDCF.
Пример: 100MSDCF

Формат Дата:
Имя папки имеет следующую форму: номер папки + Г (последняя цифра)/ММ/ДД.
Пример: 10060405(Номер папки: 100, дата: 04/05/2016)

Примечание

- Вы не можете изменить настройки [Название папки] для видеозаписи.

4-689-271-12(1) Copyright 2016 Sony Corporation

Восстан. БД изобр.

Если файлы изображений были обработаны на компьютере, в файле базы данных изображений могут возникнуть проблемы. В таких случаях снимки на карте памяти не будут воспроизводиться на данном изделии. При возникновении этих проблем восстановите файл с помощью опции [Восстан. БД изобр.].

1. **MENU → (Настройка) → [Восстан. БД изобр.] → [Ввод].**

Примечание

- Используйте полностью заряженный аккумулятор. Низкий заряд аккумулятора во время восстановления может привести к повреждению данных.

4-689-271-12(1) Copyright 2016 Sony Corporation

Парам. Выгрузки (Eye-Fi)

Установка необходимости использования функции выгрузки при использовании карты Eye-Fi (имеется в продаже). Данный пункт появляется, если карта Eye-Fi вставлена в слот для карты памяти изделия.

1. **MENU → (Настройка) → [Парам. Выгрузки] → нужная установка.**

2. **Установите сеть Wi-Fi или пункт назначения на карте Eye-Fi.**

   Подробные сведения приведены в руководстве, прилагаемом к карте Eye-Fi.

3. **Вставьте настроенную карту Eye-Fi в изделие и выполните фотосъемку.**

   Изображения будут автоматически переданы в компьютер и т.п. по сети Wi-Fi.

Подробности пунктов меню

Вкл:
Включение функции выгрузки.

Выкл:
Отключение функции выгрузки.

Отображение экрана состояния соединения
: Ожидание. Нет снимков для отправки.
: Выгрузка в режиме ожидания
: Соединение
: Выгрузка
: Ошибка

Примечание

- Карты Eye-Fi продаются только в определенных странах/регионах.
- Для получения дополнительной информации о картах Eye-Fi обратитесь непосредственно к их производителю или поставщику.
- Карты Eye-Fi могут использоваться только в тех странах/регионах, где они были приобретены. Используйте карты Eye-Fi в соответствии с законодательством стран/регионов, где они были приобретены.
- Карты Eye-Fi оснащены функцией беспроводной локальной сети. Не вставляйте карту Eye-Fi в изделие в местах, где ее использование запрещено, например в самолете. Если карта Eye-Fi вставлена в изделие, установите [Парам. Выгрузки] в [Выкл]. Если функция выгрузки установлена в [Выкл], на изделии будет отображаться индикатор OFF.
- Режим экономии питания не будет функционировать во время выгрузки.
- В случае отображения индикатора (ошибка) извлеките карту памяти и повторно вставьте ее, или выключите изделие, а затем включите снова. Если индикатор появится снова, это может означать, что карта Eye-Fi повреждена.
- Связь по беспроводной локальной сети может зависеть от воздействия других устройств связи. В случае слабого сигнала связи переместитесь ближе к точке доступа для подключения.
- Если установить [Настр. связ. с пол.] → [Связ.с инф.о полож] в [Вкл], при выгрузке снимка третьи стороны могут узнать, где был сделан снимок. Чтобы предотвратить получение третьими сторонами информации о вашем местоположении, установите [Настр. связ. с пол.] → [Связ.с инф.о полож] в [Выкл].
- Данное изделие не поддерживает Eye-Fi “Endless Memory Mode”. Перед использованием карты Eye-Fi убедитесь, что “Endless Memory Mode” выключено.

- При использовании новой карты Eye-Fi в первый раз, скопируйте в компьютер установочный файл карты Eye-Fi перед форматированием карты Eye-Fi.
- Перед использованием карты Eye-Fi обновите встроенное программное обеспечение карты Eye-Fi до последней версии. Подробные сведения приведены в руководстве, прилагаемом к карте Eye-Fi.
- Подробные сведения о файлах, которые можно загрузить, приведены в руководстве, прилагаемом к карте Eye-Fi.

См. также

- Настр. связ. с пол.

4-689-271-12(1) Copyright 2016 Sony Corporation

Звуковые сигн.

Выбор необходимости подачи звука.

1. **MENU → (Настройки съемки2) → [Звуковые сигн.] → нужная установка.**

Подробности пунктов меню

Вкл:
Звуки, воспроизводимые, например, при достижении фокуса путем нажатия кнопки затвора наполовину.

Выкл:
Звуки не воспроизводятся.

Примечание

- При установке [Режим фокусиров.] в [Непрерывный AF] камера не будет подавать звуковой сигнал во время фокусировки на объекте.

4-689-271-12(1) Copyright 2016 Sony Corporation

Цифровой фотоаппарат со сменным объективом
ILCE-6500 α6500

Мозаичное меню

Выбор всегда ли будет отображаться первый экран меню при нажатии кнопки MENU.

1. **MENU → (Настройка) → [Мозаичное меню] → нужная установка.**

Подробности пунктов меню

Вкл:
Всегда отображать первый экран меню (Мозаичное меню).

Выкл:
Отключение отображения Мозаичного меню.

4-689-271-12(1) Copyright 2016 Sony Corporation

Цифровой фотоаппарат со сменным объективом
ILCE-6500 α6500

Спр. д-ка выб. реж.

Вы можете отобразить описание режима съемки при повороте диска режимов и изменении установок, доступных для режима съемки.

1. **MENU → (Настройка) → [Спр. д-ка выб. реж.] → нужная установка.**

Подробности пунктов меню

Вкл:
Отображение справки диска режимов.
Выкл:
Отключение справки диска режимов.

4-689-271-12(1) Copyright 2016 Sony Corporation

Время нач. энергоз.

Установка интервалов времени для автоматического переключения в режим экономии питания при отсутствии операций для предотвращения разрядки аккумулятора. Для возврата в режим съемки выполните операцию, например, нажмите наполовину кнопку затвора.

1. **MENU → (Настройка) → [Время нач. энергоз.] → нужная установка.**

Подробности пунктов меню

30 мин./5 мин./2 мин./1 мин./10 сек.

Примечание

- Выключите изделие, если оно не используется в течение длительного времени.
- При использовании объектива с приводным зумом объектив будет втянут через одну минуту после того, как изделие завершит операцию, если [Время нач. энергоз.] установлено в [10 сек.].
- Функция экономии питания не активируется во время подачи питания через USB, воспроизведения слайд-шоу или записи видео, или при подключении к компьютеру или телевизору.

4-689-271-12(1) Copyright 2016 Sony Corporation

Темп. авт.выкл.пит.

Установка температуры камеры, при которой камера автоматически выключается во время съемки. Если она установлена в положение [Высокий], вы сможете продолжать съемку даже в том случае, если температура камеры превысит нормальную температуру.

1. **MENU → (Настройка) → [Темп. авт.выкл.пит.] → нужная установка.**

Подробности пунктов меню

Стандартная:
Установка стандартной температуры, при которой камера выключается.

Высокий:
Установка более высокой температуры, чем стандартная температура, при которой камера выключается.

Примечания при установке [Темп. авт.выкл.пит.] в [Высокий]

- Не выполняйте съемку, удерживая камеру в руке. Используйте штатив.
- Использование камеры путем удерживания ее в руке в течение длительного периода времени может привести к возникновению низкотемпературных ожогов.

Время непрерывной видеозаписи при установке [Темп. авт.выкл.пит.] в [Высокий]

Следующие значения представляют собой непрерывное время от начала записи камерой до окончания записи.

Температура окружающей среды: 20°C
Время непрерывной видеозаписи (HD): приблиз. 29 минут
Время непрерывной видеозаписи (4K): приблиз. 29 минут

Температура окружающей среды: 30°C
Время непрерывной видеозаписи (HD): приблиз. 29 минут
Время непрерывной видеозаписи (4K): приблиз. 29 минут

Температура окружающей среды: 40°C
Время непрерывной видеозаписи (HD): приблиз. 29 минут
Время непрерывной видеозаписи (4K): приблиз. 20 минут

HD: XAVC S HD (60p 50M/50p 50M, не подключено с помощью Wi-Fi)
4K: XAVC S 4K (24p 60M, не подключено с помощью Wi-Fi)

Примечание

- Даже если [Темп. авт.выкл.пит.] установлена в [Высокий], в зависимости от условий или температуры камеры доступное для записи время видеосъемки может не изменяться.

См. также

- Доступное время видеозаписи

4-689-271-12(1) Copyright 2016 Sony Corporation

ПДУ

Вы можете управлять данным изделием и выполнять съемку с помощью кнопки SHUTTER, кнопки 2SEC (задержка затвора 2 секунды) и кнопки START/STOP (или кнопки видеосъемки (только RMT-DSLR2)) на беспроводном пульте дистанционного управления RMT-DSLR1 (продается отдельно) и RMT-DSLR2 (продается отдельно). Обращайтесь к инструкции по эксплуатации, прилагаемой к беспроводному пульту дистанционного управления.

1. **MENU → (Настройка) → [ПДУ] → нужная установка.**

Подробности пунктов меню

Вкл:
Позволяет использовать пульт дистанционного управления.

Выкл:
Не позволяет использовать пульт дистанционного управления.

Примечание

- Объектив или светозащитная бленда объектива могут блокировать датчик дистанционного управления, который принимает сигналы. Используйте пульт дистанционного управления в положении, из которого сигнал может достигать изделие.
- В случае установки [ПДУ] в [Вкл] изделие не переключается в режим экономии энергии. Установите [Выкл] после использования пульта дистанционного управления.

4-689-271-12(1) Copyright 2016 Sony Corporation

Перекл. NTSC/PAL

Воспроизведение видеозаписи, записанной с помощью изделия, на телевизоре системы NTSC/PAL.

1. **MENU → (Настройка) → [Перекл. NTSC/PAL] → [Ввод]**

Примечание

- В случае установки карты памяти, ранее отформатированной с помощью другой видеосистемы, появится сообщение о необходимости переформатирования карты.
  При необходимости выполнения записи с помощью другой системы, переформатируйте карту памяти или используйте другую карту памяти.
- При выполнении [Перекл. NTSC/PAL] и изменении установки с установки по умолчанию, сообщение "Работает на NTSC." или "Работает на PAL." появится на экране запуска.

4-689-271-12(1) Copyright 2016 Sony Corporation

Настройки HDMI: Разрешение HDMI

При подсоединении изделия к телевизору высокой четкости (HD) с разъемами HDMI с помощью кабеля HDMI (продается отдельно), можно выбрать разрешение HDMI для вывода снимков на экран телевизора.

1. **MENU → (Настройка) → [Настройки HDMI] → [Разрешение HDMI] → нужная установка.**

Подробности пунктов меню

Авто:
Изделие автоматически распознает телевизор высокой четкости и устанавливает выходное разрешение.

2160p/1080p:
Выходные сигналы в 2160p/1080p.

1080p:
Выходные сигналы с качеством изображения высокой четкости (1080p).

1080i:
Выходные сигналы с качеством изображения высокой четкости (1080i).

Примечание

- Если не удается отобразить изображения должным образом с помощью установки [Авто], выберите [1080i], [1080p] или [2160p/1080p] в зависимости от подключенного телевизора.

4-689-271-12(1) Copyright 2016 Sony Corporation

Настройки HDMI: Вывод 24p/60p (видео) (Только для 1080 60i-совместимых моделей)

Установите 1080/24p или 1080/60p в качестве выходного формата HDMI, если [Параметры зап.] установлено в [24p 24M(FX) Super 35mm], [24p 17M(FH) Super 35mm], [24p 50M Super 35mm].

1. **MENU → (Настройка) → [Настройки HDMI] → [Разрешение HDMI] → [1080p] или [2160p/1080p].**
2. **MENU → (Настройка) → [Настройки HDMI] → [Вывод 24p/60p] → нужная установка.**

Подробности пунктов меню

60p:
Видеозаписи выводятся в виде 60p.

24p:
Видеозаписи выводятся в виде 24p.

Примечание

- Пункты 1 и 2 могут быть установлены в любом порядке.
- Если [Параметры зап.] установлен в положение, отличное от [24p 24M(FX) Super 35mm], [24p 17M(FH) Super 35mm] или [24p 50M Super 35mm], данная установка отменяется, а видео HDMI выводится в соответствии с установками [Разрешение HDMI].

См. также

- Параметры зап. (видеосъемка)

4-689-271-12(1) Copyright 2016 Sony Corporation

Настройки HDMI: Показ инф. о HDMI

Выбор необходимости отображения информации о съемке при соединении данного изделия и телевизора с помощью кабеля HDMI (продается отдельно).

1. **MENU → (Настройка) → [Настройки HDMI] → [Показ инф. о HDMI] → нужная установка.**

Подробности пунктов меню

Включить:
Отображение информации о съемке на телевизоре.
На телевизоре отображается записанный снимок и информация о съемке, в то время как на мониторе камеры не отображается ничего.

Выключить:
Информация о съемке на телевизоре не отображается.
На телевизоре отображается только записанный снимок, в то время как на мониторе камеры отображается записанный снимок и информация о съемке.

Примечание

- При подключении данного изделия к 4K-совместимому телевизору будет автоматически выбрано [Выключить].

4-689-271-12(1) Copyright 2016 Sony Corporation

Настройки HDMI: Вывод TC (видеосъемка)

Установка необходимости нанесения слоя информации TC (временного кода) на выходной сигнал через разъем HDMI при выводе сигнала на другие устройства профессионального пользования.
Данная функция наносит информацию временного кода на выходной сигнал HDMI. Изделие отправляет информацию временного кода в виде цифровых данных, а не в виде изображения, отображаемого на экране. Подсоединенное устройство может затем обратиться к цифровым данным для распознавания данных о времени.

1. **MENU → (Настройка) → [Настройки HDMI] → [Вывод TC] → нужная установка.**

Подробности пунктов меню

Вкл:
Временной код выводится на другие устройства.

Выкл:
Временной код не выводится на другие устройства.

Примечание

- Если [Вывод TC] установлено в [Вкл], изображение может не выводиться надлежащим образом на телевизор или записывающее устройство. В подобных случаях установите [Вывод TC] в [Выкл].

4-689-271-12(1) Copyright 2016 Sony Corporation

Цифровой фотоаппарат со сменным объективом
ILCE-6500 α6500

Настройки HDMI: Управление REC (видеосъемка)

При подключении камеры к внешнему рекордеру/проигрывателю вы можете удаленно управлять рекордером/проигрывателем для начала/остановки записи с помощью камеры.

1. **MENU → (Настройка) → [Настройки HDMI] → [Управление REC] → нужная установка.**

Подробности пунктов меню

Вкл:
STBY Камера может отправить команду записи на внешний рекордер/проигрыватель.
REC Камера отправляет команду записи на внешний рекордер/проигрыватель.

Выкл:
Камера не может отправить команду на внешний рекордер/проигрыватель для начала/остановки записи.

Примечание

- Доступно для внешних рекордеров/проигрывателей совместимых с [Управление REC].
- Если [Вывод TC] установлен в [Выкл], [Управление REC] устанавливается в [Выкл].
- Даже если отображается REC, внешний рекордер/проигрыватель может не работать надлежащим образом в зависимости от установок или состояния рекордера/проигрывателя. Убедитесь в том, что внешний рекордер/проигрыватель работает надлежащим образом, перед его использованием.

4-689-271-12(1) Copyright 2016 Sony Corporation

Настройки HDMI: КОНТР. ПО HDMI

При подключении данного изделия к Sync-совместимому телевизору “BRAVIA” с помощью кабеля HDMI (продается отдельно), вы можете управлять данным изделием, направляя пульт дистанционного управления телевизора на телевизор.

1. **MENU → (Настройка) → [Настройки HDMI] → [КОНТР. ПО HDMI] → нужная установка.**

2. **Подключение данного изделия к Sync-совместимому телевизору “BRAVIA”.**

   Вход телевизора переключится автоматически и снимки на данном изделии будут отображаться на экране телевизора.

3. **Нажмите кнопку SYNC MENU пульта дистанционного управления телевизором.**

4. **Управление данным изделием с помощью пульта дистанционного управления телевизором.**

Подробности пунктов меню

Вкл:
Вы можете управлять данным изделием с помощью пульта дистанционного управления телевизора.

Выкл:
Запрещает управление данным изделием с помощью пульта дистанционного управления телевизора.

Примечание

- При подключении данного изделия к телевизору с помощью кабеля HDMI доступные пункты меню будут ограничены.
- [КОНТР. ПО HDMI] доступно только с Sync-совместимым телевизором “BRAVIA”. Работа SYNC MENU также отличается в зависимости от используемого телевизора. Подробные сведения приведены в инструкции по эксплуатации, прилагаемой к телевизору.
- Если изделие выполняет ненужные операции в ответ на сигналы пульта дистанционного управления телевизора при подключении изделия к телевизору другого производителя с помощью соединения HDMI, выберите MENU → (Настройка) → [Настройки HDMI] → [КОНТР. ПО HDMI] → [Выкл].

4-689-271-12(1) Copyright 2016 Sony Corporation

USB-соединение

Выбор соответствующего типа USB-соединения для каждого компьютера или устройства USB, подключаемого к данному изделию.

1. **MENU → (Настройка) → [USB-соединение] → нужная установка.**

Подробности пунктов меню

Авто:
Автоматически устанавливается соединение Mass Storage или MTP в зависимости от компьютера или других подключаемых устройств USB. Компьютеры с системой Windows 7, Windows 8.1 или Windows 10 подключаются в режиме MTP, и их уникальные функции будут доступны для использования.

Съемный диск:
Устанавливается соединение Mass Storage между данным изделием, компьютером и другими устройствами USB.

MTP:
Устанавливается соединение MTP между данным изделием, компьютером и другими устройствами USB. Компьютеры с системой Windows 7, Windows 8.1 или Windows 10 подключаются в режиме MTP, и их уникальные функции будут доступны для использования.

Удаленный ПК:
Используется “Remote Camera Control” для управления данным изделием с компьютера, включая такие функции, как съемка и хранение снимков в компьютере.

Примечание

- Для установки соединения между изделием и компьютером может понадобиться некоторое время, если [USB-соединение] установлено в [Авто].

См. также

- Настр. "Удален. ПК": Место сохр. снимка
- Настр. "Удален. ПК": RAW+JCox.изоб.ПК

4-689-271-12(1) Copyright 2016 Sony Corporation

Настройка USB LUN

Повышение совместимости путем ограничения функций USB-соединения.

1. **MENU → (Настройка) → [Настройка USB LUN] → нужная установка.**

Подробности пунктов меню

Несколько:
В обычных случаях воспользуйтесь [Несколько].
Одиночный:
Установите [Настройка USB LUN] в [Одиночный] только в том случае, если невозможно установить соединение.

4-689-271-12(1) Copyright 2016 Sony Corporation

USB питание

Установка целесообразности подачи питания через кабель micro USB, когда изделие подсоединено к компьютеру или устройству USB.

1. **MENU → (Настройка) → [USB питание] → нужная установка.**

Подробности пунктов меню

Вкл:
Питание подается на изделие через кабель micro USB, когда изделие подключено к компьютеру и т.п.

Выкл:
Питание не подается на изделие через кабель micro USB, когда изделие подключено к компьютеру и т.п. При использовании прилагаемого адаптера переменного тока питание будет подаваться даже в том случае, если выбрано [Выкл].

Примечание

- Вставьте аккумулятор в изделие для подачи питания через кабель USB.

4-689-271-12(1) Copyright 2016 Sony Corporation

Настр. "Удален. ПК": Место сохр. снимка

Установка необходимости сохранения фотоснимков как на камере, так и на компьютере во время записи с помощью дистанционного управления с ПК. Данная установка полезна, если необходимо проверить записанные снимки на камере, не оставляя камеру.

* Дистанционное управление с ПК: Используется "Remote Camera Control" для управления данным изделием с компьютера, включая такие функции, как съемка и хранение снимков в компьютере.

1. **MENU → (Настройка) → [Настр. "Удален. ПК"] → [Место сохр. снимка] → нужная установка.**

Подробности пунктов меню

Только компьютер:
Сохранение фотоснимков только в компьютере.

Компьют.+Камера:
Сохранение фотоснимков в компьютере и камере.

Примечание

- Во время съемки с помощью дистанционного управления с ПК вы не сможете изменить установки для [Место сохр. снимка]. Настройте установки перед началом съемки.
- При установке карты памяти, непригодной для записи, вы не сможете получать фотоснимки даже в случае выбора [Компьют.+Камера].
- Если вы выбрали [Компьют.+Камера] и не вставили карту памяти в камеру, вы не сможете спустить затвор даже в случае установки [Спуск без карты] в [Вкл].
- Во время воспроизведения фотоснимков на камере вы не сможете выполнять съемку с помощью дистанционного управления с ПК.

См. также

- USB-соединение
- Спуск без карты
- Настр. "Удален. ПК": RAW+JCох.изоб.ПК

4-689-271-12(1) Copyright 2016 Sony Corporation

Настр. "Удален. ПК": RAW+JCox.изоб.ПК

Выбор типа файлов изображений, передаваемых в компьютер при съемке с помощью дистанционного управления с ПК.
При фотосъемке с помощью дистанционного управления с ПК, приложение на компьютере не будет показывать снимок до тех пор, пока изображение не будет полностью передано. При выполнении съемки RAW+JPEG скорость обработки изображения можно повысить путем передачи только изображений JPEG вместо передачи как изображений RAW, так и JPEG.

* Дистанционное управление с ПК: Используется "Remote Camera Control" для управления данным изделием с компьютера, включая такие функции, как съемка и хранение снимков в компьютере.

1. **MENU → (Настройка) → [Настр. "Удален. ПК"] → [RAW+JCox.изоб.ПК] → нужная установка.**

Подробности пунктов меню

RAW и JPEG:
Передача в компьютер как файлов RAW, так и файлов JPEG.

Только JPEG:
Передача в компьютер только файлов JPEG.

Только RAW:
Передача в компьютер только файлов RAW.

Примечание

- [RAW+JCox.изоб.ПК] можно установить только, если [Качество] установлен в [RAW и JPEG].

См. также

- USB-соединение
- Качество (фотоснимок)
- Настр. "Удален. ПК": Место сохр. снимка

4-689-271-12(1) Copyright 2016 Sony Corporation

Язык

Выбор языка, используемого в пунктах меню, предупреждениях и сообщениях.

1. **MENU → (Настройка) → [Язык] → нужный язык.**

4-689-271-12(1) Copyright 2016 Sony Corporation

Настр. даты/врем.

Экран установки часов отображается автоматически при включении данного изделия в первый раз или после полной разрядки внутреннего аккумулятора автономной подпитки. Выберите это меню при установке даты и времени после первого включения.

1. **MENU → (Настройка) → [Настр. даты/врем.] → нужная установка.**

Подробности пунктов меню

Летнее время:
Выбор функции перехода на летнее время [Вкл]/[Выкл].
Дата/Время:
Установка даты и времени.
Формат даты:
Выбор формата индикации даты и времени.

Совет

- Для зарядки внутреннего аккумулятора автономной подпитки вставьте заряженный аккумулятор и оставьте изделие на 24 часа или дольше с выключенным питанием.
- Если часы переустанавливаются после каждой зарядки аккумулятора, это может указывать на необходимость замены внутреннего аккумулятора автономной подпитки. Проконсультируйтесь с сервисным центром.

4-689-271-12(1) Copyright 2016 Sony Corporation

Часовой пояс

Настройка региона, где будет использоваться изделие.

1. **MENU → (Настройка) → [Часовой пояс]→ нужная область.**

4-689-271-12(1) Copyright 2016 Sony Corporation

Инф. об авт. правах

Вы можете выполнять запись информации об авторских правах на фотоснимках.

1. **MENU → (Настройка) → [Инф. об авт. правах] → нужная установка.**
2. **При выборе [Устан. фотографа] или [Уст. имя правообл.] клавиатура появится на экране. Введите нужное название.**

Подробности пунктов меню

Зап. инф. об авт.пр.:
Установка необходимости выполнения записи информации об авторских правах. ([Вкл]/[Выкл])

- При выборе [Вкл] значок © появится на экране съемки.

Устан. фотографа:
Установка имени фотографа.

Уст. имя правообл.:
Установка имени владельца авторских прав.

Отоб. инф.об автор.:
Отображение текущей информации об авторских правах.

Примечание

- Для [Устан. фотографа] и [Уст. имя правообл.] можно вводить только алфавитно-цифровые знаки и символы. Можно ввести до 46 букв.
- Значок © появится во время воспроизведения снимков с информацией об авторских правах.
- Для предотвращения несанкционированного использования [Инф. об авт. правах] не забудьте очистить поля [Устан. фотографа] и [Уст. имя правообл.], прежде чем кому-то передавать вашу камеру во временное или постоянное пользование.
- Sony не несет ответственности за проблемы или убытки, возникшие в результате использования [Инф. об авт. правах].

См. также

- Как использовать клавиатуру

4-689-271-12(1) Copyright 2016 Sony Corporation

Модель

Отображает версию программного обеспечения данного изделия. Проверьте версию при появлении обновлений программного обеспечения для данного изделия и т.п.
Также отображает версию объектива, если прикреплен объектив, совместимый с обновлениями программного обеспечения.
Также отображает версию адаптера, если прикреплен адаптер, совместимый с обновлениями программного обеспечения.

1. **MENU → (Настройка) → [Модель].**

Примечание

- Обновление может быть выполнено только при уровне заряда аккумулятора (3 полоски оставшегося заряда аккумулятора) или более. Рекомендуется использовать заряженный в достаточной степени аккумулятор или адаптер переменного тока (продается отдельно).

4-689-271-12(1) Copyright 2016 Sony Corporation

Логотип сертифик. (Только для некоторых моделей)

Отображает некоторые сертификационные логотипы данного изделия.

1. **MENU → (Настройка) → [Логотип сертифик.].**

4-689-271-12(1) Copyright 2016 Sony Corporation

Демонстр. режим

Функция [Демонстр. режим] позволяет автоматически отображать видеозаписи, записанные на карте памяти (демонстрация), после того как камера не эксплуатировалась в течение определенного периода времени. Обычный выбор [Выкл].

1. **MENU → (Настройка) → [Демонстр. режим] → нужная установка.**

Подробности пунктов меню

Вкл:
Демонстрация воспроизведения видеозаписи начинается автоматически, если изделие не использовалось приблизительно в течение одной минуты. Возможно воспроизведение только защищенных видеозаписей AVCHD. Установите режим просмотра в [Просм. AVCHD] и защитите самый старый по дате и времени записи видеофайл.

Выкл:
Демонстрация не отображается.

Примечание

- Вы можете установить данный пункт только тогда, когда питание изделия осуществляется с помощью адаптера переменного тока (прилагается).
- Если на карте памяти нет видеофайла, изделие не начнет демонстрацию даже при выборе [Вкл].
- При выбранном параметре [Вкл] изделие не переключается в режим экономии энергии.

4-689-271-12(1) Copyright 2016 Sony Corporation

Заводск. настройка

Возврат изделия к установкам по умолчанию. Записанные снимки сохраняются даже в случае выполнения [Заводск. настройка].

1. **MENU → (Настройка) → [Заводск. настройка] → нужная установка.**

Подробности пунктов меню

Сброс настроек камеры:
Инициализация основных установок съемки в установки по умолчанию.

Инициализировать:
Инициализация всех установок в установки по умолчанию.

Примечание

- Ни в коем случае не извлекайте аккумулятор во время возврата к установкам по умолчанию.
- При выполнении [Инициализировать], загруженные приложения на изделии могут быть удалены. Для использования этих приложений снова переустановите их.
- Значение, установленное с помощью [Микрорегулир.AF], не будет сброшено, даже если выполняется [Сброс настроек камеры] или [Инициализировать].

См. также

- Микрорегулир.AF

4-689-271-12(1) Copyright 2016 Sony Corporation

PlayMemories Mobile

С помощью приложения для смартфона PlayMemories Mobile можно выполнять съемку во время управления камерой с помощью смартфона или передавать снятые камерой изображения на смартфон. Загрузите и установите приложение PlayMemories Mobile из магазина смартфонных приложений. Если приложение PlayMemories Mobile уже установлено на смартфоне, убедитесь, что оно обновлено до последней версии. Для получения подробных сведений о приложении PlayMemories Mobile перейдите на страницу поддержки (http://www.sony.net/pmm/).

Примечание

- В зависимости от версий будущих обновлений, эксплуатационные процедуры или экранные индикаторы могут быть изменены без предварительного уведомления.

4-689-271-12(1) Copyright 2016 Sony Corporation

Управление камерой с помощью смартфона Android (NFC Пульт ДУ в одно касание)

Вы можете выполнить сопряжение данного изделия с NFC-совместимым смартфоном Android, приложив их друг к другу, а затем управлять изделием с помощью смартфона.

1. **Активируйте функцию NFC смартфона.**

2. **Переключите данное изделие в режим съемки.**
   - Функция NFC доступна только в случае, если (метка N) отображается на экране.

3. **Приложите смартфон к изделию.**

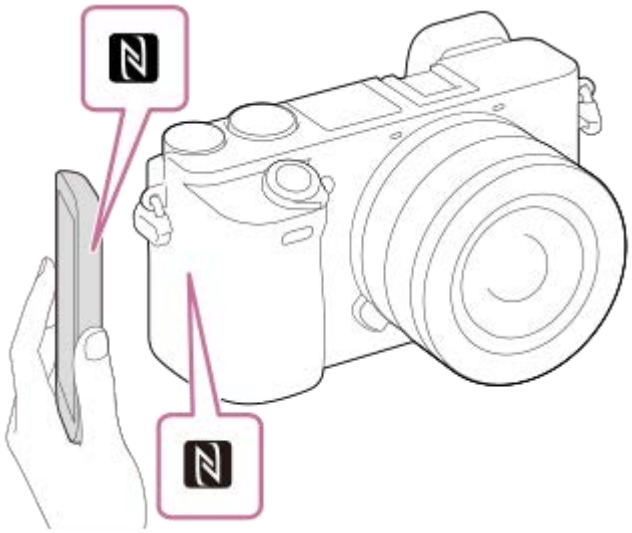

Смартфон и изделие соединятся, и запустится PlayMemories Mobile.

- Вы можете выполнять съемку с помощью пульта дистанционного управления, одновременно проверяя композицию изображения на экране смартфона.
- Приложите смартфон к изделию более чем на 1-2 секунды, пока не запустится PlayMemories Mobile.

Об “NFC”

NFC представляет собой технологию, которая делает доступной беспроводную связь в коротком диапазоне между различными устройствами, например мобильными телефонами или IC-тегами и т.п. NFC упрощает передачу данных путем лишь одного касания к определенной сенсорной точке.

- NFC (Near Field Communication) представляет собой международный стандарт технологии беспроводной связи в коротком диапазоне.

Примечание

- Если не удается выполнить соединение, выполните следующее:
  - Запустите PlayMemories Mobile на смартфоне, а затем медленно перемещайте смартфон в сторону (метки N) данного изделия.
  - Если смартфон в чехле, снимите его.
  - Если изделие в чехле, снимите его.

— Убедитесь в том, что функция NFC активирована на смартфоне.
— Проверьте, назначено ли [Внедрен интелл. отдален. доступ] в [Одно касание(NFC)].

- Поскольку в связи Bluetooth и связи Wi-Fi используется один и тот же диапазон частот, могут возникнуть радиочастотные помехи. В случае неустойчивого соединения Wi-Fi его можно улучшить, выключив функцию Bluetooth смартфона. В этом случае функция передачи информации о местоположении будет недоступна.
- При видеосъемке с помощью смартфона в качестве пульта дистанционного управления, монитор изделия становится темнее. Также вы не сможете использовать видоискатель во время фотосьемки или видеосъемки.
- Если [Режим полета] установлено в [Вкл], выполнить соединение данного изделия со смартфоном невозможно. Установите [Режим полета] в [Выкл].
- Если данное изделие находится в режиме воспроизведения и подключено к смартфону, отображаемый снимок отправляется в смартфон.

См. также

- PlayMemories Mobile
- Режим полета
- Вызов приложения с помощью [Одно касание(NFC)]

4-689-271-12(1) Copyright 2016 Sony Corporation

Управление камерой с помощью смартфона Android (QR code)

Вы можете управлять данным изделием с помощью смартфона, подключив смартфон к камере с помощью QR code.

1. **MENU → (Приложение) → [Список приложен.] → [Внедрен интелл. отдален. доступ].**

   QR code **(A)** и SSID **(B)** отображаются на мониторе данного изделия.

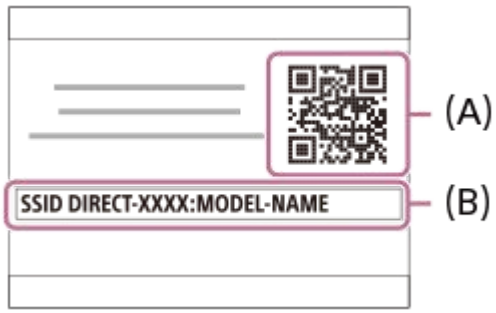

2. **Запустите PlayMemories Mobile на смартфоне и выберите [Сканировать QR Code камеры].**

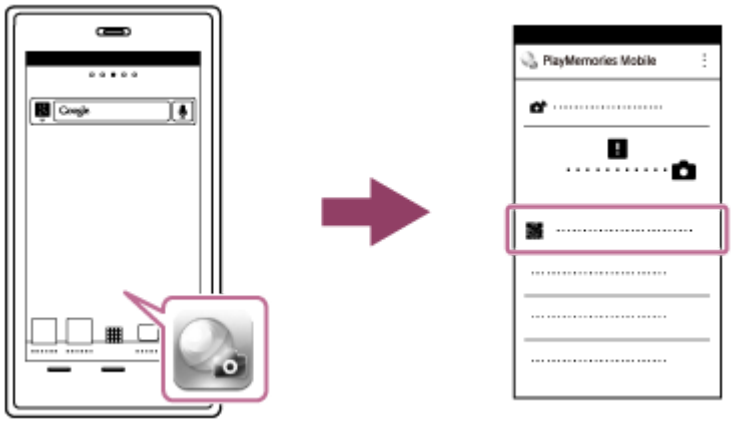

3. **Выберите [OK] на экране смартфона.**

   - При отображении сообщения снова выберите [OK].

4. **Выполните считывание QR code, отображенного на мониторе данного изделия, с помощью смартфона.**

После считывания QR code на мониторе смартфона будет отображено сообщение [Соединиться с камерой?].

5 Выберите [OK] на экране смартфона.

Смартфон подключен к изделию.

- Вы можете выполнять съемку с помощью пульта дистанционного управления, одновременно проверяя композицию изображения на экране смартфона.

Совет

- После считывания QR code SSID (DIRECT-xxxx) и пароль данного изделия будут сохранены на смартфоне. Это позволит позже легко подключать смартфон к данному изделию с помощью Wi-Fi путем выбора SSID.

Примечание

- Поскольку в связи Bluetooth и связи Wi-Fi используется один и тот же диапазон частот, могут возникнуть радиочастотные помехи. В случае неустойчивого соединения Wi-Fi его можно улучшить, выключив функцию Bluetooth смартфона. В этом случае функция передачи информации о местоположении будет недоступна.
- При видеосъемке с помощью смартфона в качестве пульта дистанционного управления, монитор изделия становится темнее. Также вы не сможете использовать видоискатель во время фотосьемки или видеосъемки.
- Если вам не удается подключить свое устройство к данному изделию с помощью функции [Одно касание(NFC)] или QR code, используйте SSID и пароль.

См. также

- PlayMemories Mobile
- Управление камерой с помощью смартфона Android (SSID)

4-689-271-12(1) Copyright 2016 Sony Corporation

Управление камерой с помощью смартфона Android (SSID)

Вы можете управлять данным изделием с помощью смартфона, подключив смартфон к камере с помощью SSID и пароля.

1. **MENU → (Приложение) → [Список приложен.] → [Внедрен интелл. отдален. доступ].**

   QR code отображается на мониторе данного изделия.

2. **Нажмите кнопку (Удалить) данного изделия.**

   SSID и пароль данного изделия отображаются на мониторе данного изделия.

3. **Запустите PlayMemories Mobile на смартфоне.**

4. **Выберите название модели данного изделия (DIRECT-xxxx: xxxx).**

5. **Введите пароль, отображаемый на данном изделии.**

Смартфон подключен к изделию.

- Вы можете выполнять съемку с помощью пульта дистанционного управления, одновременно проверяя композицию изображения на экране смартфона.

Примечание

- Поскольку в связи Bluetooth и связи Wi-Fi используется один и тот же диапазон частот, могут возникнуть радиочастотные помехи. В случае неустойчивого соединения Wi-Fi его можно улучшить, выключив функцию Bluetooth смартфона. В этом случае функция передачи информации о местоположении будет недоступна.
- При видеосъемке с помощью смартфона в качестве пульта дистанционного управления, монитор изделия становится темнее. Также вы не сможете использовать видоискатель во время фотосъемки или видеосъемки.

См. также

- PlayMemories Mobile

4-689-271-12(1) Copyright 2016 Sony Corporation

Управление камерой с помощью iPhone или iPad (QR code)

Вы можете подключить iPhone или iPad к камере с помощью QR code и управлять камерой с помощью iPhone или iPad.

1. **MENU → (Приложение) → [Список приложен.] → [Внедрен интелл. отдален. доступ].**

   QR code **(A)** и SSID **(B)** отображаются на мониторе данного изделия.

2. **Запустите PlayMemories Mobile на iPhone или iPad и выберите [Сканировать QR Code камеры].**

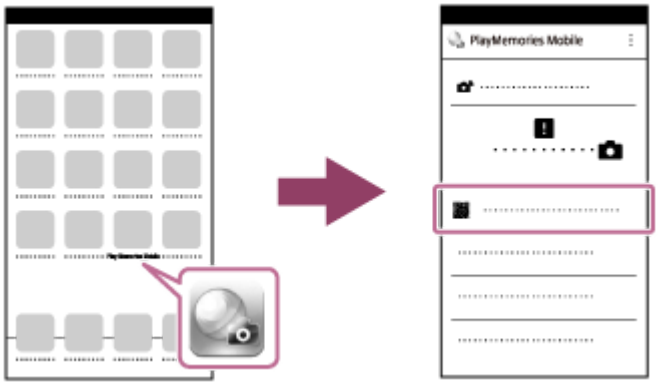

3. **Выберите [OK] на экране iPhone или iPad.**

   - При отображении сообщения снова выберите [OK].

4. **Выполните считывание QR code, отображенного на мониторе данного изделия, с помощью iPhone или iPad.**

5 **Установите профиль (установочную информацию), следуя инструкциям, показанным на экране iPhone или iPad, и выберите [OK].**

Профиль будет установлен в iPhone или iPad.

6 **Выберите [Settings] на экране "Home" → [Wi-Fi] → SSID данного изделия.**

iPhone или iPad подключится к изделию.

7 **Вернитесь к экрану "Home" iPhone или iPad и запустите PlayMemories Mobile.**

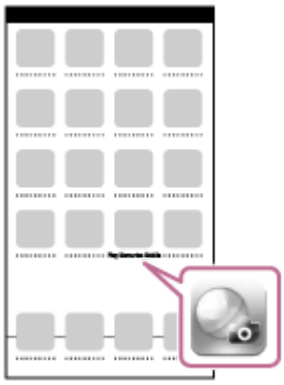

- Вы можете выполнять съемку с помощью пульта дистанционного управления, одновременно проверяя композицию изображения на экране iPhone или iPad.

Совет

- После считывания QR code SSID (DIRECT-xxxx) и пароль данного изделия будут сохранены на iPhone или iPad. Это позволит позже легко подключать iPhone или iPad к данному изделию с помощью Wi-Fi путем выбора SSID.

Примечание

- Поскольку в связи Bluetooth и связи Wi-Fi используется один и тот же диапазон частот, могут возникнуть радиочастотные помехи. В случае неустойчивого соединения Wi-Fi его можно улучшить, выключив функцию Bluetooth смартфона. В этом случае функция передачи информации о местоположении будет недоступна.
- При видеосъемке с помощью смартфона в качестве пульта дистанционного управления, монитор изделия становится темнее. Также вы не сможете использовать видоискатель во время фотосьемки или видеосъемки.
- Если вам не удастся подключить устройство к данному изделию с помощью QR code, используйте SSID и пароль.

См. также

- PlayMemories Mobile
- Управление камерой с помощью iPhone или iPad (SSID)

4-689-271-12(1) Copyright 2016 Sony Corporation

Управление камерой с помощью iPhone или iPad (SSID)

Вы можете управлять камерой с помощью iPhone или iPad, подсоединив iPhone или iPad к камере с помощью SSID и пароля.

1. **MENU → (Приложение) → [Список приложен.] → [Внедрен интелл. отдален. доступ].**

   QR code отображается на мониторе данного изделия.

2. **Нажмите кнопку (Удалить) данного изделия.**

   SSID и пароль данного изделия отображаются на мониторе данного изделия.

3. **Выберите название модели данного изделия (DIRECT-xxxx: xxxx) на экране настройки Wi-Fi вашего iPhone или iPad.**

4. **Введите пароль, отображаемый на данном изделии.**

iPhone или iPad подключается к изделию.

5 **Убедитесь в том, что iPhone или iPad подключен к “SSID”, указанному на данном изделии.**

6 **Вернитесь к экрану "Главная" iPhone или iPad и запустите PlayMemories Mobile.**

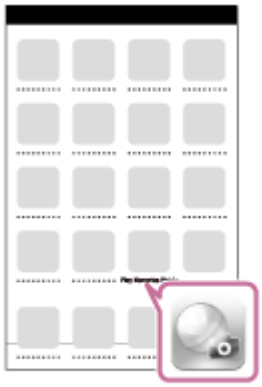

- Вы можете выполнять съемку с помощью пульта дистанционного управления, одновременно проверяя композицию изображения на экране iPhone или iPad.

Примечание

- Поскольку в связи Bluetooth и связи Wi-Fi используется один и тот же диапазон частот, могут возникнуть радиочастотные помехи. В случае неустойчивого соединения Wi-Fi его можно улучшить, выключив функцию Bluetooth смартфона. В этом случае функция передачи информации о местоположении будет недоступна.
- При видеосъемке с помощью смартфона в качестве пульта дистанционного управления, монитор изделия становится темнее. Также вы не сможете использовать видоискатель во время фотосъемки или видеосъемки.

См. также

- PlayMemories Mobile

4-689-271-12(1) Copyright 2016 Sony Corporation

Отправ. на смартф.

Вы можете передавать фотоснимки/видеозаписи в смартфон и просматривать их. На смартфоне должно быть установлено приложение PlayMemories Mobile.

1. **MENU → (Беспровод- ная) → [Отправ. на смартф.] → нужная установка.**
   - При нажатии кнопки (Отправ. на смартф.) в режиме воспроизведения появится экран установки для [Отправ. на смартф.].

2. **Если изделие готово к передаче, на нем появится информационный экран. Подключите смартфон к изделию, воспользовавшись этой информацией.**
   - Способ установки для подключения смартфона к изделию отличается в зависимости от смартфона.

Подробности пунктов меню

Выбрать на этом устр.:
Выбор снимка на изделии для передачи в смартфон.
(1) Выберите из [Данный снимок], [Все снимки с эт. датой] или [Составные снимки].

- Отображаемые опции могут отличаться в зависимости от режима просмотра, выбранного на камере.

(2) Если выбрано [Составные снимки], выберите нужные снимки с помощью центра колесика управления, а затем нажмите MENU → [Ввод].
Выбрать на смартфоне:
Отображение всех снимков, записанных на карте памяти изделия, на смартфоне.

Примечание

- Возможна передача только изображений, сохраненных на карте памяти камеры.
- Вы можете выбрать размер изображения для отправки в смартфон из [Оригинал], [2M] или [VGA].
  Для изменения размера изображения выполните следующие действия.
  - Для Android-смартфона
    Запустите PlayMemories Mobile и измените размер изображения посредством [Настройки] → [Копиров. размер изобр.].
  - Для iPhone/iPad
    Выберите PlayMemories Mobile в меню установок и измените размер изображения с помощью [Копиров. размер изобр.].
- Некоторые изображения могут не отображаться на смартфоне в зависимости от формата записи.
- При отправке изображения RAW конвертируются в формат JPEG.
- Видеозаписи в формате XAVC S или AVCHD отправить невозможно.

- Данное изделие совместно использует информацию о соединении для [Отправ. на смартф.] с устройством, имеющим разрешение на соединение. Если нужно изменить устройство, которому разрешено соединение с изделием, переустановите информацию о соединении, выполнив следующие действия. MENU → (Беспровод- ная) → [Настройки Wi-Fi] → [Сбр. SSID/Пароль]. После переустановки информации о соединении необходимо снова зарегистрировать смартфон.
- Если [Режим полета] установлено в [Вкл], выполнить соединение данного изделия со смартфоном невозможно. Установите [Режим полета] в [Выкл].

См. также

- PlayMemories Mobile
- Управление камерой с помощью смартфона Android (NFC Пульт ДУ в одно касание)
- Управление камерой с помощью смартфона Android (QR code)
- Управление камерой с помощью смартфона Android (SSID)
- Управление камерой с помощью iPhone или iPad (QR code)
- Управление камерой с помощью iPhone или iPad (SSID)
- Отправка снимков в смартфон Android (Обмен в одно касание NFC)
- Режим полета

4-689-271-12(1) Copyright 2016 Sony Corporation

Отправка снимков в смартфон Android (Обмен в одно касание NFC)

С помощью лишь одного касания вы можете подключить к данному изделию NFC-совместимый смартфон Android и отправить снимок, отображаемый на экране изделия, непосредственно в смартфон. Что касается видеозаписей, можно передавать только видеозаписи MP4, выполненные с [Формат файла], установленным в [MP4].

1. **Активируйте функцию NFC смартфона.**

2. **Отобразите на изделии одиночный снимок.**

3. **Приложите смартфон к изделию.**

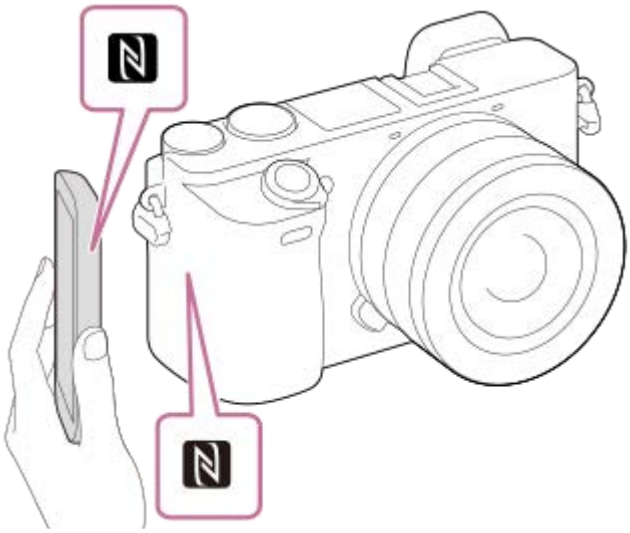

Изделие и смартфон соединяются, и приложение PlayMemories Mobile автоматически запускается на смартфоне, а затем отображаемый снимок отправляется в смартфон.

- Перед прикладыванием смартфона отмените функции спящего режима и блокировки экрана смартфона.
- Функция NFC доступна только в случае, если (метка N) отображается на изделии.
- Приложите смартфон к изделию более чем на 1-2 секунды, пока не запустится PlayMemories Mobile.
- Для передачи двух или более снимков выберите MENU → (Беспровод- ная) → [Отправ. на смартф.] для выбора снимков. После появления экрана активации соединения используйте NFC для соединения изделия и смартфона.

Об “NFC”

NFC представляет собой технологию, которая делает доступной беспроводную связь в коротком диапазоне между различными устройствами, например мобильными телефонами или IC-тегами и т.п. NFC упрощает передачу данных путем лишь одного касания к определенной сенсорной точке.

- NFC (Near Field Communication) представляет собой международный стандарт технологии беспроводной связи в коротком диапазоне.

Примечание

- Вы можете выбрать размер изображения для отправки в смартфон из [Оригинал], [2M] или [VGA].
  Для изменения размера изображения выполните следующие действия.
  — Запустите PlayMemories Mobile и измените размер изображения посредством [Настройки] → [Копиров. размер изобр.].
- При отправке изображения RAW конвертируются в формат JPEG.
- Если на изделии отображается индексное изображение, выполнить передачу снимков с помощью функции NFC невозможно.
- Если не удается выполнить соединение, выполните следующее:
  — Запустите PlayMemories Mobile на смартфоне, а затем медленно перемещайте смартфон в сторону (метки N) данного изделия.
  — Если смартфон в чехле, снимите его.
  — Если изделие в чехле, снимите его.
  — Убедитесь в том, что функция NFC активирована на смартфоне.
- Если [Режим полета] установлено в [Вкл], выполнить соединение изделия и смартфона невозможно. Установите [Режим полета] в [Выкл].
- Видеозаписи в формате AVCHD отправить невозможно.
- Видеозаписи в формате XAVC S отправить невозможно.

См. также

- PlayMemories Mobile
- Отправ. на смартф.
- Режим полета

4-689-271-12(1) Copyright 2016 Sony Corporation

Отправить на комп.

С помощью этой операции вы можете передать снимки, хранящиеся в изделии, в компьютер, подключенный к беспроводной точке доступа или к беспроводному широкополосному маршрутизатору, и легко сделать резервные копии. Перед началом этой операции установите приложение PlayMemories Home на компьютере и зарегистрируйте точку доступа на изделии.

1. **Запустите компьютер.**
2. **MENU → (Беспровод- ная) → [Отправить на комп.].**

Примечание

- В зависимости от настроек приложения компьютера, изделие выключится после сохранения снимков в компьютере.
- Вы можете передавать снимки с изделия только в один компьютер за один раз.
- Если хотите передать снимки в другой компьютер, подсоедините изделие к компьютеру с помощью USB-соединения и следуйте инструкциям приложения PlayMemories Home.
- При сохранении изображений в компьютере Mac с помощью функции Wi-Fi, используйте "Беспроводной автоимпорт".

См. также

- Установка PlayMemories Home
- Настройки Wi-Fi: Нажать WPS
- Настройки Wi-Fi: Руч. настр. тчк дост.

4-689-271-12(1) Copyright 2016 Sony Corporation

Просмотр на ТВ

Вы можете просматривать снимки на телевизоре, подсоединенном к сети, посредством передачи их с изделия, не соединяя изделие и телевизор с помощью кабеля. Для некоторых телевизоров может понадобиться выполнение операций на телевизоре. Подробные сведения приведены в инструкции по эксплуатации, прилагаемой к телевизору.

1. **MENU → (Беспровод- ная) → [Просмотр на ТВ] → нужное устройство для подсоединения.**

2. **Если нужно воспроизвести снимки в режиме слайд-шоу, нажмите центр колесика управления.**

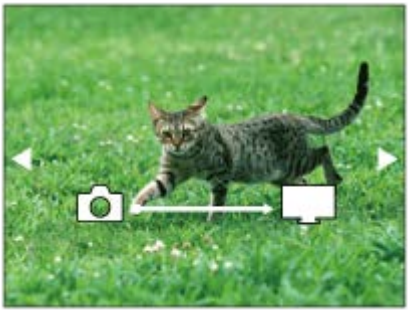

- Для отображения следующего/предыдущего снимка вручную нажимайте правую/левую стороны колесика управления.
- Для изменения устройства, которое нужно подключить, нажмите нижнюю сторону колесика управления, а затем выберите [Спис. устр.].

Установки слайд-шоу

Вы можете изменять установки слайд-шоу, нажимая нижнюю сторону колесика управления.
Выбор воспроизв.:
Выбор группы снимков для просмотра.
Просм. папк. (Фотосн.):
Выберите из вариантов [Все] и [Все в папке].
Просм. по дате:
Выберите из вариантов [Все] и [Все по дате].
Интервал:
Выберите из вариантов [Короткий] и [Длительный].
Эффекты*:
Выберите из вариантов [Вкл] и [Выкл].
Разм. воспр. изобр.:
Выберите из вариантов [HD] и [4K].

* Эти настройки применимы только для телевизоров BRAVIA, которые совместимы с данными функциями.

Примечание

- Вы можете использовать эту функцию на телевизоре, поддерживающем DLNA-рендерер.
- Вы можете просматривать снимки на телевизоре, подсоединенном к Wi-Fi Direct или к сети (включая кабельное телевидение).
- Если вы подключили телевизор и данное изделие и не используете Wi-Fi Direct, вам необходимо сначала зарегистрировать точку доступа.
- Отображение снимков на телевизоре может занять некоторое время.

- Показ видеозаписей на телевизоре с помощью Wi-Fi невозможен. Воспользуйтесь кабелем HDMI (продается отдельно).

См. также

- Настройки Wi-Fi: Нажать WPS
- Настройки Wi-Fi: Руч. настр. тчк дост.

4-689-271-12(1) Copyright 2016 Sony Corporation

Настр. связ. с пол.

Вы можете использовать приложение PlayMemories Mobile для получения информации о местоположении со смартфона, подсоединенного к камере, с помощью соединения Bluetooth. Вы можете записать информацию о местоположении, полученную во время съемки.

Предварительная подготовка

Для использования функции привязки информации о местоположении необходимо приложение PlayMemories Mobile.
Если “Привязка информ. о положении” не отображается на главной странице PlayMemories Mobile, необходимо предварительно выполнить следующие действия.

1. Установите PlayMemories Mobile на смартфоне.
   - PlayMemories Mobile можно установить из магазина приложений вашего смартфона. Если вы уже установили это приложение, обновите его до последней версии.
2. Передайте предварительно записанный снимок на смартфон с помощью функции [Отправ. на смартф.] камеры.
   - После передачи на смартфон снимка, записанного с помощью камеры, на главной странице приложения появится сообщение “Привязка информ. о положении”.

Порядок работы

: Операции, выполняемые на смартфоне
: Операции, выполняемые на камере

1. : Убедитесь, что функция Bluetooth смартфона активирована.
   - Не выполняйте операцию сопряжения по Bluetooth на экране установки смартфона. В пунктах с 2 по 7 операция сопряжения выполняется с помощью камеры и приложения PlayMemories Mobile.
     Если вы случайно выполнили операцию сопряжения на экране установки смартфона в пункте 1, отмените сопряжение, а затем выполните операцию сопряжения, следуя пунктам с 2 по 7, с помощью камеры и приложения PlayMemories Mobile.
2. : На камере выберите MENU → (Беспровод- ная) → [Настр-ки Bluetooth] → [Функция Bluetooth] → [Вкл].
3. : На камере выберите MENU → (Беспровод- ная) → [Настр-ки Bluetooth] → [Связывание].
4. : Запустите PlayMemories Mobile на смартфоне и постучите “Привязка информ. о положении.”
   - Если “Привязка информ. о положении” не отобразится, выполните действия в разделе “Предварительная подготовка” выше.
5. : Активируйте [Привязка информ. о положении] на экране установки [Привязка информ. о положении] приложения PlayMemories Mobile.
6. : Следуйте инструкциям на экране установки [Привязка информ. о положении] приложения PlayMemories Mobile, а затем выберите в списке свою камеру.

7. : Выберите [Да] при отображении сообщения на мониторе камеры.

   - Сопряжение камеры и PlayMemories Mobile завершено.

8. : На камере выберите MENU → (Беспровод- ная) → [Настр. связ. с пол.] → [Связ.с инф.о полож] → [Вкл].

   - На мониторе камеры будет отображен (значок получения информации о местоположении). Информация о местоположении, полученная с помощью GPS и т.п. смартфона, будет записана во время съемки изображений.

Подробности пунктов меню

Связ.с инф.о полож:
Установка необходимости получения информации о местоположении путем соединения со смартфоном.

Автокоррекц. врем.:
Установка необходимости автоматической коррекции установки даты камеры с помощью информации от подсоединенного смартфона.

Авторегулир. обл.:
Установка необходимости автоматической коррекции установки области камеры с помощью информации от подсоединенного смартфона.

Значки, отображаемые во время получения информации о местоположении

(Получение информации о местоположении): камера получает информацию о местоположении.
(Получение информации о местоположении невозможно): камера не может получить информацию о местоположении.
(Соединение Bluetooth доступно): установлено соединение Bluetooth со смартфоном.
(Соединение Bluetooth недоступно): соединение Bluetooth со смартфоном не установлено.

Совет

- Привязка информации о местоположении возможна, если на смартфоне запущено приложение PlayMemories Mobile, даже если экран смартфона выключен. Если же камера была выключена на некоторое время, привязка информации о местоположении может не произойти сразу при повторном включении камеры. В этом случае привязка информации о местоположении будет выполнена немедленно, если вы откроете на смартфоне экран PlayMemories Mobile.
- Если приложение PlayMemories Mobile не работает, например, в случае перезапуска смартфона, запустите PlayMemories Mobile для возобновления привязки информации о местоположении.
- В приложении PlayMemories Home можно просматривать снимки на карте, импортируя в компьютер снимки с информацией о местоположении. Более подробные сведения приведены в Справке для PlayMemories Home.
- Если функция связи информации о местоположении не работает надлежащим образом, см. следующие примечания и выполните сопряжение еще раз.
  - Убедитесь, что функция Bluetooth смартфона активирована.
  - Убедитесь, что камера не соединена с другими устройствами с помощью функции Bluetooth.
  - Убедитесь, что [Режим полета] для камеры установлено в [Выкл].
  - Удалите информацию о сопряжении для камеры, зарегистрированной в PlayMemories Mobile.
  - Выполните [Сброс. настр. сети] камеры.
- Для получения более подробных видеоинструкций см. следующую страницу поддержки.
  http://www.sony.net/pmm/btg/

Примечание

- При инициализации камеры информация о сопряжении также будет удалена. Для выполнения сопряжения еще раз, перед повторной попыткой удалите информацию о сопряжении для камеры, зарегистрированной в PlayMemories Mobile.
- Информация о местоположении не будет записана, если ее невозможно получить, например, при отключении соединения Bluetooth.
- С камерой может быть сопряжено до 15 устройств Bluetooth, однако информация о местоположении может передаваться только на один смартфон. При необходимости передачи информации о местоположении на другой смартфон, выключите функцию [Привязка информ. о положении] уже соединенного смартфона.

- Если соединение Bluetooth неустойчивое, удалите все препятствия, например людей или металлические предметы, между камерой и сопряженным смартфоном.
- При сопряжении камеры и смартфона обязательно используйте меню [Привязка информ. о положении] в PlayMemories Mobile.

Поддерживаемые смартфоны

- Смартфоны с Android: Android 5.0 или более поздней версией, совместимые с Bluetooth 4.0 или более поздней версией*
- iPhone/iPad: iPhone 4S или более поздняя версия/iPad 3-го поколения или более поздняя версия

* По состоянию на октябрь 2016 г. Для получения последней информации см. сайт поддержки.
* Информация о версии Bluetooth приведена на веб-сайте для вашего смартфона.

См. также

- PlayMemories Home
- PlayMemories Mobile
- Отправ. на смартф.
- Настр-ки Bluetooth

4-689-271-12(1) Copyright 2016 Sony Corporation

Режим полета

Находясь на борту самолета и т.п., можно временно отключить все функции беспроводной сети, включая Wi-Fi.

1. **MENU → (Беспровод- ная) → [Режим полета] → нужная установка.**

   При установке [Режим полета] в [Вкл] на экране будет отображен значок самолета.

4-689-271-12(1) Copyright 2016 Sony Corporation

Настройки Wi-Fi: Нажать WPS

Если точка доступа оснащена кнопкой Wi-Fi Protected Setup (WPS), вы можете легко зарегистрировать точку доступа для данного изделия с помощью кнопки Wi-Fi Protected Setup (WPS).

1. **MENU → (Беспровод- ная) →[Настройки Wi-Fi] → [Нажать WPS].**
2. **Нажмите кнопку WPS на точке доступа, которую нужно зарегистрировать.**

Примечание

- [Нажать WPS] работает только в случае, если для точки доступа установлена настройка безопасности WPA или WPA2 и точка доступа поддерживает функцию кнопки Wi-Fi Protected Setup (WPS). Если установка безопасности установлена в положение WEP или точка доступа не поддерживает функцию точки Wi-Fi Protected Setup (WPS), выполните [Руч. настр. тчк дост.].
- Для получения подробных сведений о доступных функциях и настройках точки доступа см. инструкцию по эксплуатации точки доступа или обратитесь к администратору точки доступа.
- Соединение может не установиться в зависимости от окружающих условий, таких, как материал стен или наличие препятствий или слабого беспроводного сигнала между изделием и точкой доступа. Если это случится, измените расположение изделия или переместите изделие ближе к точке доступа.

См. также

- Настройки Wi-Fi: Руч. настр. тчк дост.

4-689-271-12(1) Copyright 2016 Sony Corporation

Настройки Wi-Fi: Руч. настр. тчк дост.

Вы можете зарегистрировать точку доступа вручную. Перед запуском этой процедуры проверьте название SSID точки доступа, систему защиты и пароль. В некоторых устройствах пароль может быть установлен заранее. Для получения подробных сведений см. инструкцию по эксплуатации точки доступа или проконсультируйтесь с администратором точки доступа.

1. **MENU → (Беспровод- ная) → [Настройки Wi-Fi] → [Руч. настр. тчк дост.].**

2. **Выберите точку доступа, которую нужно зарегистрировать.**

Если нужная точка доступа отображается на экране: Выберите нужную точку доступа.
Если нужная точка доступа не отображается на экране: Выберите [Ручная настройка] и настройте точку доступа.

- В случае выбора [Ручная настройка] введите название SSID точки доступа, а затем выберите систему защиты.

3. **Введите пароль и выберите [Да].**

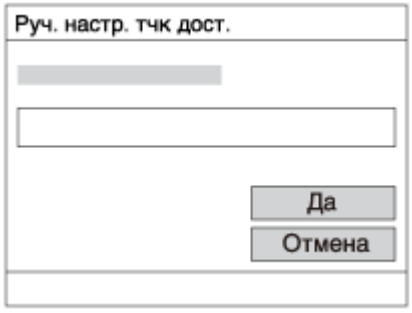

- Для точек доступа без метки вводить пароль не требуется.

4. **Выберите [Да].**

Другие пункты настройки

В зависимости от состояния или метода настройки точки доступа может понадобиться настройка дополнительных пунктов.

WPS PIN:
Отображение PIN-кода, введенного в подключенное устройство.

Приоритетное соед.:
Выберите [Вкл] или [Выкл].

Настр. IP-адреса:
Выберите [Авто] или [Ручной].

IP-адрес:
Если вводить IP-адрес вручную, введите установленный адрес.

Маска подсети/Шлюз по умолчанию:
Если установить [Настр. IP-адреса] в [Ручной], введите IP-адрес в соответствии с сетевым окружением.

Примечание

- Для придания приоритета зарегистрированной точке доступа установите опцию [Приоритетное соед.] в положение [Вкл].

См. также

- Настройки Wi-Fi: Нажать WPS
- Как использовать клавиатуру

4-689-271-12(1) Copyright 2016 Sony Corporation

Цифровой фотоаппарат со сменным объективом
ILCE-6500 α6500

Редакт. назв. устр.

Вы можете изменить название устройства для соединения Wi-Fi Direct или Bluetooth.

1. **MENU → (Беспровод- ная) → [Редакт. назв. устр.].**
2. **Выберите поле ввода, а затем введите название устройства→[Да].**

См. также

- Настройки Wi-Fi: Нажать WPS
- Настройки Wi-Fi: Руч. настр. тчк дост.
- Как использовать клавиатуру

4-689-271-12(1) Copyright 2016 Sony Corporation

Цифровой фотоаппарат со сменным объективом
ILCE-6500 α6500

Настройки Wi-Fi: Отобр. MAC-адрес

Отображение адреса данного изделия MAC.

1. **MENU → (Беспровод- ная) → [Настройки Wi-Fi] → [Отобр. MAC-адрес].**

4-689-271-12(1) Copyright 2016 Sony Corporation

Цифровой фотоаппарат со сменным объективом
ILCE-6500 α6500

Настройки Wi-Fi: Сбр. SSID/Пароль

Данное изделие совместно использует информацию о соединении для [Отправ. на смартф.] и [Внедрен интелл. отдален. доступ] с устройством, имеющим разрешение на соединение. Если нужно изменить устройство, которому разрешено соединение, переустановите информацию о соединении.

1. **MENU → (Беспровод- ная) → [Настройки Wi-Fi] → [Сбр. SSID/Пароль] → [Да].**

Примечание

- При подключении данного изделия к смартфону после переустановки информации о соединении, нужно снова зарегистрировать смартфон.

См. также

- Отправ. на смартф.

4-689-271-12(1) Copyright 2016 Sony Corporation

Сброс. настр. сети

Сброс всех сетевых установок к значениям по умолчанию.

1. **MENU → (Беспровод- ная) → [Сброс. настр. сети] → [Да].**

4-689-271-12(1) Copyright 2016 Sony Corporation

PlayMemories Camera Apps

Вы можете добавлять нужные функции в данное изделие, подсоединившись к веб-сайту для загрузки приложения (PlayMemories Camera Apps) через Интернет.

- Нажмите MENU → (Приложение) → [Введение] для получения информации об обслуживании, а также о доступных странах и регионах.

4-689-271-12(1) Copyright 2016 Sony Corporation

Рекомендуемая конфигурация компьютера

Для получения подробных сведений относительно рекомендуемых конфигураций компьютера для загрузки приложения и дополнительных функций для изделия используйте следующий URL-адрес:
Веб-сайт “PlayMemories Camera Apps” (http://www.sony.net/pmca/)

4-689-271-12(1) Copyright 2016 Sony Corporation

Создание учетной записи службы

Вы можете создать учетную запись службы, требуемую для загрузки приложений.

1. **Войдите на веб-сайт загрузки приложения.**

   http://www.sony.net/pmca/

2. **Следуйте инструкциям на экране и получите учетную запись службы.**

   - Следуйте инструкциям на экране для загрузки нужного приложения в изделие.

4-689-271-12(1) Copyright 2016 Sony Corporation

Загрузка приложений

Вы можете загружать приложения с помощью компьютера.

1. **Войдите на веб-сайт загрузки приложения.**

   http://www.sony.net/pmca/

2. **Выберите нужное приложение и загрузите приложение в изделие, следуя инструкциям на экране.**

   - Соедините компьютер и изделие с помощью кабеля micro USB (прилагается), следуя инструкциям на экране.

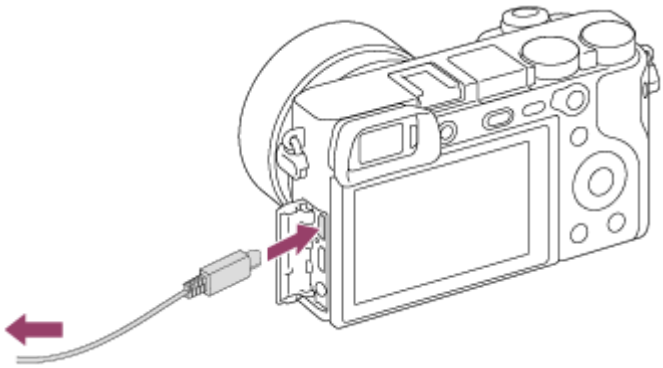

См. также

- Создание учетной записи службы

4-689-271-12(1) Copyright 2016 Sony Corporation

Загрузка приложений непосредственно в изделие с помощью функции Wi-Fi

Вы можете загружать приложения с помощью функции Wi-Fi без подсоединения к компьютеру. Заранее получите учетную запись службы.

1. **MENU → (Приложение) → [Список приложен.] → (PlayMemories Camera Apps), а затем следуйте инструкциям на экране для загрузки приложений.**

Примечание

- Если MENU → (Беспровод- ная) → [Настройки Wi-Fi] → [Руч. настр. тчк дост.] → подсоединяемая точка доступа → [Настр. IP-адреса] установлена в [Ручной], измените установку на [Авто].

См. также

- Настройки Wi-Fi: Руч. настр. тчк дост.
- Создание учетной записи службы

4-689-271-12(1) Copyright 2016 Sony Corporation

Запуск загруженного приложения (Список приложен.)

Запуск приложения, загруженного с веб-сайта для загрузки приложения PlayMemories Camera Apps.

1. **MENU → (Приложение) → [Список приложен.] → нужное приложение для запуска.**

Совет

Быстрый запуск приложений

Назначьте функции [Загруз. приложен.] и [Список приложен.] пользовательской клавише. Вы можете запускать приложения или отображать список приложений просто путем нажатия пользовательской клавиши во время отображения экрана информации о съемке.

См. также

- Польз. клав.(Съем.)/Польз. кл.(Воспр.)
- Загрузка приложений непосредственно в изделие с помощью функции Wi-Fi
- Удаление приложений
- Изменение порядка приложений
- Проверка информации об учетной записи PlayMemories Camera Apps

4-689-271-12(1) Copyright 2016 Sony Corporation

Вызов приложения с помощью [Одно касание(NFC)]

Вы можете вызвать нужное приложение из меню приложений данного изделия, приложив NFC-совместимый Android-смартфон к изделию. Если вызванное приложение имеет функцию, которая работает со смартфоном, изделие и смартфон будут соединены через Wi-Fi. Для использования данной функции предварительно зарегистрируйте нужное приложение.

1. **MENU → (Беспровод- ная) → [Одно касание(NFC)] → нужное приложение.**

2. **Переключите данное изделие в режим съемки, затем приложите NFC-совместимый смартфон к (метка N) на изделии на 1-2 секунды.**
   - PlayMemories Mobile запускается на смартфоне, и запускается приложение, зарегистрированное на данном изделии.

Примечание

- Если изделие находится в режиме воспроизведения, зарегистрированное приложение не запустится, даже если приложить смартфон к изделию.
- Если приложение вызвано одним касанием, даже если приложение не работает со смартфоном, PlayMemories Mobile запустится на смартфоне. Выйдите из PlayMemories Mobile без выполнения операции. Если вы не выйдете из PlayMemories Mobile, смартфон останется в состоянии ожидания соединения.
- [Внедрен интелл. отдален. доступ] присвоено функции [Одно касание(NFC)] в качестве установки по умолчанию.

См. также

- Управление камерой с помощью смартфона Android (NFC Пульт ДУ в одно касание)

4-689-271-12(1) Copyright 2016 Sony Corporation

Удаление приложений

Вы можете удалить приложения на данном изделии.

1. **MENU → (Приложение) → [Список приложен.] → [Управление приложен.] → [Управление и удаление].**
2. **Выберите приложение, которое нужно удалить.**
3. **Выберите для удаления приложения.**

- Удаленное приложение можно установить повторно. Подробные сведения см. на веб-сайте загрузки приложения.

4-689-271-12(1) Copyright 2016 Sony Corporation

Цифровой фотоаппарат со сменным объективом
ILCE-6500 α6500

Изменение порядка приложений

Вы можете изменить порядок, в котором приложения расположены на данном изделии.

1. **MENU → (Приложение) → [Список приложен.] → [Управление приложен.] → [Сортировка].**
2. **Выберите приложение, для которого нужно изменить порядок.**
3. **Выберите место назначения.**

4-689-271-12(1) Copyright 2016 Sony Corporation

Проверка информации об учетной записи PlayMemories Camera Apps

Отображается информация об учетной записи “Sony Entertainment Network”, зарегистрированная в изделии.

1. **MENU → (Приложение) → [Список приложен.] → [Управление приложен.] → [Показ данных учетн. записи].**

4-689-271-12(1) Copyright 2016 Sony Corporation

Рекомендуемая конфигурация компьютера

Вы можете проверить конфигурацию функционирующего компьютера для программного обеспечения по следующему URL-адресу:
http://www.sony.net/pcenv/

4-689-271-12(1) Copyright 2016 Sony Corporation

Программное обеспечение для компьютеров Mac

Подробные сведения по программному обеспечению для компьютеров Mac см. по следующему URL-адресу:
http://www.sony.co.jp/imsoft/Mac/

Беспроводной автоимпорт

“Беспроводной автоимпорт” необходим при использовании компьютера Mac для импорта снимков в компьютер с помощью функции Wi-Fi. Загрузите программное обеспечение с указанного выше URL-адреса и установите его на компьютере Mac.
Для получения подробных сведений см. справку по “Беспроводной автоимпорт”.

Примечание

- Программное обеспечение, которое можно использовать, отличается в зависимости от региона.

См. также

- Отправить на комп.

4-689-271-12(1) Copyright 2016 Sony Corporation

PlayMemories Home

С помощью приложения PlayMemories Home можно выполнять следующие действия:

- Вы можете импортировать снимки, полученные с помощью данного изделия, в компьютер.
- Вы можете воспроизводить снимки, импортированные в компьютер.
- Вы можете совместно использовать снимки с помощью PlayMemories Online.
- Вы можете редактировать видеозаписи, например, путем обрезания или соединения.
- Вы можете добавлять различные эффекты, например, фоновую музыку или субтитры к видеозаписям.
- Вы можете изменять скорость воспроизведения видеозаписей и замедленной видеосъемки.

Также для Windows можно выполнять следующие действия:

- Вы можете сортировать снимки на компьютере по календарной дате съемки для их просмотра.
- Вы можете редактировать и корректировать изображения, например, путем обрезки и изменения размера.
- Вы можете создать диск из видеозаписей, импортированных в компьютер.
  Диски Blu-ray или диски AVCHD можно создавать из видеозаписей формата XAVC S.
- Вы можете загружать фотоснимки в сетевую службу. (Требуется подключение к сети Интернет.)
- Вы можете импортировать снимки, записанные с информацией о местоположении, в компьютер и просматривать их на карте.
- Для получения более подробных сведений обращайтесь к справке приложения PlayMemories Home.

См. также

- Установка PlayMemories Home

4-689-271-12(1) Copyright 2016 Sony Corporation

Установка PlayMemories Home

1. **С помощью Интернет-браузера компьютера перейдите к указанному ниже URL-адресу и загрузите PlayMemories Home следуя инструкциям на экране.**

   http://www.sony.net/pm/

   - Требуется подключение к сети Интернет.
   - Для получения подробных инструкций посетите страницу поддержки PlayMemories Home (только на английском языке).
     http://www.sony.co.jp/pmh-se/

2. **Подключите изделие к компьютеру с помощью кабеля micro USB (прилагается), а затем включите изделие.**

   - В PlayMemories Home могут быть добавлены новые функции. Даже если PlayMemories Home уже установлено в компьютере, подключите данное изделие и компьютер еще раз.
   - Не отсоединяйте кабель micro USB (прилагается) от камеры во время работы камеры или отображения экрана доступа. Это может стать причиной повреждения данных.

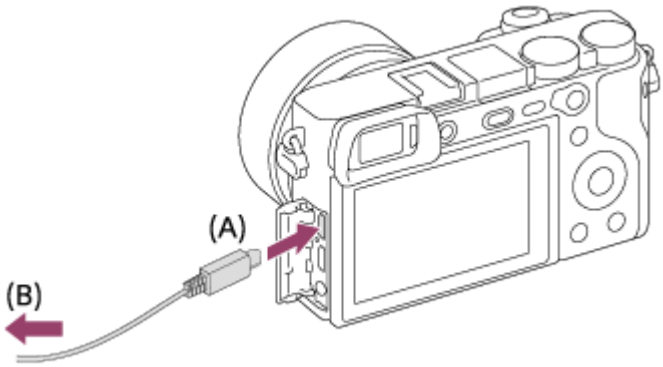

A: к разъему Multi/Micro USB
B: к гнезду USB компьютера

Примечание

- Выполните вход в систему с правами Администратора.
- Может потребоваться перезагрузка компьютера. Когда появится сообщение с запросом на подтверждение перезагрузки компьютера, перезагрузите компьютер, следуя инструкциям, появляющимся на экране.
- DirectX можно установить в зависимости от системной конфигурации компьютера.

4-689-271-12(1) Copyright 2016 Sony Corporation

Подключение камеры к компьютеру

1. **Установите полностью заряженный аккумулятор в камеру или подключите камеру к сетевой розетке с помощью адаптера переменного тока (продается отдельно).**

2. **Включите камеру и компьютер.**

3. **Убедитесь в том, что [USB-соединение] в (Настройка) установлено в [Съемный диск].**

4. **Подсоедините камеру к компьютеру с помощью кабеля micro USB (прилагается) (A).**

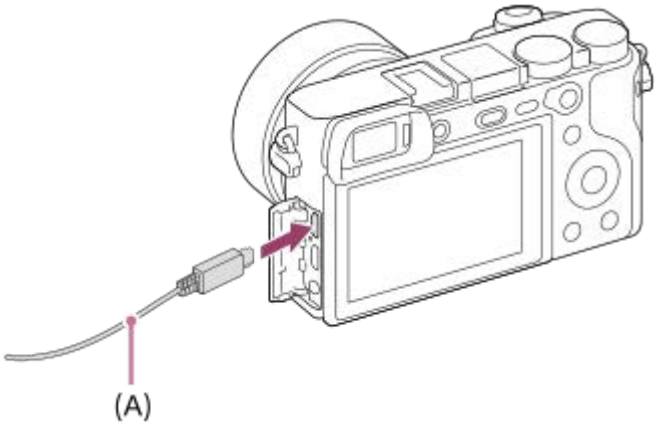

- При подсоединении камеры к компьютеру в первый раз, на компьютере может автоматически запуститься процедура распознавания камеры. Подождите, пока данная процедура не завершится.
- Если при подключении изделия к компьютеру с помощью кабеля micro USB опция [USB питание] установлена в [Вкл], питание будет осуществляться с компьютера. (Установка по умолчанию: [Вкл])

См. также

- USB-соединение
- Настройка USB LUN

4-689-271-12(1) Copyright 2016 Sony Corporation

Импортирование изображений в компьютер без использования PlayMemories Home

PlayMemories Home позволяет легко импортировать снимки. Для получения подробных сведений о функциях приложения PlayMemories Home см. справку PlayMemories Home.

Импортирование снимков в компьютер без использования приложения PlayMemories Home (Для Windows)

Если после установки USB-соединения между изделием и компьютером появится мастер автоматического воспроизведения, щелкните [Открыть папку для просмотра файлов] → [OK] → [DCIM] или [MP_ROOT]. Затем скопируйте нужные снимки в компьютер.

Импортирование снимков в компьютер без использования приложения PlayMemories Home (Для Mac)

Подсоедините изделие к компьютеру Mac. Дважды щелкните на вновь распознанном значке на рабочем столе → папке, в которой хранится снимок для импортирования. Затем перетащите файл изображения на значок жесткого диска.

Примечание

- Для таких операций, как импортирование в компьютер видеозаписей XAVC S или AVCHD, используйте PlayMemories Home.
- Не редактируйте или не выполняйте другие операции с видеофайлами/папками AVCHD или XAVC S на подключенном компьютере. Видеофайлы могут повредиться или стать невоспроизводимыми. Не удаляйте или не копируйте видеозаписи AVCHD или XAVC S на карте памяти с компьютера. Sony не несет ответственности за последствия, возникшие в результате выполнения таких операций с помощью компьютера.

4-689-271-12(1) Copyright 2016 Sony Corporation

Отсоединение камеры от компьютера

Выполните указанные ниже действия 1 и 2 перед выполнением следующих операций:

- Отсоединение кабеля micro USB.
- Извлечением карты памяти.
- Выключением изделия.

1. **Щелкните (Безопасное извлечение устройств и дисков) на панели задач.**
2. **Щелкните по отображенному сообщению.**

Примечание

- На компьютерах Mac перетащите значок карты памяти или значок привода на значок “Корзина”. Камера будет отключена от компьютера.
- На компьютерах Windows 7/Windows 8 значок отсоединения может не появиться. В этом случае можно пропустить действия приведенных выше пунктов.
- Не извлекайте кабель micro USB из камеры в то время, когда горит индикатор доступа. Это может привести к повреждению данных.

4-689-271-12(1) Copyright 2016 Sony Corporation

Image Data Converter

С помощью Image Data Converter можно выполнять следующие действия:

- Вы можете печатать и редактировать изображения, записанные в формате RAW, с различными коррекциями, такими как градационная кривая и резкость.
- Вы можете регулировать параметры изображений с помощью баланса белого, экспозиции и [Творческ. стиль] и т.п.
- Вы можете сохранять отображаемые фотоснимки и редактировать их на компьютере.
  Вы можете сохранить фотоснимок в формате RAW или сохранить его в обычном формате файлов.
- Вы можете отображать и сравнивать изображения RAW и изображения JPEG, записанные с помощью данного изделия.
- Вы можете разделить снимки по категориям на пять уровней.
- Вы можете наносить цветные метки.

См. также

- Установка Image Data Converter

4-689-271-12(1) Copyright 2016 Sony Corporation

Установка Image Data Converter

1. **Загрузите и установите программное обеспечение, используя доступ к следующему URL-адресу.**

   Windows
   http://www.sony.co.jp/imsoft/Win/
   Mac
   http://www.sony.co.jp/imsoft/Mac/

Примечание

- Выполните вход в систему с правами Администратора.

4-689-271-12(1) Copyright 2016 Sony Corporation

Remote Camera Control

При использовании Remote Camera Control следуйте операциям, доступным на вашем компьютере.

- Изменение установок данного изделия и съемка.
- Запись снимков непосредственно в компьютер.
- Выполнение съемки с интервальным таймером.

Используйте данную функцию после выбора MENU → (Настройка) → [USB-соединение] → [Удаленный ПК].
Подробные сведения об использовании Remote Camera Control приведены в справке.

См. также

- Установка Remote Camera Control
- USB-соединение
- Настр. "Удален. ПК": Место сохр. снимка
- Настр. "Удален. ПК": RAW+JCox.изоб.ПК

4-689-271-12(1) Copyright 2016 Sony Corporation

Установка Remote Camera Control

Загрузите и установите программное обеспечение со следующего URL-адреса:
Windows:
http://www.sony.co.jp/imsoft/Win/
Mac:
http://www.sony.co.jp/imsoft/Mac/

4-689-271-12(1) Copyright 2016 Sony Corporation

Выбор диска для создания

Вы можете создать диск, который можно воспроизводить на других устройствах, из видеозаписи, выполненной на данной камере.
Какие устройства могут воспроизводить диск, зависит от типа диска. Выберите тип диска, подходящий для устройств воспроизведения, которые будут использоваться.
В зависимости от типа видеозаписи, формат видеозаписи можно преобразовать при создании диска.

Качество изображения высокой четкости (HD) (Диск Blu-ray)
Видеозаписи с качеством изображения высокой четкости (HD) можно записывать на диски Blu-ray, создавая диски с качеством изображения высокой четкости (HD).
Диски Blu-ray позволяют записывать более продолжительные видеозаписи с качеством изображения высокой четкости (HD), чем диски DVD.
Записываемые видеоформаты: XAVC S, AVCHD, MP4 (AVC)
Проигрыватели: устройства воспроизведения дисков Blu-ray (проигрыватели дисков Sony Blu-ray, PlayStation 3 и т.п.)

Качество изображения высокой четкости (HD) (диск для записи AVCHD)
Видеозаписи с качеством изображения высокой четкости (HD) можно записывать на носители DVD, например диски DVD-R, создавая диски с качеством изображения высокой четкости (HD).
Записываемые видеоформаты: XAVC S, AVCHD, MP4 (AVC)
Проигрыватели: устройства воспроизведения формата AVCHD (проигрыватели дисков Sony Blu-ray, PlayStation 3 и т.п.)
На обычных проигрывателях DVD воспроизводить такие диски невозможно.

Качество изображения стандартной четкости (STD)
Видеозаписи с качеством изображения стандартной четкости (STD), преобразованные из видеозаписей с качеством изображения высокой четкости (HD), можно записывать на носители DVD, например диски DVD-R, создавая диски с качеством изображения стандартной четкости (STD).
Записываемый видеоформат: AVCHD
Проигрыватели: устройства для воспроизведения обычных дисков DVD (проигрыватели DVD, компьютеры, которые могут воспроизводить диски DVD и т.п.)

Совет

- Вы можете использовать следующие типы 12-см дисков с помощью программы PlayMemories Home.
  BD-R/DVD-R/DVD+R/DVD+R DL: Не перезаписываемые
  BD-RE/DVD-RW/DVD+RW: Перезаписываемые
  Дополнительная запись невозможна.
- Для поддержания “PlayStation 3” всегда используйте последнюю версию программного обеспечения системы “PlayStation 3”.

Примечание

- Видеозапись 4K на диск с качеством изображения 4K невозможна.

См. также

- Создание дисков Blu-ray из видеозаписей с качеством изображения высокой четкости
- Создание дисков DVD (запись дисков AVCHD) из видеозаписей с качеством изображения высокой четкости
- Создание дисков DVD из видеозаписей с качеством изображения стандартной четкости

4-689-271-12(1) Copyright 2016 Sony Corporation

Создание дисков Blu-ray из видеозаписей с качеством изображения высокой четкости

Вы можете создавать диски Blu-ray, которые можно воспроизводить на устройствах воспроизведения дисков Blu-ray (например, проигрывателях дисков Sony Blu-ray или PlayStation 3, и т.п.).

A. Создание дисков с помощью компьютера
С помощью компьютера Windows вы можете копировать видеозаписи, импортированные в компьютер, и создавать диски Blu-ray с помощью PlayMemories Home.
Ваш компьютер должен иметь возможность создания дисков Blu-ray.
При создании диска Blu-ray в первый раз, подключите камеру к компьютеру с помощью кабеля USB.
Необходимое программное обеспечение будет автоматически добавлено в компьютер. (Необходимо подключение к сети Интернет.)
Подробные сведения о создании диска с помощью PlayMemories Home приведены в Справочном руководстве для PlayMemories Home.

B. Создание диска с помощью устройства, отличного от компьютера
Вы можете также создавать диски Blu-ray с помощью рекордера Blu-ray и т.п.
Подробные сведения приведены в инструкции по эксплуатации устройства.

Примечание

- При создании дисков Blu-ray с помощью PlayMemories Home из видеозаписей, выполненных в видеоформатах XAVC S или MP4, качество изображения преобразовывается в 1920×1080 (60i/50i), и создание дисков с оригинальным качеством изображения будет невозможно.
  Для видеозаписей с оригинальным качеством изображения скопируйте видеозаписи на компьютер или внешний носитель.
- Для создания диска Blu-ray из видеозаписей в видеоформате AVCHD с установкой [Параметры зап.] в [60p 28M(PS) Super 35mm]/[50p 28M(PS) Super 35mm], необходимо использовать устройство, совместимое с форматом AVCHD Вер. 2.0. Созданный диск Blu-ray можно воспроизвести только на устройстве, совместимом с форматом AVCHD Вер. 2.0.

См. также

- Выбор диска для создания
- Создание дисков DVD (запись дисков AVCHD) из видеозаписей с качеством изображения высокой четкости
- Создание дисков DVD из видеозаписей с качеством изображения стандартной четкости

4-689-271-12(1) Copyright 2016 Sony Corporation

Создание дисков DVD (запись дисков AVCHD) из видеозаписей с качеством изображения высокой четкости

Вы можете создавать диски DVD (запись дисков AVCHD), которые можно воспроизводить на AVCHD-совместимых устройствах воспроизведения (например проигрывателях дисков Sony Blu-ray или PlayStation 3 и т.п.).

A. Создание с помощью компьютера
С помощью компьютера Windows вы можете копировать видеозаписи, импортированные в компьютер, и создавать диски DVD (запись дисков AVCHD) с помощью PlayMemories Home.
Ваш компьютер должен иметь возможность создания дисков DVD (записи дисковAVCHD).
При создании диска DVD в первый раз подключите камеру к компьютеру с помощью кабеля USB. Необходимое программное обеспечение будет автоматически добавлено в компьютер. (Необходимо подключение к сети Интернет.)
Подробные сведения о создании диска с помощью PlayMemories Home приведены в Справочном руководстве для PlayMemories Home.

B. Создание диска с помощью устройства, отличного от компьютера
Вы можете также создавать диски DVD (диски с записью AVCHD) с помощью рекордера Blu-ray и т.п.
Подробные сведения приведены в инструкции по эксплуатации устройства.

Примечание

- При создании дисков DVD (запись дисков AVCHD) с помощью PlayMemories Home из видеозаписей, выполненных в видеоформатах XAVC S или MP4, качество изображения преобразовывается в 1920×1080 (60i/50i) и создание дисков с оригинальным качеством изображения будет невозможно.
  Для видеозаписей с оригинальным качеством изображения скопируйте видеозаписи на компьютер или внешний носитель.
- При создании дисков с записью AVCHD с помощью PlayMemories Home из видеозаписей, записанных в видеоформате AVCHD с помощью [Параметры зап.] установленной в [60p 28M(PS) Super 35mm]/[50p 28M(PS) Super 35mm], [60i 24M(FX) Super 35mm]/[50i 24M(FX) Super 35mm] или [24p 24M(FX) Super 35mm]/[25p 24M(FX) Super 35mm] качество изображения преобразовывается, и создать диски с оригинальным качеством изображения будет невозможно.
  Это преобразование может занять длительное время. Для видеозаписей с оригинальным качеством изображения используйте диски Blu-ray.

См. также

- Выбор диска для создания
- Создание дисков Blu-ray из видеозаписей с качеством изображения высокой четкости
- Создание дисков DVD из видеозаписей с качеством изображения стандартной четкости

4-689-271-12(1) Copyright 2016 Sony Corporation

Создание дисков DVD из видеозаписей с качеством изображения стандартной четкости

Вы можете создавать диски DVD, которые можно воспроизводить на обычных устройствах воспроизведения DVD (проигрыватели DVD, компьютеры, которые могут воспроизводить диски DVD и т.п.).

A. Создание дисков с помощью компьютера
С помощью компьютера Windows вы можете копировать видеозаписи, импортированные в компьютер, и создавать диски DVD с помощью PlayMemories Home.
Ваш компьютер должен иметь возможность создания дисков DVD.
При создании диска DVD в первый раз подключите камеру к компьютеру с помощью кабеля USB. Установите специальное дополнительное программное обеспечение, следуя инструкциям на экране. (Необходимо подключение к сети Интернет.)
Подробные сведения о создании диска с помощью PlayMemories Home приведены в Справочном руководстве для PlayMemories Home.

B. Создание диска с помощью устройства, отличного от компьютера
Вы можете также создавать диски DVD с помощью рекордера Blu-ray, рекордера HDD и т.п.
Подробные сведения приведены в инструкции по эксплуатации устройства.

См. также

- Выбор диска для создания
- Создание дисков Blu-ray из видеозаписей с качеством изображения высокой четкости
- Создание дисков DVD (запись дисков AVCHD) из видеозаписей с качеством изображения высокой четкости

4-689-271-12(1) Copyright 2016 Sony Corporation

Использование пунктов MENU

Вы можете изменять настройки, относящиеся ко всем операциям с камерой, включая съемку, воспроизведение и метод управления. Вы также можете выполнять функции камеры из MENU.

1. **Нажмите кнопку MENU для отображения пунктов меню.**

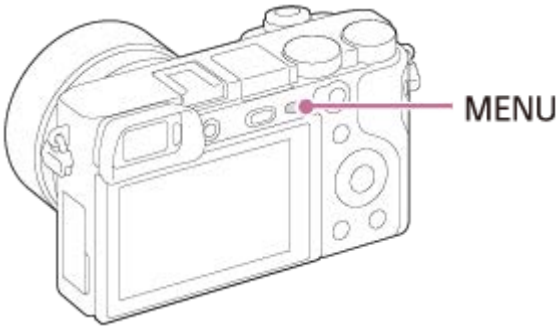

2. **Выберите нужную установку, которую необходимо настроить, с помощью верхней/нижней/левой/правой сторон колесика управления или путем поворота колесика управления, а затем нажмите центр колесика управления.**

   - Выберите значок в верхней части экрана и нажмите левую/правую сторону колесика управления для перехода к другому пункту MENU.

3. **Выберите нужное значение установки, а затем нажмите по центру для подтверждения выбора.**

См. также

- Мозаичное меню

4-689-271-12(1) Copyright 2016 Sony Corporation

Качество (фотоснимок)

1 **MENU → (Настройки съемки1) → [Качество] → нужная установка.**

Подробности пунктов меню

RAW:
Формат файла: RAW (запись с использованием формата сжатия RAW)
С файлами данного формата цифровая обработка не производится. Выбирайте этот формат для обработки изображений на компьютере в профессиональных целях.

- Фиксируется максимальный размер изображения. Размер изображения не отображается на экране.

RAW и JPEG:
Формат файла: RAW (запись с использованием формата сжатия RAW) + JPEG
Одновременно создается изображение RAW и изображение JPEG. Это удобно, когда Вам нужно иметь 2 файла изображения, JPEG для просмотра, а RAW для редактирования. Качество изображения JPEG установлено в [Высокое].
Сверхвысокое:
Формат файла: JPEG
Изображение сжимается в формате JPEG и записывается с более высоким качеством, чем при [Высокое].
Высокое:
Формат файла: JPEG
Изображение сжимается в формат JPEG во время записи.
Стандартное:
Формат файла: JPEG
Изображение сжимается в формат JPEG во время записи. Поскольку степень сжатия [Стандартное] выше, чем [Высокое], размер файла [Стандартное] меньше размера файла [Высокое]. Это позволит записывать больше файлов на одну карту памяти, однако качество изображения при этом снизится.

Информация об изображениях RAW

- Для того чтобы открыть файл изображения RAW, записанный с помощью данной камеры, необходима программа Image Data Converter. С помощью Image Data Converter, можно открыть файл изображения RAW, а затем преобразовать его в популярный формат изображения, например JPEG или TIFF, или же повторно отрегулировать баланс белого, насыщенность или контрастность изображения.
- Функцию [Авто HDR] или [Эффект рисунка] невозможно применить к изображениям RAW.
- Изображения RAW, записанные данной камерой, имеют разрешение 14 бит на пиксель. Однако в следующих режимах съемки разрешение ограничивается до 12 бит:
  - [ШП длит. экспоз.]
  - [BULB]
  - Непрерывная съемка(включая непрерывную съемку в режиме [Супер авторежим])
  - [Бесшум. съемка]

Примечание

- Если вы не собираетесь редактировать изображения на компьютере, рекомендуется записывать их в формате JPEG.
- Добавление меток регистрации DPOF (команды печати) к изображениям RAW невозможно.

4-689-271-12(1) Copyright 2016 Sony Corporation

Размер изобр. (фотоснимок)

Чем больше размер изображения, тем больше деталей будет воспроизводиться при печати фотоснимков на бумаге большого формата. Чем меньше размер изображения, тем большее количество снимков может быть записано.

1. **MENU → (Настройки съемки1) → [Размер изобр.] → нужная установка.**

Подробности пунктов меню

Если [Формат] установлено в [3:2]

L: 24M 6000×4000 пикселей

M: 12M 4240×2832 пикселей

S: 6.0M 3008×2000 пикселей

Если [Формат] установлено в [16:9]

L: 20M 6000×3376 пикселей

M: 10M 4240×2400 пикселей

S: 5.1M 3008×1688 пикселей

Примечание

- Если [Качество] установлено в [RAW] или [RAW и JPEG] размер изображения снимков RAW соответствует "L".

См. также

- Формат (фотоснимок)

4-689-271-12(1) Copyright 2016 Sony Corporation

Формат (фотоснимок)

1 **MENU → (Настройки съемки1) → [Формат] → нужная установка.**

Подробности пунктов меню

3:2:
Подходит для стандартных распечаток.

16:9:
Для просмотра на телевизоре высокой четкости.

4-689-271-12(1) Copyright 2016 Sony Corporation

Панорама: размер

Установка размера изображения при съемке панорамных изображений. Размер изображения изменяется в зависимости от установки [Панорама: направ.].

1. **MENU → 1 (Настройки съемки1) → [Панорама: размер] → нужная установка.**

Подробности пунктов меню

Если [Панорама: направ.] установлен в [Вверх] или [Вниз]
Стандартная: 3872×2160
Широкий: 5536×2160

Если [Панорама: направ.] установлен в [Влево] или [Вправо]
Стандартная: 8192×1856
Широкий: 12416×1856

См. также

- Панорамный обзор
- Панорама: направ.

4-689-271-12(1) Copyright 2016 Sony Corporation

Панорама: направ.

Установка направления панорамирования камеры при съемке панорамных изображений.

1. **MENU → 1 (Настройки съемки1) → [Панорама: направ.] → нужная установка.**

Подробности пунктов меню

Вправо:
Панорамирование камеры слева направо.

Влево:
Панорамирование камеры справа налево.

Вверх:
Панорамирование камеры снизу вверх.

Вниз:
Панорамирование камеры сверху вниз.

См. также

- Панорамный обзор

4-689-271-12(1) Copyright 2016 Sony Corporation

ШП длит. экспоз. (фотоснимок)

При установке скорости затвора длительностью в 1 секунд (ы) или больше (съемка с длительной экспозицией) будет включено шумоподавление в течение такого же времени, в течение которого открыт затвор. При включении функции будет уменьшена зернистость, характерная для длительной экспозиции.

1. **MENU → (Настройки съемки1) → [ШП длит. экспоз.] → нужная установка.**

Подробности пунктов меню

Вкл:
Включение шумоподавления в течение такого же времени, в течение которого открыт затвор. Во время выполнения шумоподавления появится сообщение, и съемка следующего снимка будет невозможна. Выберите эту опцию для установки приоритета качества изображения.

Выкл:
Шумоподавление не включается. Выберите эту опцию для установки приоритета времени съемки.

Примечание

- Шумоподавление может быть не активировано, даже если [ШП длит. экспоз.] установлено в [Вкл], в следующих случаях:
  - Режим съемки установлен в [Панорамный обзор].
  - [Режим протяжки] установлено в [Непрерыв. Съемка] или [Непрер. брекетинг].
  - Режим съемки установлен в [Выбор сцены] и выбрано [Спорт], [Сумерки с рук] или [Устр. размыт. движ.].
  - Чувствительность ISO установлена в [Многокадровое ШП].
- [ШП длит. экспоз.] невозможно установить в [Выкл] в следующих режимах съемки:
  - [Интеллект. Авто]
  - [Супер авторежим]
  - [Выбор сцены]
- В зависимости от условий съемки шумоподавление камерой может не выполняться, даже если скорость затвора составляет 1 секунд(ы) или больше.

4-689-271-12(1) Copyright 2016 Sony Corporation

ШП высокого ISO (фотоснимок)

Во время съемки с высокой чувствительностью ISO изделие выполняет подавление шума, который становится более заметен в случае высокой чувствительности изделия. Во время процесса подавления шума может отобразиться сообщение; выполнить другой снимок невозможно, пока сообщение не исчезнет.

1. **MENU → (Настройки съемки1) → [ШП высокого ISO] → нужная установка.**

Подробности пунктов меню

Нормальная:
Включение обычного эффекта шумоподавления при высоком значении ISO.

Низкий:
Включение умеренного эффекта шумоподавления при высоком значении ISO.

Выкл:
Шумоподавление при высоком значении ISO не активируется. Выберите эту опцию для установки приоритета времени съемки.

Примечание

- [ШП высокого ISO] недоступно в следующих режимах съемки:
  - [Интеллект. Авто]
  - [Супер авторежим]
  - [Выбор сцены]
  - [Панорамный обзор]
- Если [Качество] установлено в [RAW], данная функция недоступна.
- [ШП высокого ISO] не работает для изображений RAW, если [Качество] установлено в [RAW и JPEG].

4-689-271-12(1) Copyright 2016 Sony Corporation

Цвет. простран. (фотоснимок)

Способ, с помощью которого цвета представлены с помощью сочетания цифр или диапазона воспроизведения цвета, называется “цветовым пространством”. Вы можете изменить цветовое пространство в зависимости от назначения изображения.

1. **MENU → (Настройки съемки1) → [Цвет. простран.] → нужная установка.**

Подробности пунктов меню

sRGB:
Это стандартное цветовое пространство цифровой камеры. Используйте [sRGB] во время обычной съемки, например, когда нужно напечатать снимки без каких-либо изменений.

AdobeRGB:
Данное цветовое пространство имеет широкий диапазон воспроизведения цвета. Если большая часть объекта имеет яркий зеленый или красный цвет, эффективным является Adobe RGB. Имя файла записанного изображения начинается с “_.”

Примечание

- [AdobeRGB] предназначено для приложений или принтеров, которые поддерживают управление цветом и опцию цветового пространства DCF2.0. При использовании приложений или принтеров, не поддерживающих Adobe RGB, снимки могут не печататься или не отображаться с правильными цветами.
- При отображении снимков, записанных с помощью [AdobeRGB], на устройствах, не совместимых с Adobe RGB, снимки будут отображаться с низкой насыщенностью.

4-689-271-12(1) Copyright 2016 Sony Corporation

Коррекц. объектива: Коррекц. затенения

Компенсация затененных углов экрана, полученных из-за определенных характеристик объектива.

1. **MENU → (Настройки съемки1) → [Коррекц. объектива] → [Коррекц. затенения] → нужная установка.**

Подробности пунктов меню

Авто:
Автоматическая компенсация темных углов экрана.

Выкл:
Темные углы экрана не компенсируются.

Примечание

- Данная функция доступна только при использовании объективов, совместимых с автоматической коррекцией.
- Величина освещенности вокруг краев может быть не откорректирована в зависимости от типа объектива.

4-689-271-12(1) Copyright 2016 Sony Corporation

Коррекц. объектива: Корр. хром. аберр.

Уменьшение изменения цвета по углам экрана, вызванного определенными характеристиками объектива.

1. **MENU → (Настройки съемки1) → [Коррекц. объектива] → [Корр. хром. аберр.] → нужная установка.**

Подробности пунктов меню

Авто:
Автоматическое уменьшение изменения цвета.

Выкл:
Изменение цвета не компенсируется.

Примечание

- Данная функция доступна только при использовании объективов, совместимых с автоматической коррекцией.

4-689-271-12(1) Copyright 2016 Sony Corporation

Коррекц. объектива: Коррек. дисторсии

Компенсация искажения экрана, вызванного определенными характеристиками объектива.

1. **MENU → (Настройки съемки1) → [Коррекц. объектива] → [Коррек. дисторсии] → нужная установка.**

Подробности пунктов меню

Авто:
Автоматическая компенсация искажения экрана.

Выкл:
Искажение экрана не компенсируется.

Примечание

- Данная функция доступна только при использовании объективов, совместимых с автоматической коррекцией.
- В зависимости от прикрепленного объектива, [Коррек. дисторсии] будет зафиксирована на [Авто] и вы не сможете выбрать [Выкл].

4-689-271-12(1) Copyright 2016 Sony Corporation

Переключение автоматического режима (Режим Авто)

Переключение автоматического режима между [Интеллект. Авто] и [Супер авторежим].

1. **Установите диск режимов в положение AUTO.**
2. **MENU → 1 (Настройки съемки1) → [Режим Авто] → нужная установка.**

Подробности пунктов меню

Интеллект. Авто:
Съемка с помощью автоматического распознавания сцены.

Супер авторежим:
Автоматическая съемка с уменьшением размытости и шума.

См. также

- Интеллект. Авто
- Супер авторежим

4-689-271-12(1) Copyright 2016 Sony Corporation

Выбор сцены

Позволяет выполнять съемку с предварительно выполненными установками в соответствии с условиями сцены.

1. **Установите диск режимов в SCN (Выбор сцены).**
2. **Поверните диск управления для выбора нужной установки.**

Подробности пунктов меню

Портрет:
Размывание фона и резкое изображение объекта. Мягко подчеркивает оттенки кожи.

Спорт:
Съемка движущегося объекта с короткой выдержкой, чтобы предмет выглядел так, как будто он неподвижен. При нажатой кнопке затвора изделие выполняет непрерывную съемку изображений.

Макро:
Съемка крупным планом таких объектов, как цветы, насекомые, продукты питания или небольшие предметы.

Пейзаж:
Съемка сцены в полном объеме с резкой фокусировкой и яркими цветами.

Закат:
Прекрасные фотографии заката солнца в красных тонах.

Ночная Сцена:
Съемка ночных сцен без потери атмосферы темноты.

Сумерки с рук:
Съемка ночных сцен с меньшим шумом и размытостью без использования штатива. Будет выполнена серия снимков, которые будут обработаны для уменьшения размытости объекта, дрожания камеры и шума.

Ночной Портрет:
Съемка ночных портретов с помощью вспышки.
Вспышка не поднимается автоматически. Поднимите вспышку вручную перед съемкой.

Устр. размыт. движ.:
Позволяет выполнять съемку внутри помещения без использования вспышки и уменьшает размытость объекта.
Изделие делает серию снимков и объединяет их для создания снимка, уменьшая размытость объекта и шум.

Примечание

- При следующих настройках, выдержка затвора будет более длинной, поэтому рекомендуется использовать штатив для предотвращения размытости изображения:
  - [Ночная Сцена]
  - [Ночной Портрет]
- В режиме [Сумерки с рук] или [Устр. размыт. движ.] затвор сработает 4 раз и снимок будет записан.
- При выборе [Сумерки с рук] или [Устр. размыт. движ.] с [RAW] или [RAW и JPEG], качество изображения временно становится [Высокое].
- При съемке следующих объектов уменьшение размытости будет менее эффективным даже в режиме [Сумерки с рук] или [Устр. размыт. движ.]:
  - Неравномерно движущиеся объекты.
  - Слишком близко расположенные к изделию объекты.
  - Объекты с однообразными формами, такие, как небо, пляж или газон.
  - Непрерывно изменяющиеся объекты, например волны или водопады.

- В случае [Сумерки с рук] или [Устр. размыт. движ.] может возникнуть шум при использовании мерцающего источника света, например, люминесцентного освещения.
- Минимальное расстояние, на которое можно приблизиться к объекту, не изменяется даже при выборе [Макро]. Минимальный диапазон фокусировки определяется минимальным расстоянием присоединенного к изделию объектива.

Совет

- Для изменения сцены поверните диск управления на экране режима съемки и выберите новую сцену.

См. также

- Использование вспышки

4-689-271-12(1) Copyright 2016 Sony Corporation

Изв.изоб.супер а/р.

Установка необходимости сохранения всех снимков, снятых непрерывно в режиме [Супер авторежим].

1. **MENU → 1 (Настройки съемки1) → [Изв.изоб.супер а/р.] → нужная установка.**

Подробности пунктов меню

Авто:
Сохранение одного удачного снимка, выбранного изделием.

Выкл:
Сохранение всех снимков.

Примечание

- Даже если [Изв.изоб.супер а/р.] установлено в [Выкл] при выбранном режиме распознавания сцен [Сумерки с рук] , будет сохранен один комбинированный снимок.
- В случае активации функции Авто кадрирование, будет сохранено два снимка, даже если [Изв.изоб.супер а/р.] установлено в [Авто].
- Если [Качество] установлено в [RAW] или [RAW и JPEG], функция съемки будет ограничена.

4-689-271-12(1) Copyright 2016 Sony Corporation

Режим протяжки

Выберите соответствующий режим для объекта, например, покадровая съемка, непрерывная съемка или съемка в режиме брекетинга.

1. **Выберите / (Режим протяжки) на колесике управления → нужная установка.**
   - Вы также можете установить режим протяжки путем выбора MENU → 1 (Настройки съемки1) → [Режим протяжки].

Подробности пунктов меню

Покадров. Съемка:
Обычный режим съемки.

Непрерыв. Съемка:
Непрерывная фотосъемка при нажатии и удерживании кнопки затвора.

Автоспуск:
Съемка снимка с помощью автоспуска через заданное число секунд после нажатия кнопки затвора.

Автоспуск (непр.):
Съемка заданного количества снимков с помощью автоспуска через заданное число секунд после нажатия кнопки затвора.

BRK C Непрер. брекетинг:
Выполнение снимков при удержании кнопки затвора, каждого с различной степенью яркости.

BRK S Покадр. брекетинг:
Последовательная съемка указанного количества снимков поочередно с различной степенью яркости.

BRK WB Брекетинг WB:
Съемка в общей сложности трех снимков с различными цветовыми тонами в соответствии с выбранными установками баланса белого, цветовой температуры и цветного фильтра.

BRK DRO Брекетинг DRO:
Съемка в общей сложности трех снимков с различной степенью Оптимизатора Д-диапазона.

Примечание

- Если режим съемки установлен в [Выбор сцены] и выбран [Спорт], [Покадров. Съемка] выполнить невозможно.

См. также

- Непрерыв. Съемка
- Автоспуск
- Автоспуск (непр.)
- Непрер. брекетинг
- Покадр. брекетинг
- Брекетинг WB
- Брекетинг DRO

4-689-271-12(1) Copyright 2016 Sony Corporation

Установки брекет.

Вы можете установить автоспуск при съемке в режиме брекетинга, а также порядок съемки для брекетинга экспозиции и брекетинга баланса белого.

1. **Выберите / (Режим протяжки) колесика управления → выберите съемку в режиме брекетинга.**
   - Вы также можете установить режим протяжки путем выбора MENU → 1 (Настройки съемки1) → [Режим протяжки].
2. **MENU → 1(Настройки съемки1) → [Установки брекет.] → нужная установка.**

Подробности пунктов меню

А/спуск во вр.брек.:
Установка целесообразности использования автоспуска во время серийной съемки. Установка также числа секунд до спуска затвора при использовании автоспуска.
(OFF/2 сек./5 сек./10 сек.)

Порядок брекет.:
Установка порядка съемки при брекетинге экспозиции и брекетинге баланса белого.
(0→-→+/-→0→+)

См. также

- Непрер. брекетинг
- Покадр. брекетинг
- Брекетинг WB
- Брекетинг DRO

4-689-271-12(1) Copyright 2016 Sony Corporation

Цифровой фотоаппарат со сменным объективом
ILCE-6500 α6500

Вызов (Настройки съемки1/Настройки съемки2)

Позволяет выполнить съемку после вызова предварительно сохраненных часто используемых режимов или настроек камеры [1/ 2 Память].

1. **Установите диск режимов в 1, 2 (Вызов памяти).**

2. **Нажмите центр колесика управления для подтверждения.**
   - Вы также можете вызвать зарегистрированные режимы или установки путем выбора MENU → 1 (Настройки съемки1) → [1/ 2 Вызов].

Совет

- Для вызова установок, зарегистрированных на карте памяти, установите диск режимов в положение 1 или 2, а затем выберите нужный номер путем нажатия левой/правой стороны колесика управления.
- Установки, зарегистрированные на карте памяти с помощью другой камеры с таким же названием модели, могут быть вызваны с помощью данной камеры.

Примечание

- В случае установки [1/ 2 Вызов] после завершения настроек съемки, предпочтение будет отдано сохраненным настройкам и первоначальные настройки могут стать недействительными. Перед съемкой проверьте индикаторы на экране.

См. также

- Память (Настройки съемки1/Настройки съемки2)

4-689-271-12(1) Copyright 2016 Sony Corporation

Память (Настройки съемки1/Настройки съемки2)

Позволяет зарегистрировать до 2 часто используемых режимов или установок изделия для изделия и до 4 (от M1 до M4) для карты памяти. Вы можете вызывать настройки с помощью только диска режимов.

1. **Выберите на изделии настройку, которую нужно сохранить.**
2. **MENU → 1(Настройки съемки1) → [1/2 Память] → нужный номер.**
3. **Нажмите центр колесика управления для подтверждения.**

Пункты, которые можно сохранить

- Вы можете сохранить различные функции для съемки. Пункты, которые действительно можно сохранить, отображаются в меню камеры.
- Диафрагма (число F)
- Выдержка

Для изменения сохраненных настроек

Измените настройку на нужную и пересохраните ее под тем же номером режима.

Примечание

- От M1 до M4 можно выбрать только в случае, если карта памяти вставлена в изделие.
- Программное смещение зарегистрировать невозможно.

См. также

- Вызов (Настройки съемки1/Настройки съемки2)

4-689-271-12(1) Copyright 2016 Sony Corporation

Режим фокусиров.

Выбор способа фокусировки в зависимости от перемещения объекта.

1. **MENU → 1 (Настройки съемки1) → [Режим фокусиров.] → нужная установка.**

Подробности пунктов меню

AF-S (Покадровый AF):
Изделие фиксирует фокус после завершения фокусировки. Используйте это, если объект неподвижен.
AF-A (Автоматич. AF):
[Покадровый AF] и [Непрерывный AF] переключаются в соответствии с перемещением объекта. При нажатии кнопки затвора наполовину в случае, если изделие определит, что объект неподвижен, фокус блокируется, а если объект перемещается, изделие продолжает выполнять фокусировку. Во время непрерывной съемки изделие автоматически выполняет съемку с непрерывной АФ, начиная со второго снимка.
AF-C (Непрерывный AF):
Изделие продолжает выполнять фокусировку, пока кнопка затвора удерживается наполовину нажатой. Используйте эту опцию, если объект движется. В режиме [Непрерывный AF] звуковой сигнал во время фокусировки камеры отсутствует.
DMF (Прямая РФ):
Вы можете выполнять точные регулировки вручную после фиксации фокуса, что позволяет быстрее фокусироваться на объекте, чем при использовании ручной фокусировки с самого начала. Это удобно в таких случаях, как макросъемка.
MF (Ручной фокус):
Ручная регулировка фокусировки. Если не удается сфокусироваться на нужном объекте с помощью автоматической фокусировки, используйте ручную фокусировку.

Индикатор фокусировки

● (горит):
Объект находится в фокусе и фокус зафиксирован.
● (мигает):
Объект не в фокусе.
(горит):
Объект в фокусе. Фокус будет регулироваться непрерывно в соответствии с перемещениями объекта.
( ) (горит):
Выполняется фокусировка.

Объекты, на которых трудно сфокусироваться с помощью автофокусировки

- Темные и удаленные объекты
- Объекты с низкой контрастностью
- Объекты, которые находятся за стеклом
- Быстро движущиеся объекты
- Отражающие свет или блестящие поверхности
- Мигающий свет
- Освещенные сзади объекты
- Непрерывно повторяющиеся картины, например, фасады зданий
- Объекты в области фокусировки с различными фокусными расстояниями

Примечание

- [Автоматич. AF] доступна только при использовании объектива, поддерживающего фазодетекторный АФ.

- Если установлен [Непрерывный AF] или [Автоматич. AF], угол обзора может понемногу изменяться во время фокусировки. Это не влияет на реальные записанные снимки.
- В режиме видеосъемки доступны только [Непрерывный AF] и [Ручной фокус].

Совет

- В режиме [Непрерывный AF] можно зафиксировать фокус, нажав и удерживая кнопку, для которой назначена функция [Блокир. фокуса].

См. также

- Прямая ручная фокусировка (DMF)
- Ручной фокус
- Помощь для MF (фотоснимок)

4-689-271-12(1) Copyright 2016 Sony Corporation

Устан.приор.в AF-S

Установка необходимости срабатывания затвора, даже если объект не находится в фокусе при установке [Режим фокусиров.] в [Покадровый AF], [Прямая РФ] или [Автоматич. AF], и объект остается неподвижным.

1. **MENU → 1(Настройки съемки1) → [Устан.приор.в AF-S] → нужная установка.**

Подробности пунктов меню

AF:
Приоритет фокусировки. Пока объект не окажется в фокусе, затвор не сработает.

Затвор:
Приоритет срабатывания затвора. Затвор сработает даже в том случае, если объект не находится в фокусе.

Акцент на баланс:
Съемка с акцентом на баланс фокусировки и срабатывание затвора.

См. также

- Режим фокусиров.
- Устан.приор.в AF-C

4-689-271-12(1) Copyright 2016 Sony Corporation

Устан.приор.в AF-C

Установка необходимости срабатывания затвора, даже если объект не находится в фокусе при активации непрерывного АФ, и объект движется.

1. **MENU → 1(Настройки съемки1) → [Устан.приор.в AF-C] → нужная установка.**

Подробности пунктов меню

AF:
Приоритет фокусировки. Пока объект не окажется в фокусе, затвор не сработает.

Затвор:
Приоритет срабатывания затвора. Затвор сработает даже в том случае, если объект не находится в фокусе.

Акцент на баланс:
Съемка с акцентом на баланс фокусировки и срабатывание затвора.

См. также

- Режим фокусиров.
- Устан.приор.в AF-S

4-689-271-12(1) Copyright 2016 Sony Corporation

Область фокусир.

Выбор области фокусировки. Используйте эту функцию, когда трудно сфокусироваться надлежащим образом в режиме автоматической фокусировки.

1 **MENU → 1 (Настройки съемки1) → [Область фокусир.] → нужная установка.**

Подробности пунктов меню

Широкая АФ :
Автоматическая фокусировка на объекте, занимающем весь диапазон экрана. При нажатии в режиме фотосъемки кнопки затвора наполовину, вокруг области фокусировки отобразится зеленая рамка.

Зонная фокусиров. :
Выберите на мониторе зону, на которой нужно сфокусироваться, после чего изделие автоматически выберет зона фокусировки.

Центр :
Автоматически выполняет фокусировку на объект в центре изображения. Используйте вместе с функцией блокировки фокуса для создания нужной композиции.

Рег. пятно АФ :
Позволяет перемещать рамку фокусировки в нужную точку на экране и фокусироваться на очень маленьком объекте в узкой области.

Расш. рег.пятно АФ :
Если изделию не удается сфокусироваться на одной выбранной точке, оно использует точки фокусировки вокруг регулируемого пятна в качестве второй приоритетной области для фокусировки.

Следящий AF :
Когда кнопка затвора нажата и удерживается наполовину нажатой, изделие отслеживает объект в пределах выбранной области автофокусировки. Эта установка доступна только, когда режим фокусировки установлен в [Непрерывный AF]. Наведите курсор на [Следящий AF] на экране установки [Область фокусир.], а затем отрегулируйте нужную область для начала отслеживания с помощью левой/правой сторон колесика управления. Вы также можете перемещать область начала отслеживания в нужную точку путем обозначения области в качестве регулируемого пятна или расширения регулируемого пятна.

Список рамок искателя диапазона фокусировки

Рамка искателя диапазона фокусировки отличается следующим образом в зависимости от режима съемки.
При фокусировке на большей области

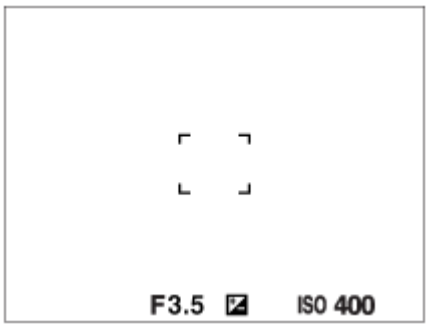

При фокусировке на меньшей области

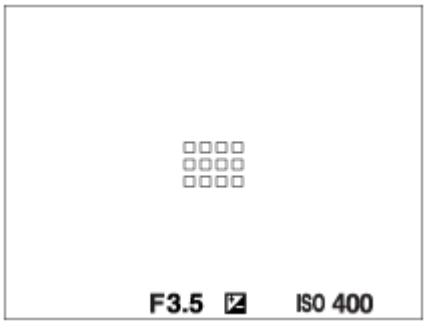

- Если [Область фокусир.] установлено в [Широкая АФ] или [Зонная фокусиров.] и выполнено наведение на движущийся объект, может отображаться рамка искателя диапазона фокусировки для случая “При фокусировке на меньшей области”.
- Если прикреплен объектив с А-переходником с установочным адаптером (LA-EA1 или LA-EA3) (продается отдельно) и [Система AF] установлено в [Фазовое детект. AF], может отображаться рамка искателя диапазона фокусировки для случая “При фокусировке на меньшей области”.

При выполнении фокусировки автоматически с учетом всего диапазона монитора

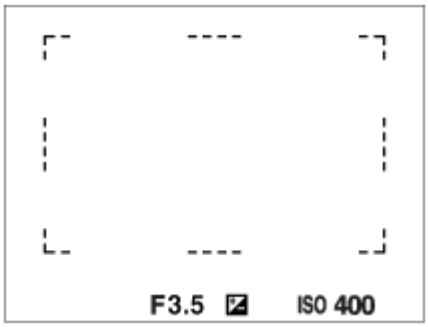

- При использовании функции зума, отличной от оптического зума, установка [Область фокусир.] отменяется и рамка области фокусировки обозначается пунктирной линией. АФ работает с приоритетом центральной области и области вокруг нее.

Для перемещения области фокусировки

- Если [Область фокусир.] установлена в [Зонная фокусиров.], [Рег. пятно АФ] или [Расш. рег.пятно АФ], при нажатии кнопки, которой назначено [Стандарт фокусир.], можно выполнять съемку во время перемещения области фокусировки с помощью верхней/нижней/левой/правой сторон колесика управления. Для изменения установок съемки с помощью колесика управления нажмите кнопку, которой назначено [Стандарт фокусир.].
- Вы можете быстро переместить рамку фокусировки, коснувшись и перетащив ее на мониторе. Заранее установите [Сенсорн. управлен.] в положение, отличное от [Выкл].

Примечание

- [Область фокусир.] фиксируется в [Широкая АФ] в следующих случаях:
  - [Интеллект. Авто]
  - [Супер авторежим]
  - [Выбор сцены]
  - В режиме распознавания улыбки
- Область фокусировки может не подсвечиваться во время непрерывной съемки или при нажатии кнопки затвора сразу до упора.
- В случае установки диска режимов в (Видео/Замед.&уск.) или во время видеосъемки [Следящий AF] невозможно выбрать в качестве [Область фокусир.].
- Если [Область фокусир.] установлено в [Широкая АФ] или [Зонная фокусиров.], размер рамки искателя диапазона АФ может быть автоматически отрегулирован в соответствии с объектом и композицией следующим образом:
  - При фокусировке на широкой области, например пейзаже: отобразится рамка искателя диапазона АФ большего размера.
  - При фокусировке на меньшей области, например на цветах или небольших предметах: отобразится рамка искателя диапазона АФ меньшего размера.

- Вы не сможете выполнить функции, назначенные верхней/нижней/левой/правой сторонам колесика управления или пользовательской кнопке 3 во время перемещения рамки фокусировки.

См. также

- Сенсорн. управлен.

4-689-271-12(1) Copyright 2016 Sony Corporation

Подсветка AF (фотоснимок)

Подсветка АФ излучает заполняющий свет для выполнения более легкой фокусировки на объект в темных окружающих условиях. В промежуток времени между нажатием кнопки затвора наполовину и блокировкой фокуса горит красная подсветка АФ, позволяющая камере легко фокусироваться.

1. **MENU → (Настройки съемки1) → [Подсветка AF] → нужная установка.**

Подробности пунктов меню

Авто:
В темных окружающих условиях загорается подсветка АФ.

Выкл:
Подсветка АФ не используется.

Примечание

- Функцию [Подсветка AF] невозможно использовать в следующих случаях:
  - В режиме видеосъемки
  - Панорамный обзор
  - Если [Режим фокусиров.] установлен в [Непрерывный AF] или [Автоматич. AF] и объект перемещается (когда горит индикатор фокусировки или).
  - Если активировано [Фокусиров. лупа].
  - Если [Выбор сцены] установлен в следующие режимы:
    - [Пейзаж]
    - [Спорт]
    - [Ночная Сцена]
  - При прикрепленном установочном адаптере
- Подсветка АФ излучает очень яркий свет. Не смотрите прямо на подсветку АФ с близкого расстояния, хотя опасности для здоровья это не представляет.

4-689-271-12(1) Copyright 2016 Sony Corporation

Центр. следящ. AF

При нажатии центра колесика управления камера определяет объект, расположенный в центре экрана, и продолжает отслеживание объекта.

1. **MENU → 1 (Настройки съемки1) → [Центр. следящ. AF] → [Вкл].**

2. **Совместите рамку выбора (A) с объектом и нажмите центр колесика управления.**
   - Еще раз нажмите центр для остановки отслеживания.

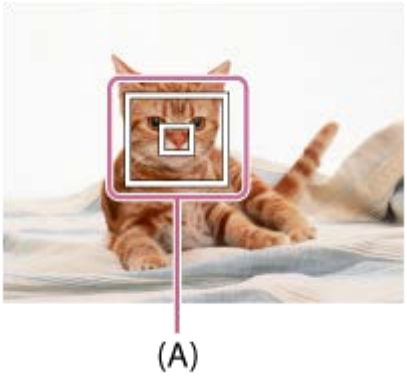

3. **Нажмите кнопку затвора до упора вниз для выполнения съемки.**

Совет

- Вы можете выбрать объект, который необходимо отслеживать во время сенсорного управления, при съемке с помощью монитора. Установите [Сенсорн. управлен.] в положение, отличное от [Выкл].

Примечание

- Функция [Центр. следящ. AF] может не работать должным образом в следующих случаях:
  - Объект очень быстро двигается.
  - Объект слишком мал или слишком велик.
  - Слабый контраст между объектом съемки и фоном.
  - В темноте.
  - Общее освещение меняется.
- Функция захвата объекта АФ не работает в следующих случаях:
  - [Панорамный обзор]
  - Если [Выбор сцены] установлено в [Сумерки с рук] или [Устр. размыт. движ.].
  - При съемке в режиме фокусировки вручную.
  - При использовании цифрового зума
  - Если [Параметры зап.] установлено в [120p]/[100p].

4-689-271-12(1) Copyright 2016 Sony Corporation

Система AF (фотоснимок)

Установка системы обнаружения фокуса (Фазовое детект. AF/Контрастный AF) в случае прикрепления объектива с A-переходником при использовании установочного адаптера LA-EA1/LA-EA3 (продается отдельно).

1. **MENU → 1 (Настройки съемки1) → [Система AF] → нужная установка.**

Подробности пунктов меню

Фазовое детект. AF:
Фокусировка с помощью фазодетекторного АФ.Очень высокая скорость фокусировки.

Контрастный AF:
Фокусировка всегда выполняется с помощью контрастного АФ.Более низкая скорость фокусировки. Используйте, если не удается выполнить фокусировку с помощью [Фазовое детект. AF].

Примечание

- В случае установки [Система AF] в [Контрастный AF], AF-C (Непрерывный AF) в разделе [Режим фокусиров.] недоступно.
- Следующие функции недоступны, если [Система AF] установлена в [Фазовое детект. AF]:
  - [Зонная фокусиров.], [Расш. рег.пятно АФ] и [Следящий AF] в [Область фокусир.]
  - [AF на глаз]
- В случае установки [Система AF] в [Фазовое детект. AF], даже при установке [Устан.приор.в AF-S] в [Акцент на баланс] камера временно переключится в [AF].

4-689-271-12(1) Copyright 2016 Sony Corporation

AF с затвором (фотоснимок)

Выбор возможности автоматической фокусировки при нажатии кнопки затвора наполовину. Выберите [Выкл] для регулировки фокуса и экспозиции отдельно.

1. **MENU → (Настройки съемки1) → [AF с затвором] → нужная установка.**

Подробности пунктов меню

Вкл:
Автофокус работает при нажатии кнопки затвора наполовину.

Выкл:
Автофокус не работает даже при нажатии кнопки затвора наполовину.

Удобный способ микро-регулировки фокусировки

Если присоединен объектив с A-переходником, активация функции автофокусировки с помощью кнопки, отличной от кнопки затвора, позволяет более точно фокусироваться в сочетании с ручной фокусировкой.

1. Установите [AF с затвором] в [Выкл].
2. MENU → (Настройки съемки2) → [Польз. клав.(Съем.)] → назначьте функции [AF Включен] и [Фокусиров. лупа] нужным клавишам.
3. Установите [Eye-Start AF] в [Выкл] во избежание автофокусировки во время просмотра через видоискатель.
4. Нажмите клавишу, которой назначена функция [AF Включен].
5. Нажмите клавишу, которой назначена функция [Фокусиров. лупа], а затем поверните кольцо фокусировки для микро-регулировки фокусировки.
6. Нажмите кнопку затвора до упора вниз для выполнения съемки.

См. также

- AF Включен
- Eye-Start AF (фотоснимок)
- Предварител. AF (фотоснимок)
- Фокусиров. лупа

4-689-271-12(1) Copyright 2016 Sony Corporation

Предварител. AF (фотоснимок)

Изделие выполняет автоматическую регулировку фокуса перед нажатием и удерживанием наполовину нажатой кнопки затвора.

1. **MENU → (Настройки съемки1) → [Предварител. AF] → нужная установка.**

Подробности пунктов меню

Вкл:
Регулировка фокуса перед нажатием и удерживанием наполовину нажатой кнопки затвора.

Выкл:
Не регулируйте фокус перед нажатием наполовину кнопки затвора.

Примечание

- [Предварител. AF] доступно только в случае установки объектива с E-переходником.

4-689-271-12(1) Copyright 2016 Sony Corporation

Eye-Start AF (фотоснимок)

Установка необходимости использования автофокуса во время просмотра через электронный видоискатель.

1. **MENU → (Настройки съемки1) → [Eye-Start AF] → нужная установка.**

Подробности пунктов меню

Вкл:
Автофокусировка начнется во время просмотра через электронный видоискатель.
Выкл:
Автофокусировка не начнется во время просмотра через электронный видоискатель.

Совет

- [Eye-Start AF] доступно при прикрепленном объективе с A-переходником и установочном адаптере (LA-EA2, LA-EA4) (продается отдельно).

4-689-271-12(1) Copyright 2016 Sony Corporation

Цифровой фотоаппарат со сменным объективом
ILCE-6500 α6500

Авт.очистка обл.AF

Установка необходимости отображения области фокусировки постоянно или ее автоматического исчезновения вскоре после достижения фокусировки.

1. **MENU → 1 (Настройки съемки1) → [Авт.очистка обл.AF] → нужная установка.**

Подробности пунктов меню

Вкл:
Область фокусировки исчезает автоматически вскоре после достижения фокусировки.

Выкл:
Область фокусировки отображается постоянно.

4-689-271-12(1) Copyright 2016 Sony Corporation

Отобр.зону непр.AF

Вы можете установить, нужно ли отображать область, находящуюся в фокусе при установке [Область фокусир.] в [Широкая АФ] или [Зонная фокусиров.], в режиме [Непрерывный AF].

1. **MENU → 1 (Настройки съемки1) → [Отобр.зону непр.AF] → нужная установка.**

Подробности пунктов меню

Вкл:
Отображать область фокусировки, находящуюся в фокусе.

Выкл:
Не отображать область фокусировки, находящуюся в фокусе.

Примечание

- Если [Область фокусир.] установлена в одно из следующих положений, рамки в области, находящейся в фокусе, становятся зелеными:
  - [Центр]
  - [Рег. пятно АФ]
  - [Расш. рег.пятно АФ]
- Если на камере установлен объектив с A-переходником и установочный адаптер (LA-EA1/LA-EA3) (продается отдельно) и [Система AF] установлена в [Фазовое детект. AF], [Отобр.зону непр.AF] включается всегда независимо от установок [Область фокусир.].

4-689-271-12(1) Copyright 2016 Sony Corporation

Микрорегулир.AF

Позволяет регулировать и регистрировать положение автофокусировки для каждого объектива при использовании объектива с A-переходником с установочным адаптером LA-EA2 или LA-EA4 (продается отдельно).
При обычном использовании необходимость в регулировке положения автофокусировки с помощью этой функции отсутствует. Используйте эту функцию только при необходимости регулировки для определенных фокусных расстояний. Имейте в виду, что при использовании данной регулировки функция автофокусировки может не выполняться в надлежащем положении.

1. **MENU → 1 (Настройки съемки1) → выберите [Микрорегулир.AF].**
2. **Выберите [Параметр настр. AF] → [Вкл].**
3. **[величина] → нужное значение.**
   - Чем больше выбранное значение, тем дальше от изделия будет находиться положение автофокусировки. Чем меньше выбранное значение, тем ближе к изделию будет находиться положение автофокусировки.

Совет

- Рекомендуется регулировать положение в реальных условиях съемки. Установите [Область фокусир.] в [Рег. пятно АФ] и используйте яркий объект с высокой контрастностью во время регулировки.

Примечание

- При присоединении объектива, для которого уже зарегистрировано значение, оно появится на экране. [±0] появляется в случае объективов, для которых значение еще не зарегистрировано.
- Если в качестве значения отображается [-], это означает, что зарегистрировано 30 объективов и регистрация нового объектива невозможна. Для регистрации нового объектива прикрепите объектив, для которого можно удалить регистрацию, и установите его значение в [±0] или сбросьте значения всех объективов с помощью [Удалить].
- [Микрорегулир.AF] поддерживает объективы Sony, Minolta или Konica-Minolta. Выполнение [Микрорегулир.AF] с объективами, отличными от поддерживаемых объективов, может повлиять на зарегистрированные установки для поддерживаемых объективов. Не выполняйте [Микрорегулир.AF] с объективами, которые не поддерживаются.
- Установить [Микрорегулир.AF] индивидуально для объективов Sony, Minolta и Konica-Minolta с одинаковыми техническими характеристиками невозможно.

4-689-271-12(1) Copyright 2016 Sony Corporation

Коррек.экспоз.

Обычно экспозиция устанавливается автоматически (автоэкспозиция). Базируясь на значении экспозиции, установленном автоэкспозицией, можно сделать все изображения ярче или темнее, если соответственно отрегулировать [Коррек.экспоз.] в сторону плюс или минус (коррекция экспозиции).

1. **(Коррек.экспоз.) на колесике управления → нажмите левую/правую сторону колесика управления или поверните колесико управления и выберите нужный диапазон экспозиции.**
   - Вы также можете выбрать MENU → 1 (Настройки съемки1) → [Коррек.экспоз.].
   - Вы можете регулировать экспозицию в диапазоне от -5.0 EV до + 5.0 EV.
   - Вы можете регулировать значение экспозиции, установленное на экране съемки **(A)**.

   Монитор

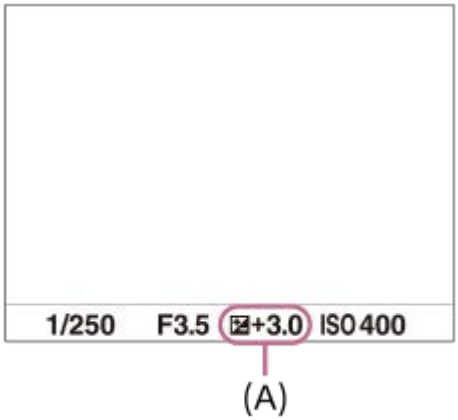

   Видоискатель

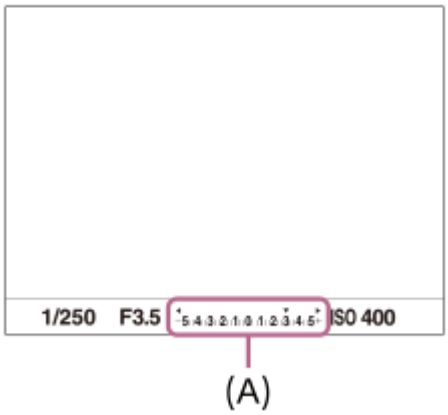

Примечание

- Вы не сможете выполнить коррекцию экспозиции в следующих режимах съемки:
  - [Интеллект. Авто]
  - [Супер авторежим]
  - [Выбор сцены]
- При использовании [Ручной экспозиция] коррекцию экспозиции можно выполнить только, если [ISO] установлен в [ISO AUTO].
- Во время съемки на экране появится изображение с яркостью, эквивалентной только значению от -3.0 EV до + 3.0 EV. При установке экспозиции за пределами этого диапазона яркость изображения на экране не изменится, но будет

отражена в записанном снимке.

- Вы можете регулировать экспозицию в диапазоне от –2,0 EV до +2,0 EV для видеозаписей.
- Вам, возможно, не удастся получить удовлетворительный эффект, если съемка производится при чрезвычайно темных или светлых условиях, или при использовании вспышки.

См. также

- Шаг экспозиции
- Кор.Ev диска/колес
- Уст.корр.эксп.
- Непрер. брекетинг
- Покадр. брекетинг
- Зебра

4-689-271-12(1) Copyright 2016 Sony Corporation

ISO

Чувствительность к свету выражается значением ISO (рекомендуемая величина экспозиции). Чем больше число, тем выше чувствительность.

1. **ISO (ISO) на колесике управления → выберите нужную установку.**
   - Вы также можете выбрать MENU→ 1 (Настройки съемки1) → [ISO].

Подробности пунктов меню

Многокадровое ШП:
Объединение непрерывно снятых снимков для создания снимка с меньшим шумом. Нажмите правую сторону для отображения экрана установки, а затем выберите нужное значение с помощью верхней/нижней сторон колесика управления.

Выберите нужное значение ISO из ISO AUTO или ISO 100 – ISO 51200.

ISO AUTO:
Автоматическая установка чувствительности ISO.

ISO 100 – ISO 51200:
Установка чувствительности ISO вручную. При выборе большего значения чувствительность ISO увеличивается.

Примечание

- Если [Качество] установлено в [RAW] или [RAW и JPEG], выбор [Многокадровое ШП] невозможен.
- Если выбрано [Многокадровое ШП], использование вспышки, [Опт.Д-диап.] или [Авто HDR] невозможно.
- Если [Профиль изображ.] установлено в положение, отличное от [Выкл], выбор [Многокадровое ШП] невозможен.
- Если [Эффект рисунка] установлено в положение, отличное от [Выкл], выбор [Многокадровое ШП] невозможен.
- [ISO AUTO] выбирается при использовании следующих функций:
  - [Интеллект. Авто]
  - [Супер авторежим]
  - [Выбор сцены]
  - [Панорамный обзор]
- Чем выше значение ISO, тем больше шума будет появляться на снимках.
- Доступные настройки ISO отличаются в зависимости от того, выполняется ли фотосъемка, видеосъемка или замедленная/ускоренная видеосъемка.
- Во время видеосъемки доступны значения ISO между 100 и 25600. Если установленное значение ISO выше 25600, установка автоматически переключается на 25600. После завершения видеозаписи значение ISO вернется к исходной установке.
- При использовании [Многокадровое ШП] процесс наложения снимков займет некоторое время.
- Если выбрано [ISO AUTO] при установленном режиме съемки [P], [A], [S] или [M], чувствительность ISO будет автоматически регулироваться в пределах установленного диапазона.

Совет

- Вы можете изменить диапазон чувствительности ISO, установленный автоматически в режиме [ISO AUTO]. Выберите [ISO AUTO], нажмите правую сторону колесика управления и установите нужные значения для [Максим. ISO AUTO] и [Миним. ISO AUTO]. Данные значения также применяются при съемке в режиме [ISO AUTO] в соответствии с [Многокадровое ШП].

- Вы можете установить эффективный уровень для шумоподавления, выбрав [Эффект ШП] в [Многокадровое ШП].

4-689-271-12(1) Copyright 2016 Sony Corporation

ISO AUTO мин. выд.

Если выбрано [ISO AUTO] или [ISO AUTO] в [Многокадровое ШП] в случае режима съемки P (Программное авто) или A (Приор. диафрагмы), можно установить выдержку затвора, при которой чувствительность ISO начнет изменяться.
Данная функция эффективна при съемке движущихся объектов. Вы можете минимизировать размытость объекта, а также предотвратить дрожание камеры.

1. **MENU → (Настройки съемки1) → [ISO AUTO мин. выд.] → нужная установка.**

Подробности пунктов меню

FASTER (Короче)/FAST (Быстрая):
Чувствительность ISO начнет изменяться при выдержках затвора выше, чем [Стандартная], таким образом можно предотвратить дрожание камеры и размытость объекта.

STD (Стандартная):
Камера автоматически устанавливает скорость затвора на основании фокусного расстояния объектива.

SLOW (Медленная)/SLOWER (Длиннее):
Чувствительность ISO начнет изменяться при выдержках затвора ниже, чем [Стандартная], таким образом можно выполнить съемку с меньшим шумом.

1/4000 — 30":
Чувствительность ISO начнет изменяться при установленной выдержки затвора.

Совет

- Разница скорости затвора, при которой чувствительность ISO начнет изменяться между [Короче], [Быстрая], [Стандартная], [Медленная] и [Длиннее] составляет 1 EV.

Примечание

- При недостаточной экспозиции, даже если чувствительность ISO установлена в [Максим. ISO AUTO] в [ISO AUTO], для съемки с соответствующей экспозицией, скорость затвора будет ниже, чем скорость, установленная в [ISO AUTO мин. выд.].
- В следующих случаях скорость затвора может не функционировать как установлено:
  - При использовании вспышки для съемки ярких сцен. (Максимальная выдержка затвора ограничена скоростью синхронизации вспышки 1/160 секунд.)
  - При использовании вспышки для съемки темных сцен с [Режим вспышки], установленным в [Запол. вспыш.] или [Беспроводная]. (Минимальная выдержка затвора ограничена скоростью, автоматически определяемой камерой.)

См. также

- Программное авто
- Приор. диафрагмы
- ISO

4-689-271-12(1) Copyright 2016 Sony Corporation

Режим измер.

Выбор режима измерения экспозиции, устанавливающего, какую часть экрана следует использовать для определения экспозиции.

1. **MENU → (Настройки съемки1) → [Режим измер.] → нужная установка.**

Подробности пунктов меню

Мульти:
Свет измеряется в каждой области после разделения общей области на несколько областей, и определяется надлежащая экспозиция всего экрана (Многошаблонный экспозамер).

Центр:
Измеряется средняя яркость по всему экрану, при этом делается акцент на центральной области экрана (Центро-взвешенный экспозамер).

Точечный:
Измеряется только центральная область (Точечный экспозамер). Этот режим подходит для измерения света в указанной части экрана. Размер окружности замера можно выбрать от [Точечный: Стандартная] до [Точечный: Больш.]. Положение окружности замера зависит от настройки для [Тчк экспонометра].

Средн. всего экр.:
Измеряется средняя яркость всего экрана. Экспозиция будет стабильной даже в случае изменения композиции или положения объекта.

Выделение:
Измеряется яркость во время усиления ярко освещенной области экрана. Этот режим подходит для съемки объекта во время предотвращения переэкспонирования.

Совет

- Если выбрано [Точечный] и [Область фокусир.] установлено в [Рег. пятно АФ] или [Расш. рег.пятно АФ] в то время, как [Тчк экспонометра] установлено в [Подкл. точку фокус.], место точечного экспозамера может координироваться с областью фокусировки.
- Если [Режим измер.] установлено в [Выделение] и активирована функция [Опт.Д-диап.] или [Авто HDR], яркость и контрастность будет корректироваться автоматически путем разделения изображения на небольшие области и анализа контрастности света и тени. Выполните настройки в зависимости от условий съемки.

Примечание

- [Режим измер.] фиксируется в [Мульти] в следующих режимах съемки:
  - [Интеллект. Авто]
  - [Супер авторежим]
  - [Выбор сцены]
  - Другие функции зума, отличные от оптического зума
- В режиме [Выделение] объект может быть темным, если на экране присутствует более яркая часть.

См. также

- Блокировка AE
- Тчк экспонометра
- Опт.Д-диап. (DRO)
- Авто HDR

4-689-271-12(1) Copyright 2016 Sony Corporation

Тчк экспонометра

Установка необходимости координирования положения точечного экспозамера с областью фокусировки при установке [Область фокусир.] в [Рег. пятно АФ] или [Расш. рег.пятно АФ].

1. **MENU → 1 (Настройки съемки1) → [Тчк экспонометра] → нужная установка.**

Подробности пунктов меню

Центр:
Положение точечного экспозамера не координируется с областью фокусировки, а всегда выполняется замер яркости в центре.

Подкл. точку фокус.:
Положение точечного экспозамера координируется с областью фокусировки.

Примечание

- Если [Область фокусир.] установлено в положение, отличное от [Рег. пятно АФ] или [Расш. рег.пятно АФ], положение точечного экспозамера будет зафиксировано по центру.
- Если [Область фокусир.] установлено в [Следящий AF: Рег. пятно АФ] или [Следящ.AF: Расш. рег.пятно АФ], положение точечного экспозамера будет скоординировано с начальным положением фиксации АФ, но не будет скоординировано с отслеживанием объекта.

См. также

- Область фокусир.
- Режим измер.

4-689-271-12(1) Copyright 2016 Sony Corporation

Цифровой фотоаппарат со сменным объективом
ILCE-6500 α6500

Шаг экспозиции

Вы можете установить диапазон установки для значений выдержки, диафрагмы и коррекции экспозиции.

1. **MENU → 1(Настройки съемки1) → [Шаг экспозиции] → нужная установка.**

Подробности пунктов меню

0,3 EV/0,5 EV

4-689-271-12(1) Copyright 2016 Sony Corporation

AEL с выдержкой (фотоснимок)

Установка необходимости фиксирования экспозиции при нажатии кнопки затвора наполовину.
Выберите [Выкл] для регулировки фокуса и экспозиции отдельно.

1. **MENU → (Настройки съемки1) → [AEL с выдержкой] → нужная установка.**

Подробности пунктов меню

Авто:
Автоматическая фиксация экспозиции после регулировки фокуса при нажатии кнопки затвора наполовину, если [Режим фокусиров.] установлено в [Покадровый AF]. В случае если [Режим фокусиров.] будет установлен в [Автоматич. AF] и изделие определит, что объект перемещается, либо в случае съемки серии изображений, фиксированная экспозиция будет отменена.

Вкл:
Фиксировать экспозицию при нажатии кнопки затвора наполовину.

Выкл:
Не фиксировать экспозицию при нажатии кнопки затвора наполовину. Используйте этот режим, если нужно отрегулировать отдельно фокусировку или экспозицию.
Изделие продолжит регулировку экспозиции во время съемки в режиме [Непрерыв. Съемка].

Примечание

- Операция использования кнопки AEL имеет приоритет над установками [AEL с выдержкой].

4-689-271-12(1) Copyright 2016 Sony Corporation

Настр.станд.эксп.

Настройте стандартные установки данной камеры на правильное значение экспозиции для каждого режима экспозамера.

1. **MENU → 1 (Настройки съемки1) → [Настр.станд.эксп.] → нужный режим экспозамера.**

2. **Выберите нужное значение в качестве стандарта экспозамера.**
   - Вы можете установить значение от -1 EV до +1 EV с шагом 1/6 EV.

Режим экспозамера

Установленное стандартное значение будет применено при выборе соответствующего режима экспозамера в MENU → 1 (Настройки съемки1) → [Режим измер.].
Мульти/ Центр/ Точечный/ Средн. всего экр./ Выделение

Примечание

- Изменение [Настр.станд.эксп.] не повлияет на коррекцию экспозиции.
- Значение экспозиции будет зафиксировано в соответствии со значением, установленным для [Точечный] во время использования точечной AEL.
- Стандартное значение для M.M (ручной режим измерения) будет изменено в соответствии со значением, установленным в [Настр.станд.эксп.].
- Значение, установленное в [Настр.станд.эксп.], записывается в данных Exif отдельно от значения коррекции экспозиции. Величина значения стандарта экспозиции не будет добавлена к значению коррекции экспозиции.
- Если установить [Настр.станд.эксп.] во время серийной съемки, число снимков для серии будет переустановлено.

См. также

- Режим измер.

4-689-271-12(1) Copyright 2016 Sony Corporation

Режим вспышки

Вы можете установить режим вспышки.

1. **MENU → 1 (Настройки съемки1) → [Режим вспышки] → нужная установка.**

Подробности пунктов меню

Вспышка выкл:
Вспышка не срабатывает.

Автовспышка:
Вспышка срабатывает в условиях недостаточного освещения или во время съемки против яркого света.

Запол. вспыш.:
Вспышка срабатывает каждый раз при спуске затвора.

Медл. синхр.:
Вспышка срабатывает каждый раз при спуске затвора. Съемка в режиме медленной синхронизации позволяет получить четкое изображение как снимаемого объекта, так и фона за счет удлинения выдержки затвора.

Син.зад.штор.:
Вспышка срабатывает каждый раз при спуске затвора непосредственно перед завершением экспозиции. Съемка в режиме синхронизации задней шторки позволяет получать естественное изображение следа движущегося объекта, например, движущегося автомобиля или идущего человека.

Беспроводная:
Использование беспроводной вспышки создает эффект затенения, что обеспечивает более объемное 3D-представление объекта, чем при использовании вспышки камеры.

Этот режим эффективен в случае прикрепления к изделию внешней вспышки, совместимой с пультом дистанционного управления (продается отдельно) и съемки с помощью беспроводной вспышки (продается отдельно), расположенной на расстоянии от изделия.

Примечание

- Установки по умолчанию зависят от режима съемки.
- В зависимости от режима съемки некоторые установки [Режим вспышки] будут недоступны.
- Установка [Беспроводная] не может использоваться с встроенной вспышкой камеры.

См. также

- Использование вспышки

4-689-271-12(1) Copyright 2016 Sony Corporation

Кор.эксп.вспыш.

Регулируется яркость света вспышки в диапазоне от –3.0 EV до +3.0 EV. Коррекция экспозиции вспышки изменяет только яркость света вспышки. Коррекция экспозиции изменяет яркость света вспышки совместно с изменением выдержки и диафрагмы.

1. **MENU → 1 (Настройки съемки1) → [Кор.эксп.вспыш.] → нужная установка.**
   - Выбор более высоких значений (сторона +) делает уровень мощности вспышки выше, а выбор более низких значений (сторона –) делает уровень мощности вспышки ниже.

Примечание

- [Кор.эксп.вспыш.] не работает, если режим съемки установлен в следующие режимы:
  - [Интеллект. Авто]
  - [Супер авторежим]
  - [Панорамный обзор]
  - [Выбор сцены]
- Эффект повышения мощности вспышки (сторона +) может оказаться незаметным из-за ограниченной доступной яркости света вспышки, если объект находится за пределами максимального диапазона вспышки. Если объект находится слишком близко, эффект понижения мощности (сторона -) может быть незаметен.

См. также

- Использование вспышки

4-689-271-12(1) Copyright 2016 Sony Corporation

Уст.корр.эксп.

Установка необходимости применения величины коррекции экспозиции для контроля как света вспышки, так и общего освещения, или только для общего освещения.

1. **MENU → (Настройки съемки1) → [Уст.корр.эксп.] → нужная установка.**

Подробности пунктов меню

Окр.осв.и всп.:
Применение величины коррекции экспозиции для контроля как света вспышки, так и общего освещения.

Только окр.осв:
Применение величины коррекции экспозиции для контроля только общего освещения.

См. также

- Кор.эксп.вспыш.

4-689-271-12(1) Copyright 2016 Sony Corporation

Ум.эфф.кр.глаз

При использовании вспышки она сработает два или более раз перед съемкой для уменьшения эффекта красных глаз.

1. **MENU → 1(Настройки съемки1) → [Ум.эфф.кр.глаз] → нужная установка.**

Подробности пунктов меню

Вкл:
Вспышка срабатывает всегда для уменьшения эффекта красных глаз.

Выкл:
Не используется уменьшение эффекта красных глаз.

Примечание

- Уменьшение эффекта красных глаз может не обеспечить желаемых результатов. Это зависит от индивидуальных отличий и условий, таких, как расстояние до человека или от того, смотрел ли он или нет в объектив во время предварительного срабатывания вспышки.

4-689-271-12(1) Copyright 2016 Sony Corporation

Баланс белого

Коррекция тонового эффекта условий окружающего освещения для записи нейтрального белого объекта в белом цвете. Используйте эту функцию, если цветовые тоны изображения не соответствует ожидаемым, или если нужно изменить цветовые тоны специально для подчеркивания выразительности.

1. **MENU → (Настройки съемки1) → [Баланс белого] → нужная установка.**

Подробности пунктов меню

AWB Авто/ Дневной свет/ Тень/ Облачно/ Лампа накал./ −1 Флуор.: Тепл.белый/ 0 Флуор.: Хол. белый/ +1 Флуор.: Днев. бел./ +2 Флуор.: Дневн. свет/ Вспышка/ Под водой
Авто: При выборе источника света, освещающего объект, изделие регулирует цветовые тона в соответствии с выбранным источником света (предустановленным балансом белого). Если выбрано [Авто], изделие автоматически определяет источник света и регулирует цветовые тона.
Цв.тмп./Ф-тр.:
Выполняется регулировка цветовых тонов в зависимости от источника света. Создание эффекта фильтров CC (компенсации цвета) для фотографии.
Пользоват. 1/Пользоват. 2/Пользоват. 3:
Использование установки баланса белого, сохраненной в [Пользоват. настр.].
SET Пользоват. настр.:
Сохранение в памяти базового белого цвета для условий освещения во время съемки.
Выберите номер сохраненного в памяти пользовательского баланса белого.

Совет

- Вы можете отобразить экран точной регулировки и выполнить точные регулировки цветовых тонов при необходимости, нажав правую сторону колесика управления.
- Если цветовые тона в выбранных установках не соответствуют ожидаемым, выполните съемку [Брекетинг WB].
- AWB или AWB отображается только в случае установки [Устан.приор.в AWB] в [Атмосфера] или [Белый].

Примечание

- [Баланс белого] фиксируется в [Авто] в следующих режимах съемки:
  - [Интеллект. Авто]
  - [Супер авторежим]
  - [Выбор сцены]
- При использовании в качестве источника света ртутной или натриевой лампы точный баланс белого не будет получен из-за характеристик света. Рекомендуется выполнять съемку с помощью вспышки или выбрать [Пользоват. настр.].

См. также

- Получение основного белого цвета в режиме [Пользоват. настр.]
- Устан.приор.в AWB
- Брекетинг WB

4-689-271-12(1) Copyright 2016 Sony Corporation

Цифровой фотоаппарат со сменным объективом
ILCE-6500 α6500

Устан.приор.в AWB

Выбор приоритета во время съемки в таких условиях освещенности, как люминесцентное освещение, при установке [Баланс белого] в [Авто].

1. **MENU → 1 (Настройки съемки1) → [Устан.приор.в AWB] → нужная установка.**

Подробности пунктов меню

AWB STD Стандартная:
Съемка со стандартным автоматическим балансом белого. Камера автоматически регулирует цветовые тона.

AWB Ambi Атмосфера:
Приоритет цветового тона источника света. Подходит, если нужно получить теплую атмосферу.

AWB White Белый:
Приоритет воспроизведения белого цвета при низкой цветовой температуре источника света.

См. также

- Баланс белого

4-689-271-12(1) Copyright 2016 Sony Corporation

Опт.Д-диап. (DRO)

Путем разделения изображения на небольшие области изделие анализирует контрастность света и тени объекта, и фона и создает изображение с оптимальной яркостью и градацией.

1. **MENU → 1 (Настройки съемки1) → [DRO/Авто HDR] → [Опт.Д-диап.].**
2. **Выберите нужную установку с помощью левой/правой сторон колесика управления.**

Подробности пунктов меню

Оптимизат. Д-диапазона: Авто:
Автоматическая коррекция яркости.

Оптимизатор Д-диапазона: Lv1 — Оптимизатор Д-диапазона: Lv5:
Оптимизация градаций записанного изображения для каждой указанной области. Выберите уровень оптимизации от значения Lv1 (слабый) до Lv5 (сильный).

Примечание

- В следующих случаях [Опт.Д-диап.] фиксируется в [Выкл]:
  - Режим съемки установлен в [Панорамный обзор].
  - Многокадровое ШП
  - Если [Эффект рисунка] установлено в положение, отличное от [Выкл]
  - Если [Профиль изображ.] установлено в положение, отличное от [Выкл]
- [DRO/Авто HDR] фиксируется в [Выкл] при выборе следующих режимов в [Выбор сцены].
  - [Закат]
  - [Ночная Сцена]
  - [Ночной Портрет]
  - [Сумерки с рук]
  - [Устр. размыт. движ.]

  Установка фиксируется в [Оптимизат. Д-диапазона: Авто], если выбраны режимы [Выбор сцены], отличные от вышеперечисленных.
- При съемке с использованием функции [Опт.Д-диап.] на снимке может быть много шума. Выберите надлежащий уровень путем проверки записанного снимка, особенно при усилении эффекта.

4-689-271-12(1) Copyright 2016 Sony Corporation

Цифровой фотоаппарат со сменным объективом
ILCE-6500 α6500

Авто HDR

Съемка трех изображений с разной экспозицией и объединение изображений с правильной экспозицией, ярких частей недоэкспонированного изображения и темных частей переэкспонированного изображения для создания изображений с большим диапазоном градации (высоким динамическим диапазоном). Будет записано одно изображение с надлежащей экспозицией и одно наложенное изображение.

1. **MENU → 1 (Настройки съемки1) → [DRO/Авто HDR] → [Авто HDR].**
2. **Выберите нужную установку с помощью левой/правой сторон колесика управления.**

Подробности пунктов меню

Авто HDR: Сдвиг экспоз. Авто:
Автоматическая коррекция яркости.

Авто HDR: Сдвиг экспоз. 1,0 EV — Авто HDR: Сдвиг экспоз. 6,0 EV:
Установка разницы в экспозиции в зависимости от контрастности объекта. Выберите уровень оптимизации от 1,0EV (слабый) до 6,0EV (сильный).
Например, при установке значения экспозиции на 2,0 EV будут созданы три изображения со следующими уровнями экспозиции: −1,0 EV, правильная экспозиция и +1,0 EV.

Совет

- Затвор срабатывает три раза для одного снимка. Не забывайте о следующем:
  - Используйте данную функцию, когда объект неподвижен или не мигает.
  - Не изменяйте композицию перед съемкой.

Примечание

- Данная функция недоступна в случае установки [Качество] в [RAW] или [RAW и JPEG].
- [Авто HDR] недоступно в следующих режимах съемки:
  - [Интеллект. Авто]
  - [Супер авторежим]
  - [Панорамный обзор]
  - [Выбор сцены]
- [Авто HDR] недоступно в следующих случаях:
  - Если выбран [Многокадровое ШП].
  - Если [Эффект рисунка] установлено в положение, отличное от [Выкл].
  - Если [Профиль изображ.] установлено в положение, отличное от [Выкл].
- Вы не сможете начать следующую съемку до тех пор, пока обработка после данной съемки не будет завершена.
- Вы можете не получить нужного эффекта в зависимости от разницы в освещении объекта и условий съемки.
- При использовании вспышки эта функция не оказывает большого эффекта.
- В случае низкой контрастности сцены или дрожания изделия или смазывания объекта вы можете не получить хороших снимков HDR. HDR ! будет отображаться поверх записанного изображения, информируя об обнаружении камерой размытости снимка. При необходимости изменяйте композицию или переснимайте изображение внимательно, чтобы избежать размытия изображения.

4-689-271-12(1) Copyright 2016 Sony Corporation

Творческ. стиль

Позволяет устанавливать нужную обработку изображения и точно регулировать контрастность, насыщенность и резкость для каждого стиля изображения. С помощью этой функции можно регулировать экспозицию (скорость затвора и диафрагму) по своему усмотрению, в отличие от [Выбор сцены], когда экспозицию регулирует изделие.

1. **MENU → (Настройки съемки1) → [Творческ. стиль].**

2. **Выберите нужный стиль или [Окошко стилей] с помощью верхней/нижней сторон колесика управления.**

3. **Для регулировки (Контрастность), (Насыщенность) и (Резкость), выберите нужный пункт с помощью правой/левой сторон, а затем выберите значение с помощью верхней/нижней сторон.**

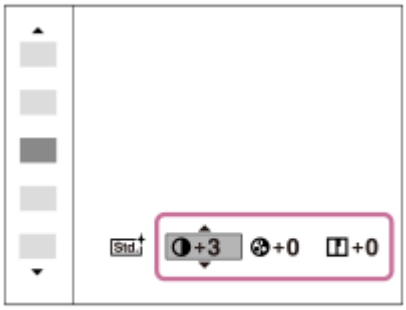

4. **Если выбрано [Окошко стилей], переместитесь вправо с помощью правой стороны колесика управления, а затем выберите нужный стиль.**

   - Вы можете вызывать такой же стиль со слегка отличающимися настройками.

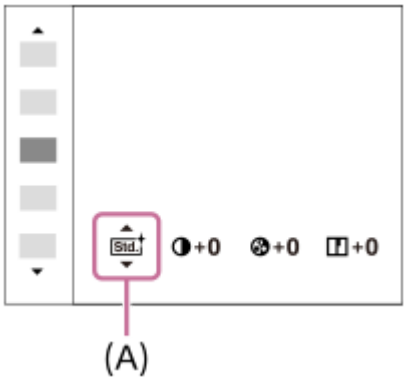

(A): Отображается только при выборе окошка стилей

Подробности пунктов меню

Std. Стандартное:
Для съемки различных сцен с богатой градацией и прекрасными цветами.

Vivid Яркий:
Повышение насыщенности и контрастности для съемки изумительных изображений красочных сцен, а также таких объектов, как цветы, весенняя зелень, синее небо или океанские пейзажи.

Ntrl Нейтральный:
Понижение насыщенности и резкости для съемки изображений с приглушенными тонами. Также подходит для получения изображений, в которые будут вноситься изменения с помощью компьютера.

Clear Прозрачный:
Для съемки чистых изображений с прозрачными цветами при ярком освещении, что подходит для съемки яркого света.

Deep Глубокий:
Для съемки изображений с глубокими и плотными цветами, что подходит для запечатления явного присутствия объекта.

Light Бледный:
Для съемки изображений с яркими и простыми цветами, что подходит для создания атмосферы живительного света.

Port. Портрет:
Для захвата цвета кожи с мягким тоном, идеально подходит для съемки портретов.

Land. Пейзаж:
Повышение насыщенности, контрастности и резкости для съемки ярких и четких сюжетов. Также используется для выделения дальних пейзажей.

Sunset Закат:
Для съемки прекрасных оттенков красного цвета заходящего солнца.

Night Ночная Сцена:
Снижение контрастности для воспроизведения ночных сцен.

Autm Осен.листья:
Для съемки осенних сцен с сильным выделением красного и желтого цветов опадающих листьев.

B/W Черно-белый:
Для съемки черно-белых монохромных изображений.

Sepia Сепия:
Для съемки монохромных изображений с оттенком сепии.

1 Std. Регистрация предпочтительных установок (Окошко стилей):
Выберите шесть окошек стилей (окошки с номерами слева (1 Std.)) для регистрации предпочтительных установок. Затем выберите нужные установки с помощью правой кнопки.
Вы можете вызывать такой же стиль со слегка отличающимися настройками.

Для установки [Контрастность], [Насыщенность] и [Резкость]

[Контрастность], [Насыщенность] и [Резкость] можно отрегулировать для каждого предустановленного стиля изображения, например [Стандартное] и [Пейзаж], и для каждого [Окошко стилей] с возможностью регистрации предпочтительных установок.
Выберите элемент для установки, нажимая правую/левую стороны колесика управления, а затем установите значение с помощью верхней/нижней сторон колесика управления.

Контрастность:
Чем выше выбранное значение, тем сильнее подчеркивается разница между светом и тенью, и тем больше эффект на снимке.

Насыщенность:
Чем выше выбранное значение, тем более насыщенным является цвет. При выборе более низких значений цвет изображения будет ограничен и приглушен.

Резкость:
Регулировка резкости. Чем выше выбранное значение, тем сильнее подчеркиваются контуры, а чем ниже выбранное значение, тем сильнее смягчаются контуры.

Примечание

- [Творческ. стиль] фиксируется в [Стандартное] в следующих случаях:
  - [Интеллект. Авто]
  - [Супер авторежим]
  - [Выбор сцены]
  - [Эффект рисунка] установлен в положение, отличное от [Выкл].
  - [Профиль изображ.] установлен в положение, отличное от [Выкл].
- Если данная функция установлена в [Черно-белый] или [Сепия], регулировка [Насыщенность] невозможна.

4-689-271-12(1) Copyright 2016 Sony Corporation

Эффект рисунка

Выберите нужный фильтр эффекта для получения более выразительных и художественных снимков.

1. **MENU → (Настройки съемки1) → [Эффект рисунка] → нужная установка.**

Подробности пунктов меню

Выкл:
Отключение функции [Эффект рисунка].

Дешевый фотоапп.:
Создание мягкого изображения с затененными углами и уменьшенной яркостью.

Манипул. с цветом:
Создание яркого изображения за счет усиления оттенков цветов.

Схематизация:
Создает высококонтрастную, абстрактную картину путем значительного усиления основных цветов или черного и белого цвета.

Ретро:
Создание эффекта старой фотографии с оттенками сепии и менее выраженным контрастом.

Мягкие светл. тона:
Создание изображения с указанной атмосферой: яркое, прозрачное, воздушное, нежное, мягкое.

Выделение цвета:
Создание изображения, которое сохраняет только специфический цвет, а остальные цвета преобразуются в черный и белый цвета.

Высоко-контр.Ч/Б:
Создает высококонтрастное черно-белое изображение.

Мягкий фокус:
Создает изображение с помощью эффекта мягкого света.

HDR Живопись:
Создает вид живописи, выделяя цвета и детали.

Насыщ. монохром.:
Создает черно-белое изображение с богатой градацией и воспроизведением деталей.

Миниатюра:
Создает изображение, на котором ярко выделяется объект, а фон сильно расфокусирован. Данный эффект можно часто встретить на снимках миниатюрных моделей.

Акварель:
Создает изображение с эффектами расплывания и размывания красок, как будто оно нарисовано акварельными красками.

Иллюстрация:
Создает изображение, похожее на иллюстрацию, усиливая контуры.

Совет

- Вы можете выполнить подробные установки для некоторых пунктов с помощью левой/правой сторон колесика управления.

Примечание

- При использовании функции зума, отличной от оптического зума, установка большего масштаба увеличения делает [Дешевый фотоапп.] менее эффективной.

- Если выбрано [Выделение цвета], изображения могут не сохранить выбранный цвет в зависимости от объекта или условий съемки.
- Вы не сможете проверить следующие эффекты на экране режима съемки, поскольку изделие обрабатывает изображение после съемки. Также невозможно снять другой снимок, пока не завершится обработка. Использовать данные эффекты для видеозаписей невозможно.
  - [Мягкий фокус]
  - [HDR Живопись]
  - [Насыщ. монохром.]
  - [Миниатюра]
  - [Акварель]
  - [Иллюстрация]
- В случае [HDR Живопись] и [Насыщ. монохром.] затвор срабатывает три раза для одного снимка. Не забывайте о следующем:
  - Используйте данную функцию, когда объект неподвижен или не мигает.
  - Не изменяйте композицию во время съемки.

  В случае низкой контрастности сцены или значительного дрожания камеры, или смазывания объекта, получение хороших изображений HDR, возможно, не удастся. Если изделие обнаружит такую ситуацию, на записанном снимке появится индикация , информирующая об этой ситуации. При необходимости изменяйте композицию или переснимайте изображение внимательно, чтобы избежать размытия изображения.
- Данная функция недоступна в следующих режимах съемки:
  - [Интеллект. Авто]
  - [Супер авторежим]
  - [Выбор сцены]
  - [Панорамный обзор]
- Если [Качество] установлено в [RAW] или [RAW и JPEG], данная функция недоступна.

4-689-271-12(1) Copyright 2016 Sony Corporation

Цифровой фотоаппарат со сменным объективом
ILCE-6500 α6500

Профиль изображ.

Позволяет изменять установки для цвета, градации и т.п.

Настройка профиля изображения

Вы можете настраивать качество снимка путем настройки пунктов профиля изображения, например [Gamma] и [Деталь]. При установке данных параметров, подключите камеру к телевизору или монитору и отрегулируйте их, наблюдая изображение на экране.

1. **MENU → (Настройки съемки1) → [Профиль изображ.] → профиль, который нужно изменить.**
2. **Переместите в индексный экран пункта, нажав правую сторону колесика управления.**
3. **Выберите пункт для изменения с помощью верхней/нижней стороны колесика управления.**
4. **Выберите нужное значение с помощью верхней/нижней стороны колесика управления и нажмите в центре.**

Использование предустановки профиля изображения

Установки по умолчанию [PP1] через [PP9] для видеозаписей установлены заранее в камере на основании различных условий съемки.
MENU → (Настройки съемки1) → [Профиль изображ.] → нужная установка.

PP1:
Пример установки с помощью гаммы [Movie]
PP2:
Пример установки с помощью гаммы [Still]
PP3:
Пример установки естественного цветового тона с помощью гаммы [ITU709]
PP4:
Пример установки цветового тона в точном соответствии со стандартом ITU709
PP5:
Пример установки с помощью гаммы [Cine1]
PP6:
Пример установки с помощью гаммы [Cine2]
PP7:
Пример установки с помощью гаммы [S-Log2]
PP8:
Пример установки с помощью гаммы [S-Log3] и [S-Gamut3.Cine] в [Цветовой режим].
PP9:
Пример установки с помощью гаммы [S-Log3] и [S-Gamut3] в [Цветовой режим].

Пункты профиля изображения

Уровень черного
Установка уровня черного. (от -15 до +15)

Gamma

Установка кривой гамма-распределения.

Movie: Стандартная кривая гамма-распределения для видеозаписей

Still: Стандартная кривая гамма-распределения для фотоснимков

Cine1: Смягчение контрастности темных участков и выделение градации ярких участков для получения видеозаписи с мягким цветом. (эквивалент HG4609G33)

Cine2: Подобное [Cine1], но оптимизированное для редактирования с видеосигналом до 100%. (эквивалент HG4600G30)

Cine3: Усиление контрастности света и тени более чем для [Cine1] и усиление градации черного.

Cine4: Усиление контрастности темных участков более чем для [Cine3]. Контрастность темных участков ниже, а контрастность ярких участков выше, чем для [Movie].

ITU709: Кривая гамма-распределения, которая соответствует ITU709.

ITU709(800%): Кривая гамма-распределения для подтверждения сцен при условии съемки с помощью [S-Log2] или [S-Log3].

S-Log2: Кривая гамма-распределения для [S-Log2]. Данная установка основана на допущении, что изображение будет обрабатываться после съемки.

S-Log3: Кривая гамма-распределения для [S-Log3] с более подобными характеристиками для съемки. Данная установка основана на допущении, что изображение будет обрабатываться после съемки.

Черная Gamma

Корректировка гаммы в областях с низкой интенсивностью.

Цветовой фон: Выбор диапазона коррекции. (Широкий / Средний / Узкий)

Уровень: Установка уровня коррекции. (от -7 (максимальное сжатие черного) до +7 (максимальное растяжение черного))

Изгиб

Установка точки перегиба и крутизны сжатия видеосигнала для предотвращения превышения экспозиции путем ограничения сигналов в областях с высокой интенсивностью объекта относительно динамического диапазона камеры.
При выборе [Still], [Cine1], [Cine2], [Cine3], [Cine4], [ITU709(800%)], [S-Log2], [S-Log3] в [Gamma], [Изгиб] устанавливается в [Выкл], если [Режим] установлен в [Авто]. Для использования функций в [Изгиб] установите [Режим] в [Ручной].

Режим: Выбор установок автоматически/вручную.

- Авто: Точка перегиба и крутизна устанавливаются автоматически.
- Ручной: Точка перегиба и крутизна устанавливаются вручную.

Автонастройка: Установки при выборе [Авто] для [Режим].

- Точка максимума: Установка максимальной точки перегиба. (от 90% до 100%)
- Чувствительность: Установка чувствительности. (Высокий / Средний / Низкий)

Ручная настройка: Установки при выборе [Ручной] для [Режим].

- Точка: Установка точки перегиба. (от 75% до 105%)
- Уклон: Установка крутизны перегиба. (от -5 (пологий) до +5 (крутой))

Цветовой режим

Установка типа и уровня цветов.

Movie: Подходящие цвета, если [Gamma] установлена в [Movie].

Still: Подходящие цвета, если [Gamma] установлена в [Still].

Cinema: Подходящие цвета, если [Gamma] установлена в [Cine1].

Pro: Подходящие цветовые тона для стандартного качества изображения профессиональных камер Sony (в комбинации с гаммой ITU709)

Матрица ITU709: Цвета, соответствующие стандарту ITU709 (в комбинации с гаммой ITU709)

Черно-белый: Установка насыщенности до нуля для съемки черно-белого изображения.

S-Gamut: Установка основана на допущении, что изображения будут обрабатываться после съемки. Используется, когда [Gamma] установлена в [S-Log2].

S-Gamut3.Cine: Установка основана на допущении, что изображения будут обрабатываться после съемки. Используется, когда [Gamma] установлена в [S-Log3]. Данная установка позволяет выполнять съемку в цветовом пространстве, которое может быть легко преобразовано в цифровое кино.

S-Gamut3: Установка основана на допущении, что изображения будут обрабатываться после съемки. Используется, когда [Gamma] установлена в [S-Log3]. Данная установка позволяет выполнять съемку в широком цветовом пространстве.

Насыщенность

Установка насыщенности цвета. (от -32 до +32)

Фаза цвета

Установка фазы сигнала цветности. (от -7 до +7)

Глубина цвета

Установка глубины цвета для каждой фазы сигнала цветности. Данная функция более эффективна для хроматических цветов и менее эффективна для ахроматических цветов. Цвет выглядит глубже по мере увеличения значения установки в положительную сторону и светлее по мере уменьшения значения в отрицательную сторону. Данная функция эффективна, даже если [Цветовой режим] установлен в [Черно-белый].

[R] от -7 (светло-красный) до +7 (темно-красный)

[G] от -7 (светло-зеленый) до +7 (темно-зеленый)

[B] от -7 (светло-синий) до +7 (темно-синий)

[C] от -7 (светло-бирюзовый) до +7 (темно-бирюзовый)

[M] от -7 (светло-пурпурный) до +7 (темно-пурпурный)

[Y] от -7 (светло-желтый) до +7 (темно-желтый)

Деталь

Установка пунктов для [Деталь].

Уровень: Установка уровня [Деталь]. (от -7 до +7)

Настр.: Следующие параметры могут быть выбраны вручную.

- Режим: Выбор установки автоматически/вручную. (Авто (автоматическая оптимизация) / Ручной (Детали устанавливаются вручную.))
- Баланс V/H: Установка вертикального (V) и горизонтального (H) баланса DETAIL. (от -2 (к вертикальной стороне (V)) до +2 (к горизонтальной стороне (H)))
- Баланс B/W: Выбор баланса ниже DETAIL (B) и выше DETAIL (W). (От Тип1 (в сторону ниже DETAIL (B)) до Тип5 (в сторону выше DETAIL (W)))
- Предел: Установка предельного уровня [Деталь]. (От 0 (Нижний предельный уровень: вероятно ограничение) до 7 (Верхний предельный уровень: маловероятно ограничение))
- Crispning: Установка уровня коррекции резкости. (От 0 (неглубокий уровень коррекции резкости) до 7 (глубокий уровень коррекции резкости))
- Светлая деталь: Установка уровня [Деталь] в областях с высокой интенсивностью. (от 0 до 4)

Для копирования установок в другой номер профиля изображения

Вы можете скопировать установки профиля изображения в другой номер профиля изображения.

MENU → 1 (Настройки съемки1) → [Профиль изображ.] → [Копировать].

Для сброса профиля изображения к установке по умолчанию

Вы можете выполнить сброс профиля изображения к установке по умолчанию. Сбросить сразу все установки профиля изображения невозможно.

MENU → 1 (Настройки съемки1) → [Профиль изображ.] → [Сброс].

Примечание

- Поскольку параметры являются общими для видеозаписи и фотоснимков, отрегулируйте значение, когда вы изменяете режим съемки.
- При печати изображений RAW с установками съемки, следующие установки не отражаются:
  - Уровень черного
  - Черная Gamma

— Изгиб
— Глубина цвета

- При изменении [Gamma], доступный диапазон значений ISO изменяется.
- В зависимости от гамма-установок может быть больше шума на темных участках. Это можно исправить путем установки коррекции объектива в [Выкл].
- При использовании гаммы S-Log2 или S-Log3 шум становится более заметным, чем при использовании других гамм. Если шум даже после обработки изображений остается все еще значительным, качество изображения можно улучшить путем съемки с более яркой установкой. Однако при съемке с более яркой установкой динамический диапазон становится соответственно уже. Рекомендуется предварительно проверять изображение путем тестовой съемки с использованием S-Log2 или S-Log3.
- Установка [ITU709(800%)], [S-Log2] или [S-Log3] может привести к ошибке в пользовательской настройке баланса белого. В этом случае сначала выполните пользовательскую настройку с гаммой, отличной от [ITU709(800%)], [S-Log2] или [S-Log3], а затем снова выберите гамму [ITU709(800%)], [S-Log2] или [S-Log3].
- Установка [ITU709(800%)], [S-Log2] или [S-Log3] отключает установку [Уровень черного].
- Если [Уклон] установлен в +5 в [Ручная настройка], [Изгиб], устанавливается в [Выкл].
- S-Gamut, S-Gamut3.Cine и S-Gamut3 являются цветовыми пространствами исключительно для Sony. Однако установка камеры S-Gamut не поддерживает полное цветовое пространство S-Gamut; данная установка предназначена для достижения цветопередачи, эквивалентной S-Gamut.

4-689-271-12(1) Copyright 2016 Sony Corporation

Цифровой фотоаппарат со сменным объективом
ILCE-6500 α6500

Эфф. мягк. кожи (фотоснимок)

Установка эффекта, используемого для съемки гладкой кожи с помощью функции распознавания лиц.

1. **MENU → 1 (Настройки съемки1) → [Эфф. мягк. кожи] → нужная установка.**

Подробности пунктов меню

OFF Выкл:
Функция [Эфф. мягк. кожи] не используется.
LO Вкл:
Используется [Эфф. мягк. кожи].

Совет

- При [Эфф. мягк. кожи], установленном в [Вкл], можно выбрать уровень эффекта.Выберите уровень эффекта, нажимая правую/левую сторону колесика управления.

Примечание

- [Эфф. мягк. кожи] недоступен, если [Качество] установлено в [RAW].
- [Эфф. мягк. кожи] недоступен для изображений RAW, если [Качество] установлено в [RAW и JPEG].

4-689-271-12(1) Copyright 2016 Sony Corporation

Фокусиров. лупа

Вы можете проверить фокусировку, увеличивая изображение перед съемкой.
В отличие от [Помощь для MF] вы можете увеличить изображение, не используя кольцо фокусировки.

1. **MENU → (Настройки съемки1) → [Фокусиров. лупа].**

2. **Нажмите центр колесика управления для увеличения изображения и выберите положение, которое нужно увеличить, с помощью верхней/нижней/левой/правой стороны колесика управления.**
   - Каждый раз при нажатии центра масштаб увеличения будет изменяться.

3. **Проверьте фокусировку.**
   - Если установлен режим фокусировки [Ручной фокус], вы можете настраивать фокусировку, когда изображение увеличено. Функция [Фокусиров. лупа] будет отменена при нажатии кнопки затвора наполовину.
   - При нажатии кнопки затвора наполовину при увеличении изображения во время автофокусировки выполняются различные функции в зависимости от установки [AF в фокус. лупе].
     - Если [AF в фокус. лупе] установлено в [Вкл]: автофокусировка будет выполнена снова.
     - Если [AF в фокус. лупе] установлен в [Выкл]: функция [Фокусиров. лупа] будет отменена.
   - Вы можете установить продолжительность увеличения показываемого изображения, выбрав MENU → (Настройки съемки1) → [Время увел. фокус.].

4. **Нажмите кнопку затвора до упора вниз для выполнения съемки.**

Использование функции фокусировочной лупы с помощью сенсорного управления

Вы можете регулировать фокусировку на увеличенном изображении, касаясь монитора. Заранее установите [Сенсорн. управлен.] в положение, отличное от [Выкл]. Если режим фокусировки установлен в [Ручной фокус], вы можете выполнить [Фокусиров. лупа], дважды коснувшись области фокусировки во время съемки с помощью монитора. Во время съемки с помощью видоискателя при двойном касании в центре монитора будет отображена рамка, и вы сможете перемещать рамку, перетаскивая ее. Изображение увеличивается путем нажатия центра колесика управления.

Совет

- При использовании функции фокусировочной лупы можно перемещать увеличенную область путем ее перетаскивания на сенсорной панели.
- Для завершения функции фокусировочной лупы выполните двойное касание еще раз. Если [AF в фокус. лупе] установлено в [Выкл], функция фокусировочной лупы завершается путем нажатия кнопки затвора наполовину.

См. также

- Помощь для MF (фотоснимок)
- Время увел. фокус.
- AF в фокус. лупе (фотоснимок)

- Польз. клав.(Съем.)/Польз. кл.(Воспр.)
- Управл.AF/MF
- Сенсорн. управлен.

4-689-271-12(1) Copyright 2016 Sony Corporation

Время увел. фокус.

Установите продолжительность увеличения изображения с помощью функции [Помощь для MF] или [Фокусиров. лупа].

1. **MENU → (Настройки съемки1) → [Время увел. фокус.] → нужная установка.**

Подробности пунктов меню

2 сек.:
Увеличение изображения в течение 2 секунд.

5 сек.:
Увеличение изображения в течение 5 секунд.

Без ограничен.:
Увеличение изображений до нажатия кнопки затвора.

См. также

- Фокусиров. лупа
- Помощь для MF (фотоснимок)

4-689-271-12(1) Copyright 2016 Sony Corporation

Цифровой фотоаппарат со сменным объективом
ILCE-6500 α6500

AF в фокус. лупе (фотоснимок)

Вы можете более точно сфокусироваться на объекте с помощью автофокуса, увеличив область, на которой нужно сфокусироваться. Во время отображения увеличенного изображения вы можете сфокусироваться на меньшей области, чем регулируемое пятно.

1. **MENU → 1 (Настройки съемки1) → [AF в фокус. лупе] → [Вкл].**

2. **MENU → 1 (Настройки съемки1) → [Фокусиров. лупа].**

3. **Увеличьте изображение путем нажатия центра колесика управления, а затем настройте положение с помощью верхней/нижней/правой/левой стороны колесика управления.**
   - Шкала увеличения изменяется каждый раз при нажатии центра.

4. **Нажмите кнопку затвора наполовину для выполнения фокусировки.**
   - Фокусировка будет достигнута в точке + по центру экрана.

5. **Для съемки нажмите кнопку затвора вниз до упора.**
   - После съемки функция [AF в фокус. лупе] будет отменена.

Совет

- Для точного определения места, которое нужно увеличить, рекомендуется использовать штатив.
- Вы можете проверить результат автофокусировки путем увеличения отображаемого изображения. Если нужно повторно настроить положение фокусировки, настройте область фокусировки на увеличенном экране, а затем нажмите кнопку затвора наполовину.

Примечание

- Края экрана могут быть несфокусированными.
- Во время увеличения отображаемого изображения настройка экспозиции и баланса белого невозможна.
- Функция [AF в фокус. лупе] недоступна в следующих случаях:
  - В режиме [Панорамный обзор]
  - Во время видеосъемки
  - Если [Режим фокусиров.] установлено в [Непрерывный AF].
  - Если [Режим фокусиров.] установлен в [Автоматич. AF] и установлен режим съемки, отличный от P/A/S/M.
  - Если [Режим фокусиров.] установлен в [Автоматич. AF], а [Режим протяжки] установлен в [Непрерыв. Съемка].
  - При использовании установочного адаптера (продается отдельно).
- Во время увеличения отображаемого изображения следующие функции недоступны:
  - [AF на глаз]
  - [Центр. следящ. AF]
  - [Eye-Start AF]
  - [Предварител. AF]
  - [Улыб./Распоз. Лиц]
  - [Авто кадриров.]

См. также

- Фокусиров. лупа
- Польз. клав.(Съем.)/Польз. кл.(Воспр.)

4-689-271-12(1) Copyright 2016 Sony Corporation

Помощь для MF (фотоснимок)

Автоматическое увеличение изображения на экране для упрощения ручной фокусировки. Работает в режиме ручной фокусировки или прямой ручной фокусировки.

1. **MENU → (Настройки съемки1) → [Помощь для MF] → [Вкл].**

2. **Поверните кольцо фокусировки для регулировки фокусировки.**
   - Изображение увеличится. Вы можете выполнить увеличение изображений, нажав центр колесика управления.

Примечание

- Вы не сможете использовать [Помощь для MF] во время видеосъемки. Вместо этого используйте функцию [Фокусиров. лупа].
- [Помощь для MF] недоступна, если прикреплен установочный адаптер. Вместо этого используйте функцию [Фокусиров. лупа].

Совет

- Вы можете установить продолжительность увеличения показываемого изображения, выбрав MENU → (Настройки съемки1) → [Время увел. фокус.].

См. также

- Ручной фокус
- Прямая ручная фокусировка (DMF)
- Время увел. фокус.

4-689-271-12(1) Copyright 2016 Sony Corporation

Цифровой фотоаппарат со сменным объективом
ILCE-6500 α6500

Ур. выдел. контур.

Выделение границ диапазонов фокусировки с помощью определенного цвета в режиме ручной фокусировки или прямой ручной фокусировки.

1. **MENU → (Настройки съемки1) → [Ур. выдел. контур.] → нужная установка.**

Подробности пунктов меню

Высокий:
Установка высокого уровня выделения контуров.

Средний:
Установка среднего уровня выделения контуров.

Низкий:
Установка низкого уровня выделения контуров.

Выкл:
Функция выделения контуров не используется.

Примечание

- Поскольку изделие распознает фокусировку по резким областям, эффект выделения контуров отличается в зависимости от объекта и объектива.
- Выделение границ диапазонов фокусировки не производится, если изделие подсоединено с помощью кабеля HDMI.

См. также

- Ручной фокус
- Прямая ручная фокусировка (DMF)
- Цвет выдел. контур.

4-689-271-12(1) Copyright 2016 Sony Corporation

Цвет выдел. контур.

Установка цвета, используемого для функции выделения контуров в режиме ручной фокусировки или прямой ручной фокусировки.

1. **MENU → 1(Настройки съемки1) → [Цвет выдел. контур.] → нужная установка.**

Подробности пунктов меню

Красный:
Выделение границ красным цветом.

Желтый:
Выделение границ желтым цветом.

Белый:
Выделение границ белым цветом.

См. также

- Ручной фокус
- Прямая ручная фокусировка (DMF)
- Ур. выдел. контур.

4-689-271-12(1) Copyright 2016 Sony Corporation

Цифровой фотоаппарат со сменным объективом
ILCE-6500 α6500

Улыб./Распоз. Лиц

Обнаружение лиц людей и автоматическая регулировка установок фокусировки, экспозиции, вспышки и выполнение обработки изображения.

1 **MENU → (Настройки съемки1) → [Улыб./Распоз. Лиц] → нужная установка.**

Подробности пунктов меню

Выкл:
Функция [Распознавание лиц] не используется.

Вкл (Зарег. лица):
Приоритетное обнаружение зарегистрированных лиц с помощью функции [Регистрация лиц].

Вкл:
Обнаружение лица без приоритета зарегистрированных лиц.

Smile Shutter:
Автоматическое обнаружение и съемка улыбки.

Рамка распознавания лица

- При обнаружении изделием лица появляется серая рамка распознавания лица. Когда изделие определяет, что включена автоматическая фокусировка, рамка распознавания лица становится белой. После нажатия кнопки затвора наполовину рамка становится зеленой.
- В случае если порядок приоритета зарегистрирован для каждого лица с помощью [Регистрация лиц], изделие автоматически выбирает первое приоритетное лицо и рамка распознавания лица поверх этого лица становится белой. Рамки распознавания лица других зарегистрированных лиц становятся красновато-пурпурными.

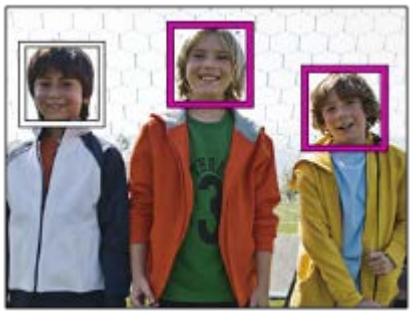

Рекомендации по более эффективному захвату улыбок

- Не закрывайте глаза челкой волос и держите глаза прищуренными.
- Не закрывайте лицо шляпой, масками, солнцезащитными очками и т.п.
- Пытайтесь максимально ориентировать лицо в сторону изделия и держите голову прямо.
- Улыбайтесь широко и открыто. Улыбка легче распознается, если видны зубы.
- При нажатии кнопки затвора во время распознавания улыбки изделие выполнит съемку. После съемки изделие вернется в режим распознавания улыбки.

Совет

- Если [Улыб./Распоз. Лиц] установлено в [Smile Shutter], можно выбрать Чувствительность распознавания улыбки из [Вкл: Легкая улыбка], [Вкл: Обычная улыбка] и [Вкл: Широкая улыбка].

Примечание

- Использовать функцию распознавания лиц со следующими функциями невозможно:
  - Другие функции зума, отличные от оптического зума
  - [Панорамный обзор]
  - [Эффект рисунка]установлено в [Схематизация].
  - При использовании функции [Фокусиров. лупа].
  - [Выбор сцены] установлено в [Пейзаж], [Ночная Сцена], [Закат].
  - [Параметры зап.] установлено в [120p]/[100p].
- Может быть распознано до 8 лиц людей.
- В некоторых условиях изделие может не обнаружить лиц совсем или может случайно обнаружить другие объекты в качестве лиц.
- Если изделие не может распознать лицо, установите Чувствительность к улыбке.
- При отслеживании лица с помощью [Следящий AF] во время выполнения функции Smile Shutter распознавание улыбки осуществляется только для данного лица.

4-689-271-12(1) Copyright 2016 Sony Corporation

Регистрация лиц (Новая регистрация)

Если лица были заранее зарегистрированы, изделие может распознавать зарегистрированное лицо в качестве приоритетного, если [Улыб./Распоз. Лиц] установлен в [Вкл (Зарег. лица)].

1. **MENU → 1(Настройки съемки1) → [Регистрация лиц] → [Новая регистрация].**
2. **Совместите контр рамку с лицом, которое нужно зарегистрировать, и нажмите кнопку затвора.**
3. **После появления подтверждающего сообщения выберите [Ввод].**

Примечание

- Можно зарегистрировать до восьми лиц людей.
- Выполните снимок лица спереди в ярко освещенном месте. Лицо может быть не зарегистрировано правильно, если оно закрыто шляпой, маской, солнцезащитными очками и т.п.

4-689-271-12(1) Copyright 2016 Sony Corporation

Регистрация лиц (Изменение приоритета)

При регистрации нескольких лиц для получения приоритета приоритет получит лицо, зарегистрированное первым. Вы можете изменить порядок приоритета.

1. **MENU → 1 (Настройки съемки1) → [Регистрация лиц] → [Изменение приоритета].**
2. **Выберите лицо для изменения порядка приоритета.**
3. **Выберите место назначения.**

4-689-271-12(1) Copyright 2016 Sony Corporation

Регистрация лиц (Удалить)

Удаление зарегистрированного лица.

1. **MENU → 1 (Настройки съемки1) → [Регистрация лиц] → [Удалить].**

   Если выбрано [Удалить все], можно удалить все зарегистрированные лица.

Примечание

- Даже в случае выполнения команды [Удалить] данные для зарегистрированного лица останутся в изделии. Для удаления из изделия данных для зарегистрированных лиц выберите [Удалить все].

4-689-271-12(1) Copyright 2016 Sony Corporation

Авто кадриров. (фотоснимок)

Если данное изделие распознает и выполняет съемку лиц, объектов крупным планом или объектов, отслеживаемых функцией [Следящий AF], оно автоматически обрезает изображение до подходящей композиции, а затем сохраняет его. Сохраняются как оригинальные, так и обрезанные изображения. Обрезанное изображение записывается с тем же размером, что и оригинальное изображение.

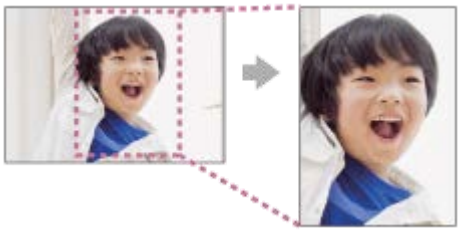

1. **MENU → 1 (Настройки съемки1) → [Авто кадриров.] → нужная установка.**

Подробности пунктов меню

Выкл:
Изображения не обрезаются.

Авто:
Изображения обрезаются автоматически до подходящей композиции.

Примечание

- [Авто кадриров.] недоступно, если установлен режим съемки [Панорамный обзор], [Видео] или [Видео/Замед.&уск.], или если [Выбор сцены] установлен в [Сумерки с рук], [Спорт] или [Устр. размыт. движ.].
- В зависимости от условий съемки обрезанное изображение может иметь не самую лучшую композицию.
- [Авто кадриров.] установить невозможно, если [Качество] установлено в [RAW] или [RAW и JPEG].
- [Авто кадриров.] недоступно в следующих случаях.
  - [Режим протяжки] установлен в [Непрерыв. Съемка], [Автоспуск (непр.)], [Непрер. брекетинг], [Покадр. брекетинг], [Брекетинг WB] или [Брекетинг DRO].
  - Чувствительность ISO установлена в [Многокадровое ШП].
  - [DRO/Авто HDR]установлено в [Авто HDR].
  - Другие функции зума, отличные от оптического зума
  - При съемке в режиме фокусировки вручную
  - [Эффект рисунка] установлен в [Мягкий фокус], [HDR Живопись], [Насыщ. монохром.], [Миниатюра], [Акварель] или [Иллюстрация].

4-689-271-12(1) Copyright 2016 Sony Corporation

Видео/Замед.&уск.

Вы можете выбрать режим экспозиции для видеосъемки или замедленной/ускоренной съемки. Вы можете изменить установку и скорость для замедленной/ускоренной съемки с помощью [S&Q Замед.&уск.наст.].

1. **Поверните диск режимов в (Видео/Замед.&уск.).**
2. **MENU → 2 (Настройки съемки2) → [Видео/Замед.&уск.] → нужная установка.**
3. **Нажмите кнопку MOVIE (видео) для начала записи.**
   - Еще раз нажмите кнопку MOVIE (видео) для остановки записи.

Подробности пунктов меню

P Программное авто / S&Q P Программное авто:
Позволяет выполнять съемку с автоматической регулировкой экспозиции (как выдержки, так и значения диафрагмы).

A Приор. диафрагмы / S&Q A Приор. диафрагмы:
Позволяет выполнить съемку регулировки значения диафрагмы вручную.

S Приор. выдержки / S&Q S Приор. выдержки:
Позволяет выполнить съемку после регулировки скорости затвора вручную.

M Ручной экспозиция / S&Q M Ручной экспозиция:
Позволяет выполнять съемку после регулировки экспозиции (как скорости затвора, так и значения диафрагмы) вручную.

См. также

- Видеосъемка
- Замед.&уск.наст.

4-689-271-12(1) Copyright 2016 Sony Corporation

Формат файла (видеосъемка)

Выбор формата файла видео.

1 **MENU → (Настройки съемки2) → [Формат файла] → нужная установка.**

Подробности пунктов меню

XAVC S 4K:
Видеозапись 4K в формате XAVC S. Данный формат поддерживает высокую скорость передачи данных.
Аудио: LPCM

- Если [Формат файла] установлено в [XAVC S 4K], необходим один из следующих типов карт памяти для выполнения видеозаписей:
  - Memory Stick PRO-HG Duo
    - Видеозапись со скоростью 100 Мбит/с или выше невозможна.
  - Карта памяти SDHC / SDXC / microSDHC / microSDXC (SD Класс скорости 10 или UHS Класс скорости U1 или быстрее)
    - Для записи со скоростью 100 Мбит/с или выше требуется UHS Класс скорости U3.
- [Показ инф. о HDMI] временно переключается в [Выключить] при установке [Формат файла] в [XAVC S 4K].
- Изображения не будут появляться на мониторе камеры во время видеозаписи при подсоединении камеры к устройству HDMI и установке [Формат файла] в [XAVC S 4K].
- [Улыб./Распоз. Лиц] и [Центр. следящ. AF] временно устанавливаются в [Выкл], когда камера подсоединена к устройству HDMI, а [Формат файла] установлено в [XAVC S 4K].
- [Улыб./Распоз. Лиц], [Центр. следящ. AF] и [Управление REC] временно устанавливаются в [Выкл], когда [Формат файла] установлено в [XAVC S 4K] а [Двойная ЗАП видео] установлено в [Вкл]. Даже если камера подсоединена к устройству HDMI, изображения не будут отображаться на данном устройстве во время выполнения видеозаписи.

XAVC S HD:
Видеозапись HD в формате XAVC S. Данный формат поддерживает высокую скорость передачи данных.
Аудио: LPCM

- Если [Формат файла] установлено в [XAVC S HD], необходим один из следующих типов карт памяти:
  - Memory Stick PRO-HG Duo
    - Видеозапись со скоростью 100 Мбит/с или выше невозможна.
  - Карта памяти SDHC / SDXC / microSDHC / microSDXC (SD Класс скороси 10 или UHS Класс скорости U1 или быстрее)
    - Для записи со скоростью 100 Мбит/с или выше требуется UHS Класс скорости U3.

AVCHD:
Видеозапись HD в формате AVCHD. Данный формат файла подходит для телевизора высокой четкости.
Аудио: Dolby Digital

MP4:
Видеозапись MP4 (AVC). Данный формат подходит для воспроизведения на смартфонах или планшетах, веб-загрузок, вложения электронной почты и т.п.
Аудио: AAC

Совет

- Вы можете сохранять снимки на компьютере или копировать их на диск, совместимый с устройством воспроизведения, с помощью программы PlayMemories Home.

Примечание

- При установке [Формат файла] в [AVCHD] размер файла видеосъемки ограничивается приблиз. значением 2 Гб. Если во время записи размер видеофайла достигнет приблиз. 2 Гб, будет автоматически создан новый видеофайл.
- При установке [Формат файла] в [MP4] размер файла видеосъемки ограничивается приблиз. значением 4 Гб. Если во время записи размер видеофайла достигнет приблиз. 4 Гб, запись будет автоматически остановлена.

4-689-271-12(1) Copyright 2016 Sony Corporation

Параметры зап. (видеосъемка)

Выбор размера изображения, частоты кадров и качества изображения видеозаписи. Чем выше скорость передачи данных, тем выше качество изображения.

1 **MENU → (Настройки съемки2) → [Параметры зап.] → нужная установка.**

Подробности пунктов меню

Если [Формат файла] установлен в [XAVC S 4K]

Видеозаписи высокой четкости путем преобразования в файл формата MP4 с помощью кодека MPEG-4 AVC/H.264.

Частота кадров	Битрейт	
	60 Мбит/сек	100 Мбит/сек
30p/25p	30p 60M/25p 60M Super 35mm	30p 100M/25p 100M Super 35mm
24p	24p 60M Super 35mm *	24p 100M Super 35mm *

* Только, если [Перекл. NTSC/PAL] установлен в NTSC

Если [Формат файла] установлен в [XAVC S HD]

Видеозаписи высокой четкости путем преобразования в файл формата MP4 с помощью кодека MPEG-4 AVC/H.264.

Частота кадров	Битрейт		
	50 Мбит/сек	60 Мбит/сек	100 Мбит/сек
120p/100p	—	120p 60M/100p 60M	120p 100M/100p 100M
60p/50p	60p 50M Super 35mm /50p 50M Super 35mm	—	—
30p/25p	30p 50M Super 35mm /25p 50M Super 35mm	—	—
24p	24p 50M Super 35mm *	—	—

* Только, если [Перекл. NTSC/PAL] установлен в NTSC

Если [Формат файла] установлен в [AVCHD]

60i/50i: Видеозапись выполняется со скоростью приблизительно 60 полей/сек (для 1080 60i-совместимых устройств) или 50 полей/сек (для 1080 50i-совместимых устройств) в чересстрочном режиме со звуком Dolby Digital и в формате AVCHD.
24p/25p: Видеозапись выполняется со скоростью приблизительно 24 кадров/сек (для 1080 60i-совместимых устройств) или 25 кадров/сек (для 1080 50i-совместимых устройств) в прогрессивном режиме Dolby Digital со звуком AVCHD и в формате.
60p/50p: Видеозапись выполняется со скоростью приблизительно 60 кадров/сек (для 1080 60i-совместимых устройств) или 50 кадров/сек (для 1080 50i-совместимых устройств) в прогрессивном режиме Dolby Digital со звуком AVCHD и в формате.

Частота кадров	Битрейт		
	17 Мбит/сек	24 Мбит/сек	28 Мбит/сек
60i/50i	60i 17M(FH) Super 35mm /50i 17M(FH) Super 35mm	60i 24M(FX) Super 35mm /50i 24M(FX) Super 35mm	—
60p/50p	—	—	60p 28M(PS) Super 35mm /50p 28M(PS) Super 35mm
24p/25p	24p 17M(FH) Super 35mm /25p 17M(FH) Super 35mm	24p 24M(FX) Super 35mm /25p 24M(FX) Super 35mm	—

Если [Формат файла] установлен в [MP4]

Видеозапись выполняется в формате MPEG-4 со скоростью приблизительно 60 кадров/сек (для 1080 60i-совместимых устройств), приблизительно 50 кадров/сек (для 1080 50i-совместимых устройств), приблизительно 30 кадров/сек (для 1080 60i-совместимых устройств) или приблизительно 25 кадров/сек (для 1080 50i-совместимых устройств) в прогрессивном режиме со звуком AAC и в формате MP4.

Частота кадров	Битрейт		
	6 Мбит/сек	16 Мбит/сек	28 Мбит/сек
60p/50p	—	—	1080/60p 28M Super 35mm /1080/50p 28M Super 35mm
30p/25p	720/30p 6M Super 35mm /720/25p 6M Super 35mm	1080/30p 16M Super 35mm /1080/25p 16M Super 35mm	—

Примечание

- Видеозаписи, записанные с помощью [60p 28M(PS) Super 35mm]/[50p 28M(PS) Super 35mm]/[60i 24M(FX) Super 35mm]/[50i 24M(FX) Super 35mm]/[24p 24M(FX) Super 35mm]/[25p 24M(FX) Super 35mm] в качестве [Параметры зап.] будут преобразованы с помощью PlayMemories Home для создания диска с записью AVCHD. Вы не сможете создать диск с оригинальным качеством изображения. Это преобразование может занять длительное время. Если вы хотите сохранить оригинальное качество изображения, сохраняйте видеозаписи на диске Blu-ray.
- Для воспроизведения видеозаписей 60p/50p/24p/25p на телевизоре, телевизор должен быть совместим с форматом 60p/50p/24p/25p. Если телевизор несовместим с форматом 60p/50p/24p/25p, видеозаписи 60p/50p/24p/25p будут выводиться как видеозаписи 60i/50i.
- Выбрать [120p]/[100p] для следующих установок невозможно.
  - [Интеллект. Авто]
  - [Супер авторежим]
  - [Выбор сцены]
- Угол обзора будет меньше в следующих случаях:
  - Если [Формат файла] установлен в [XAVC S HD] и [Параметры зап.] установлен в [120p]/[100p]
  - Если [Формат файла] установлен в [XAVC S 4K] и [Параметры зап.] установлен в [30p]/[25p]
  - Во время замедленной/ускоренной съемки

4-689-271-12(1) Copyright 2016 Sony Corporation

Цифровой фотоаппарат со сменным объективом
ILCE-6500 α6500

Замед.&уск.наст.

Вы можете записать момент, который невозможно зафиксировать невооруженным глазом (замедленная запись) или записать продолжительное явление в виде сжатого видео (ускоренная запись). Например, вы можете записать яркую спортивную сцену, момент начала полета птицы, распускающийся цветок и изменяющийся вид облаков или звездное небо. Звук не будет записан.

1. **Установите диск режимов в (Видео/Замед.&уск.).**

2. **Выберите MENU→ 2 (Настройки съемки2)→[Видео/Замед.&уск.]→ и выберите нужную установку замедленной/ускоренной съемки (S&Q) (S&Q Програм. авто, S&Q Приорит. диафр., S&Q Приор. выдерж. или S&Q Ручн. экспозиц.).**

3. **Выберите MENU→ 2 (Настройки съемки2)→[S&Q Замед.&уск.наст.] и выберите нужные установки для [S&Q Параметры зап.] и [S&Q Частота кадров].**

4. **Нажмите кнопку MOVIE (видео) для начала записи.**
   - Еще раз нажмите кнопку MOVIE для прекращения записи.

Подробности пунктов меню

S&Q Параметры зап.:
Выбор частоты кадров видеозаписи.

S&Q Частота кадров:
Выбор частоты кадров съемки.

Скорость воспроизведения

Скорость воспроизведения будет отличаться как показано ниже в зависимости от назначенных [S&Q Параметры зап.] и [S&Q Частота кадров].

Если [Перекл. NTSC/PAL] установлено в NTSC

S&Q Частота кадров	S&Q Параметры зап.		
	24p	30p	60p
120fps	в 5 раз медленнее	в 4 раза медленнее	-
60fps	в 2,5 раза медленнее	в 2 раза медленнее	Нормальная скорость воспроизведения
30fps	в 1,25 раза медленнее	Нормальная скорость воспроизведения	в 2 раза быстрее
15fps	в 1,6 раза быстрее	в 2 раза быстрее	в 4 раза быстрее
8fps	в 3 раза быстрее	в 3,75 раза быстрее	в 7,5 раза быстрее
4fps	в 6 раз быстрее	в 7,5 раза быстрее	в 15 раз быстрее
2fps	в 12 раз быстрее	в 15 раз быстрее	в 30 раз быстрее

S&Q Частота кадров	S&Q Параметры зап.		
	24p	30p	60p
1fps	в 24 раза быстрее	в 30 раз быстрее	в 60 раз быстрее

Если [Перекл. NTSC/PAL] установлено в PAL

S&Q Частота кадров	S&Q Параметры зап.	
	25p	50p
100fps	в 4 раза медленнее	-
50fps	в 2 раза медленнее	Нормальная скорость воспроизведения
25fps	Нормальная скорость воспроизведения	в 2 раза быстрее
12fps	в 2,08 раза быстрее	в 4,16 раза быстрее
6fps	в 4,16 раза быстрее	в 8,3 раза быстрее
3fps	в 8,3 раза быстрее	в 16,6 раза быстрее
2fps	в 12,5 раза быстрее	в 25 раз быстрее
1fps	в 25 раз быстрее	в 50 раз быстрее

- Если [S&Q Частота кадров] установлено в [120fps]/[100fps], вы не сможете установить [S&Q Параметры зап.] в [60p]/[50p].

Примечание

- При замедленной записи выдержка становится короче, и вы можете не получить надлежащей экспозиции. Если это произойдет, уменьшите значение диафрагмы или установите более высокое значение чувствительности ISO.
- Для оценки времени записи см. "Доступное время видеозаписи".
- Битрейт записанной видеозаписи отличается в зависимости от установок для [S&Q Частота кадров] и [S&Q Параметры зап.].
- Видео будет записано в формате XAVC S HD.
- Во время замедленной/ускоренной записи следующие функции недоступны.
  - [Двойная ЗАП видео]
  - [TC Run] под [Настройки TC/UB]
  - [Вывод TC] под [Настройки HDMI]
  - [Выб. вывода 4K]

См. также

- Видео/Замед.&уск.
- Доступное время видеозаписи

4-689-271-12(1) Copyright 2016 Sony Corporation

Двойная ЗАП видео

Позволяет одновременно выполнять видеозапись XAVC S и видеозапись MP4 или видеозапись AVCHD и видеозапись MP4.

1. **MENU → (Настройки съемки2) → [Двойная ЗАП видео] → нужная установка.**

Подробности пунктов меню

Вкл:
Видеозапись XAVC S и видеозапись MP4 или видеозапись AVCHD и видеозапись MP4 выполняются одновременно.

Выкл:
Функция [Двойная ЗАП видео] не используется.

Примечание

- Если [Параметры зап.] для видео XAVC S установлено в [60p]/[50p] или [120p]/[100p], [Параметры зап.] для видео AVCHD в [60p]/[50p] или [Формат файла] устанавливается в [MP4], [Двойная ЗАП видео] устанавливается в [Выкл].
- Если выбрано [Просм. по дате] в [Режим просмотра] при воспроизведении видеозаписей, видеозаписи XAVC S и видеозаписи MP4 или видеозаписи AVCHD и видеозаписи MP4 отображаются одновременно.

См. также

- Параметры зап. (видеосъемка)
- Переключение между фотоснимками и видеозаписями (Режим просмотра)

4-689-271-12(1) Copyright 2016 Sony Corporation

Скорость АФ (видеосъемка)

Вы можете переключать скорость фокусировки при использовании автофокуса в режиме видеосъемки.

1. **MENU → (Настройки съемки2) → [Скорость АФ] → нужная установка.**

Подробности пунктов меню

Быстрая:
Установка высокой скорости привода АФ. Этот режим подходит для съемки активных сцен, например, спортивных соревнований.

Нормальная:
Установка обычной скорости привода АФ.

Медленная:
Установка низкой скорости привода АФ. В этом режиме фокус переключается плавно при изменении объекта фокусировки.

4-689-271-12(1) Copyright 2016 Sony Corporation

Чувств. след. AF (видеосъемка)

Вы можете установить чувствительность АФ в режиме видеосъемки.

1 **MENU → (Настройки съемки2) → [Чувств. след. AF]→нужная установка.**

Подробности пунктов меню

Чувствительный:
Установка высокой чувствительности АФ. Этот режим удобен при видеозаписи, когда объект быстро перемещается.

Стандартная:
Установка обычной чувствительности АФ. Этот режим удобен при наличии препятствий перед объектом в людных местах.

4-689-271-12(1) Copyright 2016 Sony Corporation

Авто медл. затв. (видеосъемка)

Установка необходимости автоматического регулирования выдержки затвора во время видеозаписи в случае темного объекта.

1. **MENU → (Настройки съемки2) → [Авто медл. затв.] → нужная установка.**

Подробности пунктов меню

Вкл:
Используется Автоматический медленный затвор. Выдержка затвора автоматически удлиняется во время записи в темных местах. Вы можете уменьшить количество шумов на видеозаписи, используя более длинную выдержку затвора во время записи в темных местах.

Выкл:
Не используется [Авто медл. затв.]. Записанное видео будет более темным, если выбрано [Вкл], однако вы сможете выполнять видеозапись с более плавным движением и меньшей размытостью объектов.

Примечание

- [Авто медл. затв.] не функционирует в следующих случаях:
  - Во время замедленной/ускоренной съемки
  - S (Приор. выдержки)
  - M (Ручной экспозиция)
  - Если [ISO] установлено в положение, отличное от [ISO AUTO]

4-689-271-12(1) Copyright 2016 Sony Corporation

Запись звука

Установка целесообразности записи звука во время видеосъемки. Выберите [Выкл] во избежание записи звуков работы объектива и камеры.

1. **MENU → (Настройки съемки2) → [Запись звука] → нужная установка.**

Подробности пунктов меню

Вкл:
Звук записывается (стерео).

Выкл:
Звук не записывается.

4-689-271-12(1) Copyright 2016 Sony Corporation

Уров. записи звука

Вы можете регулировать уровень записи звука, контролируя индикатор уровня.

1. **MENU → 2 (Настройки съемки2) → [Уров. записи звука].**
2. **Выберите нужный уровень с помощью правой/левой сторон колесика управления.**

Подробности пунктов меню

+:
Повышение уровня записи звука.

-:
Понижение уровня записи звука.

Сбросить:
Переустановка уровня записи звука к значению по умолчанию.

Совет

- Если видеозапись со звуком имеет высокий уровень громкости, установите [Уров. записи звука], чтобы понизить уровень звука. Это позволит записать более реалистичный звук. Если видеозапись со звуком имеет низкий уровень громкости, установите [Уров. записи звука] для увеличения уровня звука, что сделает звук более легким для прослушивания.

Примечание

- Независимо от установок [Уров. записи звука] всегда работает ограничитель.
- [Уров. записи звука] доступно только, когда установлен режим видеосъемки.
- [Уров. записи звука] недоступно во время замедленной/ускоренной съемки.
- Установки [Уров. записи звука] применяются как для внутреннего микрофона, так и для входного разъема (микрофона).

4-689-271-12(1) Copyright 2016 Sony Corporation

Отобр. ур. звука

Установка необходимости отображения уровня звука на экране.

1. **MENU → (Настройки съемки2) → [Отобр. ур. звука] → нужная установка.**

Подробности пунктов меню

Вкл:
Уровень звука отображается.

Выкл:
Уровень звука не отображается.

Примечание

- Уровень звука не отображается в следующих случаях:
  - Если [Запись звука] установлено в [Выкл].
  - Когда DISP (Настройка показа) установлено в [Не показывать].
  - Во время замедленной/ускоренной съемки
- Во время паузы в режиме видеосъемки также отображается уровень звука.

4-689-271-12(1) Copyright 2016 Sony Corporation

Умен. шума ветра

Установка необходимости уменьшения шума ветра путем обрезания низкочастотного звука входного аудиосигнала из встроенного микрофона.

1. **MENU → (Настройки съемки2) → [Умен. шума ветра] → нужная установка.**

Подробности пунктов меню

Вкл:
Уменьшение шума ветра.

Выкл:
Отсутствие уменьшения шума ветра.

Примечание

- Установка этого пункта в [Вкл] в условиях, когда ветер дует не слишком сильно, может привести к тому, что нормальный звук будет записан с очень низкой громкостью.
- При использовании внешнего микрофона (продается отдельно) [Вкл] не функционирует.

4-689-271-12(1) Copyright 2016 Sony Corporation

Отображ. метки (видеосъемка)

Установка необходимости отображения меток, установленных на мониторе или видоискателе с помощью [Настр. метки] во время видеозаписи.

1. **MENU → (Настройки съемки2) → [Отображ. метки] → нужная установка.**

Подробности пунктов меню

Вкл:
Метки отображаются. Метки не записываются.

Выкл:
Метки не отображаются.

Примечание

- Метки отображаются при установке диска режимов в (Видео/Замед.&уск.) или при видеосъемке.
- Отобразить метки при использовании [Фокусиров. лупа] невозможно.
- Метки отображаются на мониторе или видоискателе. (Вывод меток невозможен.)

См. также

- Настр. метки (видеосъемка)

4-689-271-12(1) Copyright 2016 Sony Corporation

Настр. метки (видеосъемка)

Установка меток для отображения во время видеосъемки.

1. **MENU → (Настройки съемки2) → [Настр. метки] → нужная установка.**

Подробности пунктов меню

Центр:
Установка необходимости отображения центральной метки в центре экрана съемки.
[Выкл]/[Вкл]

Вид:
Установка отображения метки формата.
[Выкл]/[4:3]/[13:9]/[14:9]/[15:9]/[1.66:1]/[1.85:1]/[2.35:1]

Безопасн. зона:
Установка отображения зоны безопасности. Это становится стандартным диапазоном, который можно получить с помощью обычных бытовых телевизоров.
[Выкл]/[80%]/[90%]

Контрольная рамка:
Установка целесообразности отображения направляющей рамки. Вы можете проверить, является ли объект горизонтальной или перпендикулярной поверхностью относительно земли.
[Выкл]/[Вкл]

Совет

- Вы можете отобразить несколько меток одновременно.
- Поместите объект в точке пересечения [Контрольная рамка] для создания сбалансированной композиции.

4-689-271-12(1) Copyright 2016 Sony Corporation

Цифровой фотоаппарат со сменным объективом
ILCE-6500 α6500

Бесшум. съемка (фотоснимок)

Вы можете выполнять съемку без звука затвора.

1. **MENU → (Настройки съемки2) → [Бесшум. съемка] → нужная установка.**

Подробности пунктов меню

Вкл:
Вы можете выполнять съемку без звука затвора.

Выкл:
[Бесшум. съемка] отключена.

Примечание

- Используйте функцию [Бесшум. съемка] под свою ответственность, не нарушая при этом прав на неприкосновенность частной жизни и портретной съемки объекта.
- Даже если [Бесшум. съемка] установлена в [Вкл], абсолютно бесшумной она не будет.
- Даже если [Бесшум. съемка] установлена в [Вкл], будет слышен звук срабатывания диафрагмы и фокусировки.
- При фотосъемке с помощью функции [Бесшум. съемка] с низкой чувствительностью ISO, если вы наводите камеру на очень яркий источник света, области с высокой яркостью изображения на мониторе могут записываться в более темных тонах.
- Если питание выключено, в редких случаях может раздаваться звуковой сигнал затвора. Это не является неисправностью.
- Может произойти искажение изображения, вызванное движением объекта или камеры.
- При съемке молнии или мерцающих огней, например света вспышки от других камер или флуоресцентного освещения, на снимке может иметь место эффект полос.
- Если вы хотите отключить звуковой сигнал, который раздается при фокусировке объекта или срабатывании таймера самозапуска, установите [Звуковые сигн.] в [Выкл].
- Даже если [Бесшум. съемка] установлена в [Вкл], звук затвора может раздаваться при следующих условиях:
  - [Баланс белого]установлено в [Пользоват. настр.].
  - [Регистрация лиц]
- Вы не можете выбрать [Бесшум. съемка], если диск режимов установлен в положение, отличное от P/A/S/M.
- Если [Бесшум. съемка] установлена в [Вкл], следующие функции недоступны:
  - Съемка со вспышкой
  - Авто HDR
  - Эффект рисунка
  - Профиль изображ.
  - ШП длит. экспоз.
  - Эл. пер. штор. затв.
  - Изв.изоб.супер а/р.
  - Съемка BULB
  - Многокадровое ШП
- Если [Бесшум. съемка] установлено в [Вкл], только [Непрерывная съемка: Lo] доступно для [Непрерыв. Съемка].
- При съемке с помощью функции, загруженной с PlayMemories Camera Apps, [Бесшум. съемка] будет отменено. Для повторной активации [Бесшум. съемка], сначала запустите приложение, а затем выберите MENU → [Бесшум. съемка] ([Бесшум. съемка] не может использоваться с некоторыми приложениями).
- После включения камеры время, когда можно начать запись, продлевается приблизительно на 0,5 секунды.

4-689-271-12(1) Copyright 2016 Sony Corporation

Эл. пер. штор. затв.

Функция электронной передней шторки затвора сокращает время задержки между спусками затвора.

1. **MENU → (Настройки съемки2) → [Эл. пер. штор. затв.] → нужная установка.**

Подробности пунктов меню

Вкл:
Функция электронной передней шторки затвора используется.

Выкл:
Функция электронной передней шторки затвора не используется.

Примечание

- Во время съемки при высоких скоростях затвора и прикрепленном объективе с большим диаметром, в зависимости от объекта и условий съемки, может появляться двойное изображение размытой области. В таких случаях установите эту функцию в [Выкл].
- При использовании объективов, изготовленных другим производителем (включая объективы Minolta/Konica-Minolta), установите эту функцию в [Выкл]. Если эта функция установлена в [Вкл], правильная экспозиция не будет установлена или яркость изображения будет неравномерной.
- При съемке с высокой скоростью затвора яркость снимка может быть неравномерной в зависимости от условий съемки. В подобных случаях установите [Эл. пер. штор. затв.] в [Выкл].

4-689-271-12(1) Copyright 2016 Sony Corporation

Спуск б/объектива

Установка возможности спуска затвора без прикрепленного объектива.

1. **MENU → (Настройки съемки2) → [Спуск б/объектива] → нужная установка.**

Подробности пунктов меню

Вкл:
Спуск затвора без прикрепленного объектива происходит. Выберите [Вкл] в случае прикрепления изделия к астрономическому телескопу и т.п.

Выкл:
Спуск затвора без прикрепленного объектива не происходит.

Примечание

- Корректного экспозамера достичь невозможно при использовании объективов, не обеспечивающих контактов подсоединения объектива, как, например, объектив астрономического телескопа. В таких случаях отрегулируйте экспозицию вручную, проверяя ее на записанном снимке.

4-689-271-12(1) Copyright 2016 Sony Corporation

Спуск без карты

Установка возможности спуска затвора, если карта памяти не вставлена.

1. **MENU → (Настройки съемки2) → [Спуск без карты] → нужная установка.**

Подробности пунктов меню

Вкл:
Спускать затвор, даже если карта памяти не вставлена.
Выкл:
Не спускать затвор, если карта памяти не вставлена.

Примечание

- Если карта памяти не вставлена, полученные снимки не будут сохранены.
- Установкой по умолчанию является [Вкл]. Рекомендуется выбрать [Выкл] перед реальной съемкой.

4-689-271-12(1) Copyright 2016 Sony Corporation

SteadyShot

Установка необходимости использования функции SteadyShot.

1. **MENU → 2 (Настройки съемки2) → [SteadyShot] → нужная установка.**

Подробности пунктов меню

Вкл:
Используется [SteadyShot].

Выкл:
Не используется [SteadyShot].
При использовании штатива рекомендуется установить [Выкл].

4-689-271-12(1) Copyright 2016 Sony Corporation

Настройки SteadyS.

Вы можете выполнять съемку с соответствующей установкой SteadyShot для прикрепленного объектива.

1. **MENU → 2 (Настройки съемки2) → [SteadyShot] → [Вкл].**
2. **[Настройки SteadyS.] → [Регулиров. SteadyS.] → нужная установка.**

Подробности пунктов меню

Авто:
Автоматически выполняется функция SteadyShot в соответствии с информацией, полученной от прикрепленного объектива.

Ручной:
Функция SteadyShot выполняется в соответствии с фокусным расстоянием, установленным с помощью [Фок. расст. SteadyS.]. (8mm-1000mm)

- Проверьте метку фокусного расстояния **(A)** и установите фокусное расстояние.

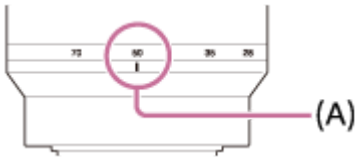

Примечание

- Функция SteadyShot может оптимально не работать сразу после включения питания, сразу после наведения камеры на объект или при нажатии кнопки затвора до упора без предварительного нажатия ее наполовину.
- При использовании штатива обязательно отключите функцию SteadyShot, поскольку это может привести к любой неисправности во время съемки.
- [Настройки SteadyS.] будет недоступно при установке MENU→ 2 (Настройки съемки2)→[SteadyShot] в [Выкл].
- Если получение камерой информации о фокусном расстоянии от объектива невозможно, функция SteadyShot не будет работать надлежащим образом. Установите [Регулиров. SteadyS.] в [Ручной] и установите [Фок. расст. SteadyS.] в соответствии с используемым объективом. Текущее установленное значение фокусного расстояния SteadyShot будет отображаться рядом с .
- При использовании объектива SEL16F28 (продается отдельно) с телеконвертером и т.п., установите [Регулиров. SteadyS.] в [Ручной] и установите фокусное расстояние.
- Если [SteadyShot] установлено в [Вкл]/[Выкл], установки SteadyShot камеры и объектива будут переключаться одновременно.
- Если прикреплен объектив, оснащенный переключателем SteadyShot, установки можно изменять только с помощью данного переключателя на объективе. Переключение установок с помощью камеры невозможно.

См. также

- SteadyShot

4-689-271-12(1) Copyright 2016 Sony Corporation

Увеличение четкости изображения/цифровой зум (Увеличение)

При использовании функции зума, отличной от оптического зума, можно превысить диапазон увеличения оптического зума.

1. **MENU → 2 (Настройки съемки2) → [Настр. увеличения] → [Вкл:Увел.четк.изоб.] или [Вкл:Цифров. увел.].**

2. **Если установлен объектив с приводным зумом, переместите рычажок зум a или кольцо зуммирования зум-объектива для увеличения объектов.**
   - После превышения диапазона увеличения оптического зума камера автоматически переключится на увеличение, отличное от оптического зума.

3. **Если установлен объектив, отличный от объектива с приводным зумом, выберите MENU → 2 (Настройки съемки2) → [Увеличение] → нужное значение.**

   Нажмите центр колесика управления для выхода.
   - Вы также можете назначить функцию [Увеличение] нужной кнопке путем выбора MENU → 2 (Настройки съемки2) → [Польз. клав.(Съем.)].

См. также

- Настр. увеличения
- Функции зуммирования доступны с данным изделием
- Польз. клав.(Съем.)/Польз. кл.(Воспр.)

4-689-271-12(1) Copyright 2016 Sony Corporation

Настр. увеличения

Вы можете выбрать настройку зума изделия.

1. **MENU → (Настройки съемки2) → [Настр. увеличения] → нужная установка.**

Подробности пунктов меню

Только оптич. увел.:
Ограничение диапазона зума оптическими зумом. Вы можете использовать функцию интеллектуального зума, если установить [Размер изобр.] в [M] или [S].

Вкл:Увел.четк.изоб.:
Выберите эту установку, чтобы использовать Диапазон увеличения четкости изображения. Даже при превышении диапазона оптического зума изделие увеличивает изображения в пределах диапазона, в котором качество изображения существенно не ухудшается.

Вкл:Цифров. увел.:
В случае превышения диапазона зума функции увеличения четкости изображения, изделие увеличивает изображения до наибольшего масштаба. Однако качество изображения ухудшится.

Примечание

- Установите [Только оптич. увел.], если хотите увеличивать изображения в пределах диапазона, в котором качество изображения не ухудшается.

См. также

- Функции зуммирования доступны с данным изделием
- О масштабе увеличения

4-689-271-12(1) Copyright 2016 Sony Corporation

Повор. кольца зума

Назначение функций увеличения (T) или уменьшения (W) направлению поворота кольца зуммирования.
Доступно только с объективами с приводным зумом, которые поддерживают данную функцию.

1 **MENU → (Настройки съемки2) → [Повор. кольца зума] → нужная установка.**

Подробности пунктов меню

Влево(W)/Впр.(T):
Назначение функции уменьшения (W) вращению влево и функции увеличения (T) вращению вправо.

Впр.(W)/Влево(T):
Назначение функции увеличения (T) вращению влево и функции уменьшения (W) вращению вправо.

4-689-271-12(1) Copyright 2016 Sony Corporation

Кнопка DISP (Монитор/Видоискатель)

Позволяет установить режимы отображения экрана, которые можно выбрать с помощью DISP (Настройка показа) в режиме съемки.

1. **MENU → 2 (Настройки съемки2) → [Кнопка DISP] → [Монитор] или [Видоискатель] → нужная установка → [Ввод].**

   Пункты, отмеченные значком ✓, являются доступными.

Подробности пунктов меню

Графич. инф. :
Отображение основной информации о съемке. Графически показывает значение скорости затвора и диафрагмы.

Показ. всю инф. :
Отображение информации о записи.

Не показывать :
Информация о записи не отображается.

Гистограмма :
Отображает распределение яркости графически.

Уровень :
Указывает, ровно ли расположено изделие как в продольном **(A)**, так и горизонтальном **(B)** направлении. Если изделие расположено ровно в обоих направлениях, индикатор загорается зеленым цветом.

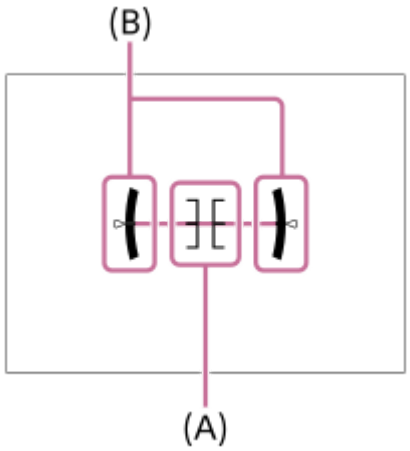

Для в/искателя*:
Отображает информацию, подходящую для съемки с видоискателем.

* Этот режим экрана доступен только в установке для [Монитор].

Примечание

- В случае наклона изделия вперед или назад на большой угол ошибка уровня будет возрастать.
- Даже в случае коррекции наклона с помощью уровня изделие может иметь погрешность почти в ±1°.

См. также

- Переключение экранной индикации (во время съемки/воспроизведения)

4-689-271-12(1) Copyright 2016 Sony Corporation

FINDER/MONITOR

Установка способа переключения индикации между электронным видоискателем и экраном.

1. **MENU → (Настройки съемки2) → [FINDER/MONITOR] → нужная установка.**

Подробности пунктов меню

Авто:
Если вы посмотрите в электронный видоискатель, среагирует датчик окуляра и отображение автоматически переключится на электронный видоискатель.

Видоискат.(Ручной):
Экран выключится и изображение будет отображаться только в электронном видоискателе.

Монитор(Ручной):
Электронный видоискатель выключится и изображение будет всегда отображаться на экране.

Совет

- Вы можете назначить функцию [FINDER/MONITOR] предпочитаемой клавише.
  MENU → (Настройки съемки2) → [Польз. клав.(Съем.)] → установите [Выб. Finder/Monitor] предпочитаемой клавише.
- Для выключения автоматического переключения дисплея с помощью датчика окуляра установите [FINDER/MONITOR] в [Видоискат.(Ручной)] или [Монитор(Ручной)].

См. также

- Польз. клав.(Съем.)/Польз. кл.(Воспр.)

4-689-271-12(1) Copyright 2016 Sony Corporation

Част.кадр. в/иск. (фотоснимок)

Более плавное отображение перемещений объекта путем настройки частоты кадров видоискателя во время фотосъемки. Эта функция удобна при съемке быстро движущегося объекта.

1. **MENU → (Настройки съемки2) →[Част.кадр. в/иск.] → нужная установка.**
   - Эту функцию можно назначить выбранной вами кнопке с помощью [Польз. клав.(Съем.)].

Подробности пунктов меню

120fps/100fps:
Более плавное отображение перемещений объекта на видоискателе.

60fps/50fps:
Отображение объекта в видоискателе с обычной частотой кадров.

Примечание

- В случае установки [Част.кадр. в/иск.] в [120fps]/[100fps] разрешение видоискателя снижается.
- [Част.кадр. в/иск.] фиксируется в [60fps]/[50fps] в следующих режимах:
  - Во время воспроизведения
  - Во время видеосъемки
  - Во время соединения HDMI

См. также

- Польз. клав.(Съем.)/Польз. кл.(Воспр.)

4-689-271-12(1) Copyright 2016 Sony Corporation

Зебра

Шаблон зебра появится на участке изображения, если уровень яркости этого участка совпадает с установленным уровнем IRE. Используйте этот шаблон зебра в качестве справки для регулировки яркости.

1. **MENU → (Настройки съемки2) → [Зебра] → нужная установка.**

Подробности пунктов меню

Выкл:
Шаблон зебра не отображается.

70/75/80/85/90/95/100/100+/Пользовательский1/Пользовательский2:
Регулировка уровня яркости.

Совет

- Вы можете сохранить значения для проверки правильной экспозиции или засветки, а также уровня яркости для [Зебра]. Установки для подтверждения правильной экспозиции и засветки регистрируются в [Пользовательский1] и [Пользовательский2] соответственно в установках по умолчанию.
- Для проверки правильной экспозиции установите стандартное значение и диапазон для уровня яркости. Шаблон зебра появится в областях, которые находятся в установленном диапазоне.
- Для проверки засветки установите минимальное значение для уровня яркости. Шаблон зебры появится на областях, уровень яркости которых равен или превышает установленное значение.

Примечание

- Шаблон зебра не отображается при соединении HDMI.

4-689-271-12(1) Copyright 2016 Sony Corporation

Сетка

Установка необходимости отображения линии сетки. Линия сетки помогает в настройке композиции снимков.

1. **MENU → (Настройки съемки2) → [Сетка] → нужная установка.**

Подробности пунктов меню

Сетка 3x3:
Размещение главных объектов близко к одной из линий сетки, которые делят изображение на три части для получения хорошо сбалансированной композиции.

Квадратная сетка:
Квадратная сетка позволяет легко проверить горизонтальность уровня композиции. Это удобно при определении качества композиции во время съемки ландшафта, макросъемки или дублированных снимков.

Диаг. + квад. сетка:
Расположение объекта на линии диагонали может выражать приподнятое настроение и сильные эмоции.

Выкл:
Линии сетки не отображаются.

4-689-271-12(1) Copyright 2016 Sony Corporation

Инстр. настр. эксп.

Вы можете установить целесообразность отображения справки при изменении экспозиции.

1 **MENU → (Настройки съемки2) → [Инстр. настр. эксп.] → нужная установка.**

Подробности пунктов меню

Выкл:
Справка не отображается.

Вкл:
Справка отображается.

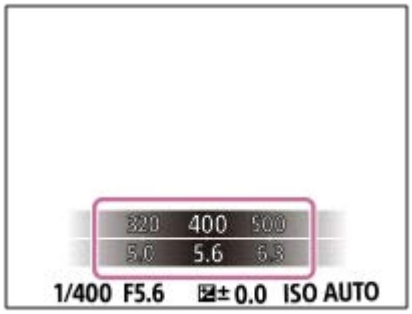

4-689-271-12(1) Copyright 2016 Sony Corporation

Отображ. Live View

Установка необходимости показа изображений, измененных с помощью эффектов компенсации экспозиции, баланса белого [Творческ. стиль] или [Эффект рисунка] на экране.

1. **MENU → (Настройки съемки2) → [Отображ. Live View] → нужная установка.**

Подробности пунктов меню

Отобр. парам. ВКЛ:
Отображение Live View в условиях, близких к тому, на что будет похож снимок в результате применения всех ваших настроек. Данная установка полезна, если вы хотите выполнять съемку, проверяя ее результаты на экране Live View.

Отобр.парам.ВЫКЛ:
Отображение Live View без эффектов коррекции экспозиции, баланса белого, [Творческ. стиль], или [Эффект рисунка]. При использовании данной установки можно легко проверить композицию изображения.
Live View всегда отображается с использованием соответствующей яркости даже в режиме [Ручной экспозиция].
Если выбрать [Отобр.парам.ВЫКЛ], на экране Live View появится значок VIEW .

Примечание

- [Отображ. Live View] невозможно установить в [Отобр.парам.ВЫКЛ] в следующих режимах съемки:
  - [Интеллект. Авто]
  - [Супер авторежим]
  - [Панорамный обзор]
  - [Видео/Замед.&уск.]
  - [Выбор сцены]
- Если [Отображ. Live View] установить в [Отобр.парам.ВЫКЛ], яркость полученного снимка будет не такой же, как у отображаемого Live View.

Совет

- При использовании вспышки сторонних фирм, как, например, студийной вспышки, для некоторых настроек выдержки затвора отображение Live View может быть темным. Если [Отображ. Live View] установлено в [Отобр.парам.ВЫКЛ], Отображ. Live View будет отображать ярко, так что вы сможете легко проверить композицию.

4-689-271-12(1) Copyright 2016 Sony Corporation

Авто.просмотр

Вы можете просмотреть записанный снимок на экране непосредственно после съемки. Вы также можете установить время отображения для авто просмотра.

1. **MENU → 2 (Настройки съемки2) → [Авто.просмотр] → нужная установка.**

Подробности пунктов меню

10 сек./5 сек./2 сек.:
Отображение записанного снимка на экране непосредственно после съемки для выбранного промежутка времени. При выполнении операции увеличения во время Автоматического просмотра можно просмотреть изображение с помощью увеличенного масштаба.

Выкл:
Автоматический просмотр не отображается.

Примечание

- При использовании функции, которая выполняет обработку изображения, изображение перед обработкой может быть отображено временно с последующим изображением после обработки.
- Установки DISP (Настройка показа) применяются для отображения Автоматического просмотра.

См. также

- Увеличение воспроизводимого изображения (зум при воспроизведении)

4-689-271-12(1) Copyright 2016 Sony Corporation

Польз. клав.(Съем.)/Польз. кл.(Воспр.)

Вы можете назначить нужную функцию нужной клавише.
Некоторые функции доступны только в случае их назначения пользовательской клавише. Например, в случае назначения [AF на глаз] клавише [Центральн. кнопка] для [Польз. клав.(Съем.)], вы сможете легко вызвать [AF на глаз], просто нажав центр колесика управления во время съемки.

1. **MENU → 2 (Настройки съемки2) → [Польз. клав.(Съем.)] или [Польз. кл.(Воспр.)].**

2. **Выберите клавишу, которой нужно назначить функцию, на экране выбора.**
   - Клавиши, которым можно назначить функции, отличаются для [Польз. клав.(Съем.)] и [Польз. кл.(Воспр.)].
   - Вы можете назначить нужные функции следующим клавишам.

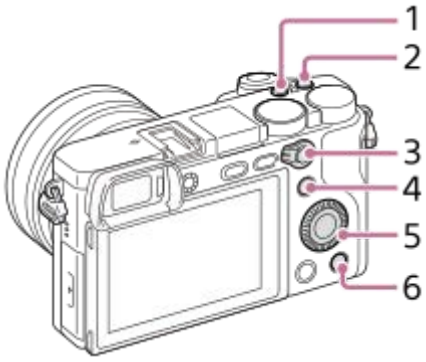

1. Специал. кнопка 2
2. Специал. кнопка 1
3. Кнопка AF/MF/Функц. кнопки AEL
4. Fn/ кнопка
5. Колесико управлен. (Центральн. кнопка/Кнопка спуска/Левая кнопка/Правая кнопка)
6. Специал. кнопка 3

   - Вы также можете назначить функцию съемки кнопке блокировки фокусировки на объективе. Однако на некоторых объективах кнопка блокировки фокусировки отсутствует.

3. **Выберите функцию, которую нужно назначить.**
   - Функции, которые можно назначить, отличаются в зависимости от клавиш.

См. также

- Устан.диска/колес.
- Стандарт фокусир.

4-689-271-12(1) Copyright 2016 Sony Corporation

Цифровой фотоаппарат со сменным объективом
ILCE-6500 α6500

Настр. меню функ.

Вы можете назначить функции, которые будут вызываться при нажатии кнопки Fn (Функция).

1. **MENU → (Настройки съемки2) → [Настр. меню функ.] → установите функцию нужной клавише.**

Функции, которые можно назначить, отображаются на экране выбора пункта настройки.

4-689-271-12(1) Copyright 2016 Sony Corporation

Цифровой фотоаппарат со сменным объективом
ILCE-6500 α6500

Устан.диска/колес.

Вы можете переключать функции диска управления и колесика управления.

1 **MENU → (Настройки съемки2) → [Устан.диска/колес.] → нужная установка.**

Подробности пунктов меню

Выд. F.:
Вы можете изменить скорость затвора с помощью колесика управления и изменить значение диафрагмы с помощью диска управления.
F. Выд.:
Вы можете изменить значение диафрагмы с помощью колесика управления и изменить скорость затвора с помощью диска управления.

Примечание

- [Устан.диска/колес.] доступно, когда установлен режим съемки “M”.

4-689-271-12(1) Copyright 2016 Sony Corporation

Кор.Ev диска/колес

Вы можете отрегулировать компенсацию экспозиции с помощью диска управления или колесика управления.

1. **MENU → (Настройки съемки2) → [Кор.Ev диска/колес] → нужная установка.**

Подробности пунктов меню

Выкл:
Не назначать функцию компенсации экспозиции диску управления или колесику управления.

Колесико:
Назначить функцию компенсации экспозиции колесику управления.

Диск:
Назначить функцию компенсации экспозиции диску управления.

Примечание

- В случае назначения функции компенсации экспозиции диску управления, первоначально назначенной функцией можно управлять с помощью колесика управления и наоборот.
- В случае установки режима съемки в [Ручной экспозиция] и установки ISO в [ISO AUTO], [Кор.Ev диска/колес] будет отключено.

4-689-271-12(1) Copyright 2016 Sony Corporation

Кнопка MOVIE

Установка необходимости активации кнопки MOVIE (Видео).

1. **MENU → (Настройки съемки2) → [Кнопка MOVIE] → нужная установка.**

Подробности пунктов меню

Всегда:
Начало видеозаписи при нажатии кнопки MOVIE в любом режиме.

Только реж. Видео:
Начало видеозаписи при нажатии кнопки MOVIE только в случае, если установлен режим съемки [Видео/Замед.&уск.].

4-689-271-12(1) Copyright 2016 Sony Corporation

Блок. диска/колес.

Вы можете установить, будут ли блокироваться диск и колесико при нажатии и удерживании кнопки Fn (Функция).

1. **MENU → 2 (Настройки съемки2) → [Блок. диска/колес.] → нужная установка.**

Подробности пунктов меню

Блокировка:
Блокируется диск управления и колесико управления.

Разблокировка:
Диск управления или колесико управления не блокируется даже при нажатии и удерживании кнопки Fn (Функция).

Совет

- Вы можете снять блокировку, снова удерживая кнопку Fn (Функция) нажатой.

4-689-271-12(1) Copyright 2016 Sony Corporation

Звуковые сигн.

Выбор необходимости подачи звука.

1. **MENU → (Настройки съемки2) → [Звуковые сигн.] → нужная установка.**

Подробности пунктов меню

Вкл:
Звуки, воспроизводимые, например, при достижении фокуса путем нажатия кнопки затвора наполовину.

Выкл:
Звуки не воспроизводятся.

Примечание

- При установке [Режим фокусиров.] в [Непрерывный AF] камера не будет подавать звуковой сигнал во время фокусировки на объекте.

4-689-271-12(1) Copyright 2016 Sony Corporation

Отправ. на смартф.

Вы можете передавать фотоснимки/видеозаписи в смартфон и просматривать их. На смартфоне должно быть установлено приложение PlayMemories Mobile.

1. **MENU → (Беспровод- ная) → [Отправ. на смартф.] → нужная установка.**
   - При нажатии кнопки (Отправ. на смартф.) в режиме воспроизведения появится экран установки для [Отправ. на смартф.].

2. **Если изделие готово к передаче, на нем появится информационный экран. Подключите смартфон к изделию, воспользовавшись этой информацией.**
   - Способ установки для подключения смартфона к изделию отличается в зависимости от смартфона.

Подробности пунктов меню

Выбрать на этом устр.:
Выбор снимка на изделии для передачи в смартфон.
(1) Выберите из [Данный снимок], [Все снимки с эт. датой] или [Составные снимки].

- Отображаемые опции могут отличаться в зависимости от режима просмотра, выбранного на камере.

(2) Если выбрано [Составные снимки], выберите нужные снимки с помощью центра колесика управления, а затем нажмите MENU → [Ввод].
Выбрать на смартфоне:
Отображение всех снимков, записанных на карте памяти изделия, на смартфоне.

Примечание

- Возможна передача только изображений, сохраненных на карте памяти камеры.
- Вы можете выбрать размер изображения для отправки в смартфон из [Оригинал], [2M] или [VGA].
  Для изменения размера изображения выполните следующие действия.
  - Для Android-смартфона
    Запустите PlayMemories Mobile и измените размер изображения посредством [Настройки] → [Копиров. размер изобр.].
  - Для iPhone/iPad
    Выберите PlayMemories Mobile в меню установок и измените размер изображения с помощью [Копиров. размер изобр.].
- Некоторые изображения могут не отображаться на смартфоне в зависимости от формата записи.
- При отправке изображения RAW конвертируются в формат JPEG.
- Видеозаписи в формате XAVC S или AVCHD отправить невозможно.

- Данное изделие совместно использует информацию о соединении для [Отправ. на смартф.] с устройством, имеющим разрешение на соединение. Если нужно изменить устройство, которому разрешено соединение с изделием, переустановите информацию о соединении, выполнив следующие действия. MENU → (Беспровод- ная) → [Настройки Wi-Fi] → [Сбр. SSID/Пароль]. После переустановки информации о соединении необходимо снова зарегистрировать смартфон.
- Если [Режим полета] установлено в [Вкл], выполнить соединение данного изделия со смартфоном невозможно. Установите [Режим полета] в [Выкл].

См. также

- PlayMemories Mobile
- Управление камерой с помощью смартфона Android (NFC Пульт ДУ в одно касание)
- Управление камерой с помощью смартфона Android (QR code)
- Управление камерой с помощью смартфона Android (SSID)
- Управление камерой с помощью iPhone или iPad (QR code)
- Управление камерой с помощью iPhone или iPad (SSID)
- Отправка снимков в смартфон Android (Обмен в одно касание NFC)
- Режим полета

4-689-271-12(1) Copyright 2016 Sony Corporation

Отправить на комп.

С помощью этой операции вы можете передать снимки, хранящиеся в изделии, в компьютер, подключенный к беспроводной точке доступа или к беспроводному широкополосному маршрутизатору, и легко сделать резервные копии. Перед началом этой операции установите приложение PlayMemories Home на компьютере и зарегистрируйте точку доступа на изделии.

1. **Запустите компьютер.**
2. **MENU → (Беспровод- ная) → [Отправить на комп.].**

Примечание

- В зависимости от настроек приложения компьютера, изделие выключится после сохранения снимков в компьютере.
- Вы можете передавать снимки с изделия только в один компьютер за один раз.
- Если хотите передать снимки в другой компьютер, подсоедините изделие к компьютеру с помощью USB-соединения и следуйте инструкциям приложения PlayMemories Home.
- При сохранении изображений в компьютере Mac с помощью функции Wi-Fi, используйте "Беспроводной автоимпорт".

См. также

- Установка PlayMemories Home
- Настройки Wi-Fi: Нажать WPS
- Настройки Wi-Fi: Руч. настр. тчк дост.

4-689-271-12(1) Copyright 2016 Sony Corporation

Просмотр на ТВ

Вы можете просматривать снимки на телевизоре, подсоединенном к сети, посредством передачи их с изделия, не соединяя изделие и телевизор с помощью кабеля. Для некоторых телевизоров может понадобиться выполнение операций на телевизоре. Подробные сведения приведены в инструкции по эксплуатации, прилагаемой к телевизору.

1. **MENU → (Беспровод- ная) → [Просмотр на ТВ] → нужное устройство для подсоединения.**

2. **Если нужно воспроизвести снимки в режиме слайд-шоу, нажмите центр колесика управления.**

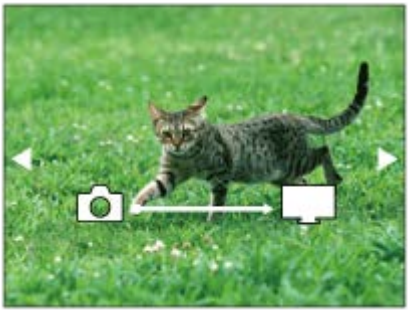

- Для отображения следующего/предыдущего снимка вручную нажимайте правую/левую стороны колесика управления.
- Для изменения устройства, которое нужно подключить, нажмите нижнюю сторону колесика управления, а затем выберите [Спис. устр.].

Установки слайд-шоу

Вы можете изменять установки слайд-шоу, нажимая нижнюю сторону колесика управления.
Выбор воспроизв.:
Выбор группы снимков для просмотра.
Просм. папк. (Фотосн.):
Выберите из вариантов [Все] и [Все в папке].
Просм. по дате:
Выберите из вариантов [Все] и [Все по дате].
Интервал:
Выберите из вариантов [Короткий] и [Длительный].
Эффекты*:
Выберите из вариантов [Вкл] и [Выкл].
Разм. воспр. изобр.:
Выберите из вариантов [HD] и [4K].

* Эти настройки применимы только для телевизоров BRAVIA, которые совместимы с данными функциями.

Примечание

- Вы можете использовать эту функцию на телевизоре, поддерживающем DLNA-рендерер.
- Вы можете просматривать снимки на телевизоре, подсоединенном к Wi-Fi Direct или к сети (включая кабельное телевидение).
- Если вы подключили телевизор и данное изделие и не используете Wi-Fi Direct, вам необходимо сначала зарегистрировать точку доступа.
- Отображение снимков на телевизоре может занять некоторое время.

- Показ видеозаписей на телевизоре с помощью Wi-Fi невозможен. Воспользуйтесь кабелем HDMI (продается отдельно).

См. также

- Настройки Wi-Fi: Нажать WPS
- Настройки Wi-Fi: Руч. настр. тчк дост.

4-689-271-12(1) Copyright 2016 Sony Corporation

Вызов приложения с помощью [Одно касание(NFC)]

Вы можете вызвать нужное приложение из меню приложений данного изделия, приложив NFC-совместимый Android-смартфон к изделию. Если вызванное приложение имеет функцию, которая работает со смартфоном, изделие и смартфон будут соединены через Wi-Fi. Для использования данной функции предварительно зарегистрируйте нужное приложение.

1. **MENU → (Беспровод- ная) → [Одно касание(NFC)] → нужное приложение.**

2. **Переключите данное изделие в режим съемки, затем приложите NFC-совместимый смартфон к (метка N) на изделии на 1-2 секунды.**
   - PlayMemories Mobile запускается на смартфоне, и запускается приложение, зарегистрированное на данном изделии.

Примечание

- Если изделие находится в режиме воспроизведения, зарегистрированное приложение не запустится, даже если приложить смартфон к изделию.
- Если приложение вызвано одним касанием, даже если приложение не работает со смартфоном, PlayMemories Mobile запустится на смартфоне. Выйдите из PlayMemories Mobile без выполнения операции. Если вы не выйдете из PlayMemories Mobile, смартфон останется в состоянии ожидания соединения.
- [Внедрен интелл. отдален. доступ] присвоено функции [Одно касание(NFC)] в качестве установки по умолчанию.

См. также

- Управление камерой с помощью смартфона Android (NFC Пульт ДУ в одно касание)

4-689-271-12(1) Copyright 2016 Sony Corporation

Режим полета

Находясь на борту самолета и т.п., можно временно отключить все функции беспроводной сети, включая Wi-Fi.

1. **MENU → (Беспровод- ная) → [Режим полета] → нужная установка.**

   При установке [Режим полета] в [Вкл] на экране будет отображен значок самолета.

4-689-271-12(1) Copyright 2016 Sony Corporation

Настройки Wi-Fi: Нажать WPS

Если точка доступа оснащена кнопкой Wi-Fi Protected Setup (WPS), вы можете легко зарегистрировать точку доступа для данного изделия с помощью кнопки Wi-Fi Protected Setup (WPS).

1. **MENU → (Беспровод- ная) →[Настройки Wi-Fi] → [Нажать WPS].**
2. **Нажмите кнопку WPS на точке доступа, которую нужно зарегистрировать.**

Примечание

- [Нажать WPS] работает только в случае, если для точки доступа установлена настройка безопасности WPA или WPA2 и точка доступа поддерживает функцию кнопки Wi-Fi Protected Setup (WPS). Если установка безопасности установлена в положение WEP или точка доступа не поддерживает функцию точки Wi-Fi Protected Setup (WPS), выполните [Руч. настр. тчк дост.].
- Для получения подробных сведений о доступных функциях и настройках точки доступа см. инструкцию по эксплуатации точки доступа или обратитесь к администратору точки доступа.
- Соединение может не установиться в зависимости от окружающих условий, таких, как материал стен или наличие препятствий или слабого беспроводного сигнала между изделием и точкой доступа. Если это случится, измените расположение изделия или переместите изделие ближе к точке доступа.

См. также

- Настройки Wi-Fi: Руч. настр. тчк дост.

4-689-271-12(1) Copyright 2016 Sony Corporation

Настройки Wi-Fi: Руч. настр. тчк дост.

Вы можете зарегистрировать точку доступа вручную. Перед запуском этой процедуры проверьте название SSID точки доступа, систему защиты и пароль. В некоторых устройствах пароль может быть установлен заранее. Для получения подробных сведений см. инструкцию по эксплуатации точки доступа или проконсультируйтесь с администратором точки доступа.

1. **MENU → (Беспровод- ная) → [Настройки Wi-Fi] → [Руч. настр. тчк дост.].**

2. **Выберите точку доступа, которую нужно зарегистрировать.**

Если нужная точка доступа отображается на экране: Выберите нужную точку доступа.
Если нужная точка доступа не отображается на экране: Выберите [Ручная настройка] и настройте точку доступа.

- В случае выбора [Ручная настройка] введите название SSID точки доступа, а затем выберите систему защиты.

3. **Введите пароль и выберите [Да].**

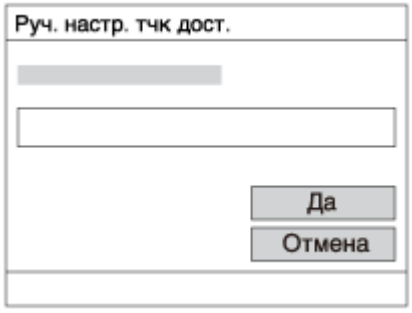

- Для точек доступа без метки вводить пароль не требуется.

4. **Выберите [Да].**

Другие пункты настройки

В зависимости от состояния или метода настройки точки доступа может понадобиться настройка дополнительных пунктов.

WPS PIN:
Отображение PIN-кода, введенного в подключенное устройство.

Приоритетное соед.:
Выберите [Вкл] или [Выкл].

Настр. IP-адреса:
Выберите [Авто] или [Ручной].

IP-адрес:
Если вводить IP-адрес вручную, введите установленный адрес.

Маска подсети/Шлюз по умолчанию:
Если установить [Настр. IP-адреса] в [Ручной], введите IP-адрес в соответствии с сетевым окружением.

Примечание

- Для придания приоритета зарегистрированной точке доступа установите опцию [Приоритетное соед.] в положение [Вкл].

См. также

- Настройки Wi-Fi: Нажать WPS
- Как использовать клавиатуру

4-689-271-12(1) Copyright 2016 Sony Corporation

Цифровой фотоаппарат со сменным объективом
ILCE-6500 α6500

Настройки Wi-Fi: Отобр. MAC-адрес

Отображение адреса данного изделия MAC.

1. **MENU → (Беспровод- ная) → [Настройки Wi-Fi] → [Отобр. MAC-адрес].**

4-689-271-12(1) Copyright 2016 Sony Corporation

Настройки Wi-Fi: Сбр. SSID/Пароль

Данное изделие совместно использует информацию о соединении для [Отправ. на смартф.] и [Внедрен интелл. отдален. доступ] с устройством, имеющим разрешение на соединение. Если нужно изменить устройство, которому разрешено соединение, переустановите информацию о соединении.

1. **MENU → (Беспровод- ная) → [Настройки Wi-Fi] → [Сбр. SSID/Пароль] → [Да].**

Примечание

- При подключении данного изделия к смартфону после переустановки информации о соединении, нужно снова зарегистрировать смартфон.

См. также

- Отправ. на смартф.

4-689-271-12(1) Copyright 2016 Sony Corporation

Настр-ки Bluetooth

Контролирует установки для подключения камеры к смартфону через соединение Bluetooth. Перед использованием функции передачи информации о местоположении необходимо выполнить сопряжение камеры и смартфона.
Если нужно выполнить сопряжение камеры и смартфона для использования функции передачи информации о местоположении, см “Настр. связ. с пол.”.

1. **MENU → (Беспровод- ная) → [Настр-ки Bluetooth] → нужная установка.**

Подробности пунктов меню

Функция Bluetooth (Вкл/Выкл):
Установка необходимости активации функции Bluetooth камеры.

Связывание:
Отображение экрана для сопряжения камеры и смартфона с помощью PlayMemories Mobile.

Отобр. адрес устр.:
Отображение BD-адреса камеры.

См. также

- Настр. связ. с пол.

4-689-271-12(1) Copyright 2016 Sony Corporation

Настр. связ. с пол.

Вы можете использовать приложение PlayMemories Mobile для получения информации о местоположении со смартфона, подсоединенного к камере, с помощью соединения Bluetooth. Вы можете записать информацию о местоположении, полученную во время съемки.

Предварительная подготовка

Для использования функции привязки информации о местоположении необходимо приложение PlayMemories Mobile.
Если “Привязка информ. о положении” не отображается на главной странице PlayMemories Mobile, необходимо предварительно выполнить следующие действия.

1. Установите PlayMemories Mobile на смартфоне.
   - PlayMemories Mobile можно установить из магазина приложений вашего смартфона. Если вы уже установили это приложение, обновите его до последней версии.
2. Передайте предварительно записанный снимок на смартфон с помощью функции [Отправ. на смартф.] камеры.
   - После передачи на смартфон снимка, записанного с помощью камеры, на главной странице приложения появится сообщение “Привязка информ. о положении”.

Порядок работы

: Операции, выполняемые на смартфоне
: Операции, выполняемые на камере

1. : Убедитесь, что функция Bluetooth смартфона активирована.
   - Не выполняйте операцию сопряжения по Bluetooth на экране установки смартфона. В пунктах с 2 по 7 операция сопряжения выполняется с помощью камеры и приложения PlayMemories Mobile.
     Если вы случайно выполнили операцию сопряжения на экране установки смартфона в пункте 1, отмените сопряжение, а затем выполните операцию сопряжения, следуя пунктам с 2 по 7, с помощью камеры и приложения PlayMemories Mobile.
2. : На камере выберите MENU → (Беспровод- ная) → [Настр-ки Bluetooth] → [Функция Bluetooth] → [Вкл].
3. : На камере выберите MENU → (Беспровод- ная) → [Настр-ки Bluetooth] → [Связывание].
4. : Запустите PlayMemories Mobile на смартфоне и постучите “Привязка информ. о положении.”
   - Если “Привязка информ. о положении” не отобразится, выполните действия в разделе “Предварительная подготовка” выше.
5. : Активируйте [Привязка информ. о положении] на экране установки [Привязка информ. о положении] приложения PlayMemories Mobile.
6. : Следуйте инструкциям на экране установки [Привязка информ. о положении] приложения PlayMemories Mobile, а затем выберите в списке свою камеру.

7. : Выберите [Да] при отображении сообщения на мониторе камеры.

   - Сопряжение камеры и PlayMemories Mobile завершено.

8. : На камере выберите MENU → (Беспровод- ная) → [Настр. связ. с пол.] → [Связ.с инф.о полож] → [Вкл].

   - На мониторе камеры будет отображен (значок получения информации о местоположении). Информация о местоположении, полученная с помощью GPS и т.п. смартфона, будет записана во время съемки изображений.

Подробности пунктов меню

Связ.с инф.о полож:
Установка необходимости получения информации о местоположении путем соединения со смартфоном.

Автокоррекц. врем.:
Установка необходимости автоматической коррекции установки даты камеры с помощью информации от подсоединенного смартфона.

Авторегулир. обл.:
Установка необходимости автоматической коррекции установки области камеры с помощью информации от подсоединенного смартфона.

Значки, отображаемые во время получения информации о местоположении

(Получение информации о местоположении): камера получает информацию о местоположении.
(Получение информации о местоположении невозможно): камера не может получить информацию о местоположении.
(Соединение Bluetooth доступно): установлено соединение Bluetooth со смартфоном.
(Соединение Bluetooth недоступно): соединение Bluetooth со смартфоном не установлено.

Совет

- Привязка информации о местоположении возможна, если на смартфоне запущено приложение PlayMemories Mobile, даже если экран смартфона выключен. Если же камера была выключена на некоторое время, привязка информации о местоположении может не произойти сразу при повторном включении камеры. В этом случае привязка информации о местоположении будет выполнена немедленно, если вы откроете на смартфоне экран PlayMemories Mobile.
- Если приложение PlayMemories Mobile не работает, например, в случае перезапуска смартфона, запустите PlayMemories Mobile для возобновления привязки информации о местоположении.
- В приложении PlayMemories Home можно просматривать снимки на карте, импортируя в компьютер снимки с информацией о местоположении. Более подробные сведения приведены в Справке для PlayMemories Home.
- Если функция связи информации о местоположении не работает надлежащим образом, см. следующие примечания и выполните сопряжение еще раз.
  - Убедитесь, что функция Bluetooth смартфона активирована.
  - Убедитесь, что камера не соединена с другими устройствами с помощью функции Bluetooth.
  - Убедитесь, что [Режим полета] для камеры установлено в [Выкл].
  - Удалите информацию о сопряжении для камеры, зарегистрированной в PlayMemories Mobile.
  - Выполните [Сброс. настр. сети] камеры.
- Для получения более подробных видеоинструкций см. следующую страницу поддержки.
  http://www.sony.net/pmm/btg/

Примечание

- При инициализации камеры информация о сопряжении также будет удалена. Для выполнения сопряжения еще раз, перед повторной попыткой удалите информацию о сопряжении для камеры, зарегистрированной в PlayMemories Mobile.
- Информация о местоположении не будет записана, если ее невозможно получить, например, при отключении соединения Bluetooth.
- С камерой может быть сопряжено до 15 устройств Bluetooth, однако информация о местоположении может передаваться только на один смартфон. При необходимости передачи информации о местоположении на другой смартфон, выключите функцию [Привязка информ. о положении] уже соединенного смартфона.

- Если соединение Bluetooth неустойчивое, удалите все препятствия, например людей или металлические предметы, между камерой и сопряженным смартфоном.
- При сопряжении камеры и смартфона обязательно используйте меню [Привязка информ. о положении] в PlayMemories Mobile.

Поддерживаемые смартфоны

- Смартфоны с Android: Android 5.0 или более поздней версией, совместимые с Bluetooth 4.0 или более поздней версией*
- iPhone/iPad: iPhone 4S или более поздняя версия/iPad 3-го поколения или более поздняя версия

* По состоянию на октябрь 2016 г. Для получения последней информации см. сайт поддержки.
* Информация о версии Bluetooth приведена на веб-сайте для вашего смартфона.

См. также

- PlayMemories Home
- PlayMemories Mobile
- Отправ. на смартф.
- Настр-ки Bluetooth

4-689-271-12(1) Copyright 2016 Sony Corporation

Редакт. назв. устр.

Вы можете изменить название устройства для соединения Wi-Fi Direct или Bluetooth.

1. **MENU → (Беспровод- ная) → [Редакт. назв. устр.].**
2. **Выберите поле ввода, а затем введите название устройства→[Да].**

См. также

- Настройки Wi-Fi: Нажать WPS
- Настройки Wi-Fi: Руч. настр. тчк дост.
- Как использовать клавиатуру

4-689-271-12(1) Copyright 2016 Sony Corporation

Сброс. настр. сети

Сброс всех сетевых установок к значениям по умолчанию.

1. **MENU → (Беспровод- ная) → [Сброс. настр. сети] → [Да].**

4-689-271-12(1) Copyright 2016 Sony Corporation

Запуск загруженного приложения (Список приложен.)

Запуск приложения, загруженного с веб-сайта для загрузки приложения PlayMemories Camera Apps.

1. **MENU → (Приложение) → [Список приложен.] → нужное приложение для запуска.**

Совет

Быстрый запуск приложений

Назначьте функции [Загруз. приложен.] и [Список приложен.] пользовательской клавише. Вы можете запускать приложения или отображать список приложений просто путем нажатия пользовательской клавиши во время отображения экрана информации о съемке.

См. также

- Польз. клав.(Съем.)/Польз. кл.(Воспр.)
- Загрузка приложений непосредственно в изделие с помощью функции Wi-Fi
- Удаление приложений
- Изменение порядка приложений
- Проверка информации об учетной записи PlayMemories Camera Apps

4-689-271-12(1) Copyright 2016 Sony Corporation

Цифровой фотоаппарат со сменным объективом
ILCE-6500 α6500

Введение

Отображение информации о службах, которые можно загрузить с PlayMemories Camera Apps.

1. **MENU → (Приложение) → [Введение]**

См. также

- PlayMemories Camera Apps

4-689-271-12(1) Copyright 2016 Sony Corporation

Удаление нескольких выбранных снимков (Удалить)

Вы можете удалить несколько выбранных фотоснимков. Вы не сможете восстановить снимок после его удаления. Заранее проверьте снимок, который нужно удалить.

1. **MENU → ▶ (Воспроизве- дение) → [Удалить] → нужная установка.**

Подробности пунктов меню

Неск. снимков:
Удаление выбранных снимков.
(1) Выберите снимки для удаления, а затем нажмите центр колесика управления. На экранной кнопке отобразится метка ✔. Чтобы отменить выбор, нажмите центр еще раз для удаления метки ✔.
(2) Для удаления других фотоснимков повторите действия пункта (1).
(3) MENU → [Да].

Все в этой папке:
Удаление всех снимков в выбранной папке.

Все с этой датой:
Удаление всех снимков в выбранном диапазоне дат.

Совет

- Выполните [Форматировать] для удаления всех снимков, включая защищенные снимки.
- Для отображения нужной папки или даты, выберите нужную папку или дату во время воспроизведения, выполнив следующую процедуру:
  Кнопка (Индекс изображ.) → выберите полоску слева с помощью колесика управления → выберите нужную папку или дату с помощью верхней/нижней сторон колесика управления.

Примечание

- Удаление защищенных снимков невозможно.
- Пункты меню, которые можно выбрать, отличаются в зависимости от установки [Режим просмотра].

См. также

- Удаление отображаемого снимка
- Форматировать

4-689-271-12(1) Copyright 2016 Sony Corporation

Переключение между фотоснимками и видеозаписями (Режим просмотра)

Настройка режима просмотра (способ отображения изображения).

1. **MENU → ▶ (Воспроизве- дение) → [Режим просмотра] → нужная установка.**

Подробности пунктов меню

Просм. по дате:
Отображение снимков по дате.

Просм. папк. (Фотосн.):
Отображение только фотоснимков.

MP4 Просм. папки (MP4):
Отображение только видеозаписей в формате MP4.

AVCHD Просм. AVCHD:
Отображение только видеозаписей в формате AVCHD.

XAVC S HD Просм. XAVC S HD:
Отображение только видеозаписей в формате XAVC S HD.

XAVC S 4K Просм. XAVC S 4K:
Отображение только видеозаписей в формате XAVC S 4K.

4-689-271-12(1) Copyright 2016 Sony Corporation

Воспроизведение снимков на индексном экране (Индекс изображ.)

Вы можете одновременно отобразить несколько снимков в режиме воспроизведения.

1. **Нажмите кнопку (Индекс изображ.) во время воспроизведения снимка.**

2. **Выберите снимок, нажимая верхнюю/нижнюю/правую/левую стороны колесика управления или поворачивая колесико управления.**

Для изменения количества отображаемых снимков

MENU → (Воспроизве- дение) → [Индекс изображ.] → нужная установка.

Подробности пунктов меню

12 изображений/30 изображений

Для возврата к воспроизведению одиночного снимка

Выберите нужный снимок и нажмите центр колесика управления.

Для быстрого отображения нужного снимка

Выберите полосу слева от индексного экрана изображений с помощью колесика управления, а затем нажимайте верхнюю/нижнюю стороны колесика управления. Если выбирается полоса, можно отобразить экран календаря или экран выбора папки, нажимая центр. Кроме того, вы можете переключить режим просмотра, выбрав значок.

См. также

- Переключение между фотоснимками и видеозаписями (Режим просмотра)

4-689-271-12(1) Copyright 2016 Sony Corporation

Автоматический поворот записанных снимков (Поворот отображ.)

Выбор ориентации при воспроизведении записанных снимков.

1. **MENU → ▶ (Воспроизве- дение) → [Поворот отображ.] → нужная установка.**

Подробности пунктов меню

Авто:
При повороте камеры отображаемый снимок автоматически поворачивается путем определения положения камеры.

Ручной:
Портретный снимок отображается как вертикальный снимок. При установке ориентации снимка с помощью функции [Повернуть], снимок будет отображаться соответственно.

Выкл:
Отображение только в ландшафтной ориентации.

См. также

- Поворот изображения (Повернуть)

4-689-271-12(1) Copyright 2016 Sony Corporation

Воспроизведение снимков с помощью слайд-шоу (Слайд-шоу)

Непрерывное автоматическое воспроизведение снимков.

1. **MENU → ▶ (Воспроизве- дение) → [Слайд-шоу] → нужная установка.**
2. **Выберите [Ввод].**

Подробности пунктов меню

Повторить:
Выберите [Вкл], при котором воспроизведение снимков происходит в циклическом режиме, или [Выкл], при котором изделие завершает слайд-шоу после однократного воспроизведения всех снимков.

Интервал:
Выберите интервал отображения для снимков из [1 сек.], [3 сек.], [5 сек.], [10 сек.] или [30 сек.].

Для прекращения слайд-шоу в середине воспроизведения

Нажмите кнопку MENU для выхода из слайд-шоу. Вы не можете приостанавливать слайд-шоу.

Совет

- Во время воспроизведения можно отобразить следующий/предыдущий снимок, нажимая правую/левую сторону колесика управления.
- Вы можете активировать слайд-шоу только в случае, если [Режим просмотра] установлено в [Просм. по дате] или [Просм. папк. (Фотосн.)].

4-689-271-12(1) Copyright 2016 Sony Corporation

Поворот изображения (Повернуть)

Поворот записанного фотоснимка против часовой стрелки.

1. **Отобразите изображение, которое нужно повернуть, а затем выберите MENU → ▶ (Воспроизведение) → [Повернуть].**

2. **Нажмите центр колесика управления.**

   Снимок повернется против часовой стрелки. Снимок поворачивается после нажатия центра.
   Если повернуть снимок, он сохраняется повернутым даже после выключения изделия.

Примечание

- Поворачивать видеозаписи невозможно.
- Возможно, вы не сможете поворачивать снимки, снятые с помощью других изделий.
- При просмотре повернутых снимков на компьютере они могут отображаться в их исходной ориентации в зависимости от программного обеспечения.

4-689-271-12(1) Copyright 2016 Sony Corporation

Увеличение воспроизводимого изображения (зум при воспроизведении)

Увеличение воспроизводимого снимка. Используйте эту функцию для проверки фокуса изображения и т.п.

1. **Отобразите изображение, которое нужно увеличить, а затем нажмите кнопку .**
   - Поверните колесико управления для регулировки коэффициента зуммирования.
     Путем поворота диска управления можно перейти к предыдущему или следующему изображению, сохраняя при этом тот же коэффициент зуммирования.
   - Просмотр будет увеличен на той части изображения, на которой была сфокусирована камера во время съемки. Если информация об области фокусировки не может быть получена, камера выполнит увеличение по центру изображения.
2. **Выберите фрагмент, который нужно увеличить, нажимая верхнюю/нижнюю/правую/левую стороны колесика управления.**
3. **Нажмите кнопку MENU или центр колесика управления для завершения воспроизведения с увеличением.**

Совет

- Вы также можете увеличить воспроизводимое изображение с помощью MENU.
- Вы можете также увеличить изображение, дважды коснувшись монитора. Кроме того, вы можете перетаскивать и перемещать увеличенную позицию на мониторе. Заранее установите [Сенсорн. управлен.] в положение, отличное от [Выкл].

Примечание

- Увеличивать видеозаписи невозможно.

См. также

- Сенсорн. управлен.

4-689-271-12(1) Copyright 2016 Sony Corporation

Защита снимков (Защита)

Предохраняет записанные снимки от случайного стирания. На защищенных снимках отображается метка .

1. **MENU → (Воспроизве- дение) → [Защита] → нужная установка.**

Подробности пунктов меню

Неск. снимков:
Применение или отмена защиты нескольких выбранных снимков.
(1) Выберите снимок для защиты, а затем нажмите центр колесика управления. На экранной кнопке отобразится метка . Чтобы отменить выбор, нажмите центр еще раз для удаления метки .
(2) Для защиты других снимков повторите действия пункта (1).
(3) MENU → [Да].

Все в этой папке:
Установка защиты на все снимки в выбранной папке.

Все с этой датой:
Установка защиты на все снимки в выбранном диапазоне дат.

Отменить все в папке:
Отмена защиты на все снимки в выбранной папке.

Отмен.все с этой датой:
Отмена защиты на все снимки в выбранном диапазоне дат.

Примечание

- Пункты меню, которые можно выбрать, отличаются в зависимости от установки [Режим просмотра].

4-689-271-12(1) Copyright 2016 Sony Corporation

Установка печати (Укажите печать)

Вы можете указать заранее на карте памяти, какие фотоснимки нужно распечатать позже. Значок DPOF (команда печати) появится на указанных снимках. DPOF расшифровывается как “Digital Print Order Format”. Установка DPOF будет сохранена после печати снимка. Рекомендуется отменить данную установку после печати.

1. **MENU → ▶ (Воспроизве- дение) → [Укажите печать] → нужная установка.**

Подробности пунктов меню

Неск. снимков:
Выбор снимков для добавления метки печати.
(1) Выберите снимок и нажмите центр колесика управления. На экранной кнопке отобразится метка ✔. Чтобы отменить выбор, нажмите центр еще раз и удалите метку ✔.
(2) Повторяйте действие пункта (1) для печати других снимков. Чтобы выбрать несколько снимков в диапазоне дат или папке, установите флажок даты или папки.
(3) MENU → [Да].

Отменить все:
Очистка всех меток DPOF.

Настройка печати:
Установка необходимости печати даты на снимках, зарегистрированных с помощью меток DPOF.

- Положение или размер даты (на снимке или за его пределами) может отличаться в зависимости от принтера.

Примечание

- Добавить метку DPOF невозможно к следующим файлам:
  - Изображения в формате RAW
- Количество снимков, которые нужно напечатать, указать невозможно.
- Некоторые принтеры не поддерживают функцию печати даты.

4-689-271-12(1) Copyright 2016 Sony Corporation

Фотосъемка

Захват выбранной сцены из видеозаписи для сохранения в виде фотоснимка. Сначала выполните видеосъемку, затем сделайте паузу воспроизведения видеозаписи для захвата решающих моментов, которые могут оказаться пропущенными при фотосъемке, и сохраните их в виде фотоснимков.

1. **Отобразите видеозапись, захват которой нужно выполнить в виде фотоснимка.**
2. **MENU → ▶ (Воспроизве- дение) → выберите [Фотосъемка].**
3. **Воспроизведите видеозапись и сделайте паузу.**
4. **Найдите нужную сцену, используя замедленное воспроизведение вперед, замедленное воспроизведение назад, отображение следующего кадра и отображение предыдущего кадра, а затем остановите видеозапись.**
5. **Нажмите (Фотосъемка) для захвата выбранной сцены.**

   Сцена сохраняется в виде фотоснимка.

См. также

- Видеосъемка
- Воспроизведение видеозаписей

4-689-271-12(1) Copyright 2016 Sony Corporation

Яркость монитора

Отрегулируйте яркость экрана.

1. **MENU → (Настройка) → [Яркость монитора] → нужная установка.**

Подробности пунктов меню

Ручной:
Регулировать яркость в диапазоне от –2 до +2.

Солн. погода:
Установка яркости надлежащим образом для съемки вне помещения.

Примечание

- Установка [Солн. погода] является слишком яркой для съемки внутри помещения. Для съемки в помещении установите [Яркость монитора] в положение [Ручной].
- Яркость монитора невозможно отрегулировать в следующих случаях. Максимальная яркость будет составлять [±0].
  - Если [Формат файла] установлено в [XAVC S 4K].
  - Если [Формат файла] установлен в [XAVC S HD] и [Параметры зап.] установлен в [120p]/[100p].
  - Если [S&Q Частота кадров] установлен в [120fps]/[100fps] во время замедленной/ускоренной съемки.
- Яркость монитора зафиксируется на [-2] во время видеосъемки с использованием функций Wi-Fi.

4-689-271-12(1) Copyright 2016 Sony Corporation

Яркость видоискат.

При использовании электронного видоискателя данное изделие регулирует яркость электронного видоискателя в соответствии с условиями окружающей среды.

1. **MENU → (Настройка) → [Яркость видоискат.] → нужная установка.**

Подробности пунктов меню

Авто:
Автоматическая регулировка яркости.

Ручной:
Выбор яркости электронного видоискателя в пределах диапазона от –2 до +2.

Примечание

- Яркость электронного видоискателя невозможно отрегулировать в следующих случаях. Максимальная яркость будет составлять [±0].
  - Если [Формат файла] установлено в [XAVC S 4K].
  - Если [Формат файла] установлен в [XAVC S HD] и [Параметры зап.] установлен в [120p]/[100p].
  - Если [S&Q Частота кадров] установлен в [120fps]/[100fps] во время замедленной/ускоренной съемки.
- Использовать видоискатель во время использования функций Wi-Fi невозможно. Камера переключится в режим экранной индикации.
- Если [Част.кадр. в/иск.] установлен в [120fps]/[100fps], [Яркость видоискат.] невозможно установить в [Авто]. [Яркость видоискат.] можно установить только в [Ручной].

4-689-271-12(1) Copyright 2016 Sony Corporation

Цвет.темп. видоиск.

Регулировка цветовой температуры видоискателя.

1 **MENU → (Настройка) → [Цвет.темп. видоиск.] → нужная установка.**

Подробности пунктов меню

от –2 до +2:
При выборе “-” экран видоискателя изменится к теплым цветам, а при выборе “+” он изменится к холодным цветам.

4-689-271-12(1) Copyright 2016 Sony Corporation

Цифровой фотоаппарат со сменным объективом
ILCE-6500 α6500

Поддержка Gamma

Видеозаписи с гаммой S-Log предполагают обработку после съемки с целью использования широкого динамического диапазона. Поэтому они отображаются во время съемки с низкой контрастностью и их просмотр может быть затруднен, с помощью [Поддержка Gamma] можно воспроизводить их с контрастностью, эквивалентной обычной гамме. Кроме того, [Поддержка Gamma] можно также применить при воспроизведении видеозаписей на мониторе/видоискателе камеры.

1. **MENU → (Настройка) → [Поддержка Gamma].**
2. **Выберите нужную установку с помощью верхней/нижней сторон колесика управления.**

Подробности пунктов меню

Assist OFF Выкл:
Не применяйте [Поддержка Gamma].

Assist AUTO Авто:
Отображение видеозаписей с эффектом [S-Log2→709(800%)], если гаммой, установленной в [Профиль изображ.], является [S-Log2], и с эффектом [S-Log3→709(800%)], если гамма установлена в [S-Log3].

Assist S-Log2 S-Log2→709(800%):
Отображение видеозаписей с гаммой S-Log2, воспроизводящей контрастность, эквивалентную ITU709 (800%).

Assist S-Log3 S-Log3→709(800%):
Отображение видеозаписей с гаммой S-Log3, воспроизводящей контрастность, эквивалентную ITU709 (800%).

Примечание

- Если [Поддержка Gamma] установлен в [Авто] во время воспроизведения, изображение будет отображаться на основе текущей установки гаммы в [Профиль изображ.] вместо автоматического определения значения гаммы видеозаписи.
- [Поддержка Gamma] не применяется к видеозаписям при отображении на телевизоре или мониторе, подключенном к камере.

4-689-271-12(1) Copyright 2016 Sony Corporation

Цифровой фотоаппарат со сменным объективом
ILCE-6500 α6500

Параметры громк.

Установка громкости звука при воспроизведении видеозаписи.

1. **MENU → (Настройка) → [Параметры громк.] → нужная установка.**

Регулировка громкости во время воспроизведения

Нажмите нижнюю сторону колесика управления во время воспроизведения видеозаписей для отображения операционной панели, а затем отрегулируйте громкость. Вы можете регулировать громкость во время прослушивания реального звука.

4-689-271-12(1) Copyright 2016 Sony Corporation

Парам. Выгрузки (Eye-Fi)

Установка необходимости использования функции выгрузки при использовании карты Eye-Fi (имеется в продаже). Данный пункт появляется, если карта Eye-Fi вставлена в слот для карты памяти изделия.

1. **MENU → (Настройка) → [Парам. Выгрузки] → нужная установка.**

2. **Установите сеть Wi-Fi или пункт назначения на карте Eye-Fi.**

   Подробные сведения приведены в руководстве, прилагаемом к карте Eye-Fi.

3. **Вставьте настроенную карту Eye-Fi в изделие и выполните фотосъемку.**

   Изображения будут автоматически переданы в компьютер и т.п. по сети Wi-Fi.

Подробности пунктов меню

Вкл:
Включение функции выгрузки.

Выкл:
Отключение функции выгрузки.

Отображение экрана состояния соединения
: Ожидание. Нет снимков для отправки.
: Выгрузка в режиме ожидания
: Соединение
: Выгрузка
: Ошибка

Примечание

- Карты Eye-Fi продаются только в определенных странах/регионах.
- Для получения дополнительной информации о картах Eye-Fi обратитесь непосредственно к их производителю или поставщику.
- Карты Eye-Fi могут использоваться только в тех странах/регионах, где они были приобретены. Используйте карты Eye-Fi в соответствии с законодательством стран/регионов, где они были приобретены.
- Карты Eye-Fi оснащены функцией беспроводной локальной сети. Не вставляйте карту Eye-Fi в изделие в местах, где ее использование запрещено, например в самолете. Если карта Eye-Fi вставлена в изделие, установите [Парам. Выгрузки] в [Выкл]. Если функция выгрузки установлена в [Выкл], на изделии будет отображаться индикатор OFF.
- Режим экономии питания не будет функционировать во время выгрузки.
- В случае отображения индикатора (ошибка) извлеките карту памяти и повторно вставьте ее, или выключите изделие, а затем включите снова. Если индикатор появится снова, это может означать, что карта Eye-Fi повреждена.
- Связь по беспроводной локальной сети может зависеть от воздействия других устройств связи. В случае слабого сигнала связи переместитесь ближе к точке доступа для подключения.
- Если установить [Настр. связ. с пол.] → [Связ.с инф.о полож] в [Вкл], при выгрузке снимка третьи стороны могут узнать, где был сделан снимок. Чтобы предотвратить получение третьими сторонами информации о вашем местоположении, установите [Настр. связ. с пол.] → [Связ.с инф.о полож] в [Выкл].
- Данное изделие не поддерживает Eye-Fi “Endless Memory Mode”. Перед использованием карты Eye-Fi убедитесь, что “Endless Memory Mode” выключено.

- При использовании новой карты Eye-Fi в первый раз, скопируйте в компьютер установочный файл карты Eye-Fi перед форматированием карты Eye-Fi.
- Перед использованием карты Eye-Fi обновите встроенное программное обеспечение карты Eye-Fi до последней версии. Подробные сведения приведены в руководстве, прилагаемом к карте Eye-Fi.
- Подробные сведения о файлах, которые можно загрузить, приведены в руководстве, прилагаемом к карте Eye-Fi.

См. также

- Настр. связ. с пол.

4-689-271-12(1) Copyright 2016 Sony Corporation

Цифровой фотоаппарат со сменным объективом
ILCE-6500 α6500

Мозаичное меню

Выбор всегда ли будет отображаться первый экран меню при нажатии кнопки MENU.

1. **MENU → (Настройка) → [Мозаичное меню] → нужная установка.**

Подробности пунктов меню

Вкл:
Всегда отображать первый экран меню (Мозаичное меню).

Выкл:
Отключение отображения Мозаичного меню.

4-689-271-12(1) Copyright 2016 Sony Corporation

Спр. д-ка выб. реж.

Вы можете отобразить описание режима съемки при повороте диска режимов и изменении установок, доступных для режима съемки.

1. **MENU → (Настройка) → [Спр. д-ка выб. реж.] → нужная установка.**

Подробности пунктов меню

Вкл:
Отображение справки диска режимов.
Выкл:
Отключение справки диска режимов.

4-689-271-12(1) Copyright 2016 Sony Corporation

Подтвержд.удал.

Вы можете установить необходимость выбора [Удалить] или [Отмена] в качестве установки по умолчанию на экране подтверждения удаления.

1. **MENU → (Настройка) → [Подтвержд.удал.] → нужная установка.**

Подробности пунктов меню

Снач."Удал.":
[Удалить] выбрано как установка по умолчанию.
Снач."Отмена":
[Отмена] выбрано как установка по умолчанию.

4-689-271-12(1) Copyright 2016 Sony Corporation

Качество отображ.

Вы можете изменить качество отображения.

1. **MENU → (Настройка) → [Качество отображ.] → нужная установка.**

Подробности пунктов меню

Высокое:
Отображение с высоким качеством.
Стандартный:
Отображение со стандартным качеством.

Примечание

- Если установлено [Высокое], потребление заряда аккумулятора будет выше, чем при установленном [Стандартный].

4-689-271-12(1) Copyright 2016 Sony Corporation

Время нач. энергоз.

Установка интервалов времени для автоматического переключения в режим экономии питания при отсутствии операций для предотвращения разрядки аккумулятора. Для возврата в режим съемки выполните операцию, например, нажмите наполовину кнопку затвора.

1. **MENU → (Настройка) → [Время нач. энергоз.] → нужная установка.**

Подробности пунктов меню

30 мин./5 мин./2 мин./1 мин./10 сек.

Примечание

- Выключите изделие, если оно не используется в течение длительного времени.
- При использовании объектива с приводным зумом объектив будет втянут через одну минуту после того, как изделие завершит операцию, если [Время нач. энергоз.] установлено в [10 сек.].
- Функция экономии питания не активируется во время подачи питания через USB, воспроизведения слайд-шоу или записи видео, или при подключении к компьютеру или телевизору.

4-689-271-12(1) Copyright 2016 Sony Corporation

Темп. авт.выкл.пит.

Установка температуры камеры, при которой камера автоматически выключается во время съемки. Если она установлена в положение [Высокий], вы сможете продолжать съемку даже в том случае, если температура камеры превысит нормальную температуру.

1. **MENU → (Настройка) → [Темп. авт.выкл.пит.] → нужная установка.**

Подробности пунктов меню

Стандартная:
Установка стандартной температуры, при которой камера выключается.

Высокий:
Установка более высокой температуры, чем стандартная температура, при которой камера выключается.

Примечания при установке [Темп. авт.выкл.пит.] в [Высокий]

- Не выполняйте съемку, удерживая камеру в руке. Используйте штатив.
- Использование камеры путем удерживания ее в руке в течение длительного периода времени может привести к возникновению низкотемпературных ожогов.

Время непрерывной видеозаписи при установке [Темп. авт.выкл.пит.] в [Высокий]

Следующие значения представляют собой непрерывное время от начала записи камерой до окончания записи.

Температура окружающей среды: 20°C
Время непрерывной видеозаписи (HD): приблиз. 29 минут
Время непрерывной видеозаписи (4K): приблиз. 29 минут

Температура окружающей среды: 30°C
Время непрерывной видеозаписи (HD): приблиз. 29 минут
Время непрерывной видеозаписи (4K): приблиз. 29 минут

Температура окружающей среды: 40°C
Время непрерывной видеозаписи (HD): приблиз. 29 минут
Время непрерывной видеозаписи (4K): приблиз. 20 минут

HD: XAVC S HD (60p 50M/50p 50M, не подключено с помощью Wi-Fi)
4K: XAVC S 4K (24p 60M, не подключено с помощью Wi-Fi)

Примечание

- Даже если [Темп. авт.выкл.пит.] установлена в [Высокий], в зависимости от условий или температуры камеры доступное для записи время видеосъемки может не изменяться.

См. также

- Доступное время видеозаписи

4-689-271-12(1) Copyright 2016 Sony Corporation

Перекл. NTSC/PAL

Воспроизведение видеозаписи, записанной с помощью изделия, на телевизоре системы NTSC/PAL.

1. **MENU → (Настройка) → [Перекл. NTSC/PAL] → [Ввод]**

Примечание

- В случае установки карты памяти, ранее отформатированной с помощью другой видеосистемы, появится сообщение о необходимости переформатирования карты.
  При необходимости выполнения записи с помощью другой системы, переформатируйте карту памяти или используйте другую карту памяти.
- При выполнении [Перекл. NTSC/PAL] и изменении установки с установки по умолчанию, сообщение "Работает на NTSC." или "Работает на PAL." появится на экране запуска.

4-689-271-12(1) Copyright 2016 Sony Corporation

Режим очистки

При попадании внутрь камеры пыли или мусора, и оседания его на поверхности датчика изображения (детали, преобразующей свет в электрический сигнал) в зависимости от условий съемки на изображении могут появиться темные точки. Если это произойдет, выполните перечисленные ниже действия для чистки датчика изображения.

1. **Убедитесь в том, что аккумулятор заряжен в достаточной степени.**

2. **MENU → (Настройка) → [Режим очистки] → [Ввод].**

   Датчик изображения будет вибрировать в течение некоторого времени для удаления пыли.

3. **Выключите изделие, следуя инструкциям на экране.**

4. **Отсоедините объектив.**

5. **Используйте воздуходувку для чистки поверхности датчика изображения и окружающей области.**

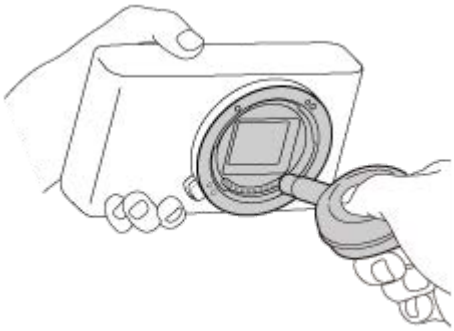

6. **Прикрепите объектив.**

Совет

- Для получения информации о проверке количества пыли на датчике изображения и дополнительных подробных сведений о способах очистки обратитесь по следующему URL-адресу.
  http://support.d-imaging.sony.co.jp/www/support/ilc/sensor/index.php

Примечание

- Быстро очистите датчик изображения.
- Воздуходувка не прилагается к данному изделию. Используйте имеющуюся в продаже воздуходувку.
- Чистка может быть выполнена только при уровне заряда аккумулятора (3 значка оставшегося заряда аккумулятора) или более. Рекомендуется использовать адаптер переменного тока AC-PW20.
- Не используйте распылитель, так как это может привести к попаданию капель воды внутрь корпуса камеры.
- Не помещайте конец воздуходувки во впадину за областью байонета объектива, чтобы он не коснулся датчика изображения.

- Держите камеру немного лицевой стороной вниз так, что бы пыль выпала.
- Не подвергайте изделие во время чистки ударным нагрузкам.
- При чистке датчика изображения воздуходувкой не дуйте слишком сильно. Если обдувать датчик слишком сильно, изделие может повредиться изнутри.
- Если пыль остается даже после описанной чистки изделия, проконсультируйтесь с сервисным центром.

См. также

- Поиск и устранение неисправностей

4-689-271-12(1) Copyright 2016 Sony Corporation

Сенсорн. управлен.

Установка необходимости активации сенсорных операций на мониторе.
Сенсорные операции во время съемки с помощью монитора называются "операции с сенсорной панелью", а сенсорные операции во время съемки с помощью видоискателя называются "операции с тачпадом".

1. **MENU → (Настройка) → [Сенсорн. управлен.] → нужная установка.**

Подробности пунктов меню

Сенс.пан.+тачпад:
Активация как операций с сенсорной панелью во время съемки с помощью монитора, так и операций с тачпадом во время съемки с помощью видоискателя.

Только сенс.панель:
Активация только операций с сенсорной панелью во время съемки с помощью монитора.

Только тачпад:
Активация только операций с тачпадом во время съемки с помощью видоискателя.

Выкл:
Деактивация всех сенсорных операций.

Примечание

- Операции с тачпадом не могут использоваться с приложениями, загруженными с PlayMemories Camera Apps.

См. также

- Сенсорная фокусировка
- Настр. обл. тачпада
- Тачпад (вертикал.)

4-689-271-12(1) Copyright 2016 Sony Corporation

Настр. обл. тачпада

Установка области, используемой для операций с тачпадом во время съемки с помощью видоискателя. Вы можете предотвратить непреднамеренные операции, вызванные касанием монитора носом и т.п.

1. **MENU → (Настройка) → [Настр. обл. тачпада] → нужная установка.**

Подробности пунктов меню

Весь экран:
Использование всего монитора в качестве тачпада.

1/2 области справа:
Использование только правой половины монитора в качестве тачпада.

1/4 области справа:
Использование только правой четверти монитора в качестве тачпада.

См. также

- Сенсорн. управлен.
- Сенсорная фокусировка
- Тачпад (вертикал.)

4-689-271-12(1) Copyright 2016 Sony Corporation

Демонстр. режим

Функция [Демонстр. режим] позволяет автоматически отображать видеозаписи, записанные на карте памяти (демонстрация), после того как камера не эксплуатировалась в течение определенного периода времени. Обычный выбор [Выкл].

1. **MENU → (Настройка) → [Демонстр. режим] → нужная установка.**

Подробности пунктов меню

Вкл:
Демонстрация воспроизведения видеозаписи начинается автоматически, если изделие не использовалось приблизительно в течение одной минуты. Возможно воспроизведение только защищенных видеозаписей AVCHD. Установите режим просмотра в [Просм. AVCHD] и защитите самый старый по дате и времени записи видеофайл.

Выкл:
Демонстрация не отображается.

Примечание

- Вы можете установить данный пункт только тогда, когда питание изделия осуществляется с помощью адаптера переменного тока (прилагается).
- Если на карте памяти нет видеофайла, изделие не начнет демонстрацию даже при выборе [Вкл].
- При выбранном параметре [Вкл] изделие не переключается в режим экономии энергии.

4-689-271-12(1) Copyright 2016 Sony Corporation

Настройки TC/UB

Информация о временном коде (TC) и бите пользователя (UB) может быть записана в виде данных, прикрепленных к видеозаписи.

1. **MENU → (Настройка) → [Настройки TC/UB] → значение установки, которое нужно изменить.**

Подробности пунктов меню

Настр.отобр.TC/UB:
Установка отображения для счетчика, временного кода и бита пользователя.

TC Preset:
Установка временного кода.

UB Preset:
Установка бита пользователя.

TC Format:
Установка способа записи для временного кода. (Только, если [Перекл. NTSC/PAL] установлен в NTSC.)

TC Run:
Установка формата отсчета для временного кода.

TC Make:
Установка формата записи для временного кода на носителе информации.

UB Time Rec:
Установка целесообразности записи времени в виде бита пользователя.

Как установить временной код (TC Preset)

1. MENU → (Настройка) → [Настройки TC/UB] → [TC Preset].
2. Поверните колесико управления и выберите первые две цифры.
   - Временной код можно установить в следующем диапазоне.
     Если выбрано [60i]: от 00:00:00:00 до 23:59:59:29
     * Если выбрано [24p] вы можете выбрать последние две цифры временного кода, кратные четырем, от 0 до 23 кадров.
     Если выбрано [50i]: от 00:00:00:00 до 23:59:59:24
3. Установите другие цифры, следуя той же процедуре, что и в пункте 2, а затем нажмите в центре колесика управления.

Как переустановить временной код

1. MENU → (Настройка) → [Настройки TC/UB] → [TC Preset].
2. Нажмите кнопку (Удалить) для переустановки временного кода (00:00:00:00).

Вы можете также переустановить временной код (00:00:00:00) с помощью пульта дистанционного управления RMT-VP1K (продается отдельно).

Как установить бит пользователя (UB Preset)

1. MENU → (Настройка) → [Настройки TC/UB] → [UB Preset].
2. Поверните колесико управления и выберите первые две цифры.
3. Установите другие цифры, следуя той же процедуре, что и в пункте 2, а затем нажмите в центре колесика управления.

Как переустановить бит пользователя

1. MENU → (Настройка) → [Настройки TC/UB] → [UB Preset].

2. Нажмите кнопку (Удалить) для переустановки бита пользователя (00 00 00 00).

Как выбрать способ записи для временного кода (TC Format[*1])

1. MENU → (Настройка) → [Настройки TC/UB] → [TC Format].

DF:

Запись временного кода в формате с пропуском кадра[*2].

NDF:

Запись временного кода в формате без пропуска кадра.

*1 Только, если [Перекл. NTSC/PAL] установлен в NTSC.

*2 Временной код основан на 30 кадрах в секунду. Однако в течение продолжительного периода времени записи между реальным временем и временным кодом возникнет расхождение, поскольку частота кадров сигнала изображения NTSC составляет приблизительно 29,97 кадров в секунду.Пропуск кадра корректирует данное расхождение для выравнивания временного кода и реального времени.В формате пропуска кадра первые 2 номера кадра пропускаются каждую минуту, за исключением каждой десятой минуты.Временной код без данной коррекции называется временным кодом без пропуска кадра.

- Установка фиксируется в [NDF] при записи в 4K/24p или 1080/24p.

Как выбрать формат отсчета для временного кода (TC Run)

1. MENU → (Настройка) → [Настройки TC/UB] → [TC Run].

Rec Run:

Установка пошагового режима для временного кода для продвижения только во время записи. Временной код записывается последовательно относительно последнего временного кода предыдущей записи.

Free Run:

Установка пошагового режима для временного кода для продвижения в любое время, независимо от функционирования камеры.

- Временной код может быть не записан последовательно в следующих случаях, даже если временной код переходит в режим [Rec Run].
  - При изменении формата записи.
  - При извлечении носителя информации.

Как выбрать способ записи временного кода (TC Make)

1. MENU → (Настройка) → [Настройки TC/UB] → [TC Make].

Preset:

Запись вновь установленного временного кода на носитель информации.

Regenerate:

Считывание последнего временного кода предыдущей записи с носителя информации и последовательная запись нового временного кода относительно последнего временного кода. Временной код переходит в режим [Rec Run] независимо от установки [TC Run].

4-689-271-12(1) Copyright 2016 Sony Corporation

ПДУ

Вы можете управлять данным изделием и выполнять съемку с помощью кнопки SHUTTER, кнопки 2SEC (задержка затвора 2 секунды) и кнопки START/STOP (или кнопки видеосъемки (только RMT-DSLR2)) на беспроводном пульте дистанционного управления RMT-DSLR1 (продается отдельно) и RMT-DSLR2 (продается отдельно). Обращайтесь к инструкции по эксплуатации, прилагаемой к беспроводному пульту дистанционного управления.

1. **MENU → (Настройка) → [ПДУ] → нужная установка.**

Подробности пунктов меню

Вкл:
Позволяет использовать пульт дистанционного управления.

Выкл:
Не позволяет использовать пульт дистанционного управления.

Примечание

- Объектив или светозащитная бленда объектива могут блокировать датчик дистанционного управления, который принимает сигналы. Используйте пульт дистанционного управления в положении, из которого сигнал может достигать изделие.
- В случае установки [ПДУ] в [Вкл] изделие не переключается в режим экономии энергии. Установите [Выкл] после использования пульта дистанционного управления.

4-689-271-12(1) Copyright 2016 Sony Corporation

Настройки HDMI: Разрешение HDMI

При подсоединении изделия к телевизору высокой четкости (HD) с разъемами HDMI с помощью кабеля HDMI (продается отдельно), можно выбрать разрешение HDMI для вывода снимков на экран телевизора.

1. **MENU → (Настройка) → [Настройки HDMI] → [Разрешение HDMI] → нужная установка.**

Подробности пунктов меню

Авто:
Изделие автоматически распознает телевизор высокой четкости и устанавливает выходное разрешение.

2160p/1080p:
Выходные сигналы в 2160p/1080p.

1080p:
Выходные сигналы с качеством изображения высокой четкости (1080p).

1080i:
Выходные сигналы с качеством изображения высокой четкости (1080i).

Примечание

- Если не удается отобразить изображения должным образом с помощью установки [Авто], выберите [1080i], [1080p] или [2160p/1080p] в зависимости от подключенного телевизора.

4-689-271-12(1) Copyright 2016 Sony Corporation

Настройки HDMI: Вывод 24p/60p (видео) (Только для 1080 60i-совместимых моделей)

Установите 1080/24p или 1080/60p в качестве выходного формата HDMI, если [Параметры зап.] установлено в [24p 24M(FX) Super 35mm], [24p 17M(FH) Super 35mm], [24p 50M Super 35mm].

1. **MENU → (Настройка) → [Настройки HDMI] → [Разрешение HDMI] → [1080p] или [2160p/1080p].**
2. **MENU → (Настройка) → [Настройки HDMI] → [Вывод 24p/60p] → нужная установка.**

Подробности пунктов меню

60p:
Видеозаписи выводятся в виде 60p.

24p:
Видеозаписи выводятся в виде 24p.

Примечание

- Пункты 1 и 2 могут быть установлены в любом порядке.
- Если [Параметры зап.] установлен в положение, отличное от [24p 24M(FX) Super 35mm], [24p 17M(FH) Super 35mm] или [24p 50M Super 35mm], данная установка отменяется, а видео HDMI выводится в соответствии с установками [Разрешение HDMI].

См. также

- Параметры зап. (видеосъемка)

4-689-271-12(1) Copyright 2016 Sony Corporation

Настройки HDMI: Показ инф. о HDMI

Выбор необходимости отображения информации о съемке при соединении данного изделия и телевизора с помощью кабеля HDMI (продается отдельно).

1. **MENU → (Настройка) → [Настройки HDMI] → [Показ инф. о HDMI] → нужная установка.**

Подробности пунктов меню

Включить:
Отображение информации о съемке на телевизоре.
На телевизоре отображается записанный снимок и информация о съемке, в то время как на мониторе камеры не отображается ничего.

Выключить:
Информация о съемке на телевизоре не отображается.
На телевизоре отображается только записанный снимок, в то время как на мониторе камеры отображается записанный снимок и информация о съемке.

Примечание

- При подключении данного изделия к 4K-совместимому телевизору будет автоматически выбрано [Выключить].

4-689-271-12(1) Copyright 2016 Sony Corporation

Цифровой фотоаппарат со сменным объективом
ILCE-6500 α6500

Настройки HDMI: Вывод TC (видеосъемка)

Установка необходимости нанесения слоя информации TC (временного кода) на выходной сигнал через разъем HDMI при выводе сигнала на другие устройства профессионального пользования.
Данная функция наносит информацию временного кода на выходной сигнал HDMI. Изделие отправляет информацию временного кода в виде цифровых данных, а не в виде изображения, отображаемого на экране. Подсоединенное устройство может затем обратиться к цифровым данным для распознавания данных о времени.

1. **MENU → (Настройка) → [Настройки HDMI] → [Вывод TC] → нужная установка.**

Подробности пунктов меню

Вкл:
Временной код выводится на другие устройства.

Выкл:
Временной код не выводится на другие устройства.

Примечание

- Если [Вывод TC] установлено в [Вкл], изображение может не выводиться надлежащим образом на телевизор или записывающее устройство. В подобных случаях установите [Вывод TC] в [Выкл].

4-689-271-12(1) Copyright 2016 Sony Corporation

Цифровой фотоаппарат со сменным объективом
ILCE-6500 α6500

Настройки HDMI: Управление REC (видеосъемка)

При подключении камеры к внешнему рекордеру/проигрывателю вы можете удаленно управлять рекордером/проигрывателем для начала/остановки записи с помощью камеры.

1. **MENU → (Настройка) → [Настройки HDMI] → [Управление REC] → нужная установка.**

Подробности пунктов меню

Вкл:
STBY Камера может отправить команду записи на внешний рекордер/проигрыватель.
REC Камера отправляет команду записи на внешний рекордер/проигрыватель.

Выкл:
Камера не может отправить команду на внешний рекордер/проигрыватель для начала/остановки записи.

Примечание

- Доступно для внешних рекордеров/проигрывателей совместимых с [Управление REC].
- Если [Вывод TC] установлен в [Выкл], [Управление REC] устанавливается в [Выкл].
- Даже если отображается REC, внешний рекордер/проигрыватель может не работать надлежащим образом в зависимости от установок или состояния рекордера/проигрывателя. Убедитесь в том, что внешний рекордер/проигрыватель работает надлежащим образом, перед его использованием.

4-689-271-12(1) Copyright 2016 Sony Corporation

Настройки HDMI: КОНТР. ПО HDMI

При подключении данного изделия к Sync-совместимому телевизору “BRAVIA” с помощью кабеля HDMI (продается отдельно), вы можете управлять данным изделием, направляя пульт дистанционного управления телевизора на телевизор.

1. **MENU → (Настройка) → [Настройки HDMI] → [КОНТР. ПО HDMI] → нужная установка.**

2. **Подключение данного изделия к Sync-совместимому телевизору “BRAVIA”.**

   Вход телевизора переключится автоматически и снимки на данном изделии будут отображаться на экране телевизора.

3. **Нажмите кнопку SYNC MENU пульта дистанционного управления телевизором.**

4. **Управление данным изделием с помощью пульта дистанционного управления телевизором.**

Подробности пунктов меню

Вкл:
Вы можете управлять данным изделием с помощью пульта дистанционного управления телевизора.

Выкл:
Запрещает управление данным изделием с помощью пульта дистанционного управления телевизора.

Примечание

- При подключении данного изделия к телевизору с помощью кабеля HDMI доступные пункты меню будут ограничены.
- [КОНТР. ПО HDMI] доступно только с Sync-совместимым телевизором “BRAVIA”. Работа SYNC MENU также отличается в зависимости от используемого телевизора. Подробные сведения приведены в инструкции по эксплуатации, прилагаемой к телевизору.
- Если изделие выполняет ненужные операции в ответ на сигналы пульта дистанционного управления телевизора при подключении изделия к телевизору другого производителя с помощью соединения HDMI, выберите MENU → (Настройка) → [Настройки HDMI] → [КОНТР. ПО HDMI] → [Выкл].

4-689-271-12(1) Copyright 2016 Sony Corporation

Выб. вывода 4K (видеосъемка)

Вы можете установить способ выполнения видеозаписи и вывода HDMI, когда камера подключена к 4K-совместимым внешним устройствам записи/воспроизведения и т.п.

1. **Поверните диск режимов в (Видео/Замед.&уск.).**
2. **Подключите камеру к нужному устройству с помощью кабеля HDMI.**
3. **MENU → (Настройка) → [Выб. вывода 4K] → нужная установка.**

Подробности пунктов меню

Карта пам.+HDMI:
Одновременный вывод на внешнее устройство записи/воспроизведения и запись на карту памяти камеры.

Лишь HDMI(30p):
Вывод видеозаписи 4K в 30p на внешнее устройство записи/воспроизведения без записи на карту памяти камеры.

ЛишьHDMI(24p) Super 35mm :
Вывод видеозаписи 4K в 24p на внешнее устройство записи/воспроизведения без записи на карту памяти камеры.

ЛишьHDMI(25p) Super 35mm *:
Вывод видеозаписи 4K в 25p на внешнее устройство записи/воспроизведения без записи на карту памяти камеры.

* Только, если [Перекл. NTSC/PAL] установлен в PAL.

Примечание

- Данный пункт можно установить только в том случае, если камера находится в режиме видеосъемки и подключена к 4K-совместимому устройству.
- Если установлен [Лишь HDMI(30p)], [ЛишьHDMI(24p) Super 35mm] или [ЛишьHDMI(25p) Super 35mm], [Показ инф. о HDMI] будет временно установлен в [Выключить].
- Видеозапись 4K не выводится на подключенное 4K-совместимое устройство во время замедленной/ускоренной съемки.
- Если установлен [Лишь HDMI(30p)], [ЛишьHDMI(24p) Super 35mm] или [ЛишьHDMI(25p) Super 35mm] показания счетчика не увеличиваются (реальное время записи не считается) во время видеозаписи на внешнее устройство записи/воспроизведения.
- При соединении камеры с помощью кабеля HDMI с установкой [Формат файла] в [XAVC S 4K] или установкой [Формат файла] в [XAVC S 4K] и установкой [Двойная ЗАП видео] в [Вкл] следующие функции недоступны.
  - [Улыб./Распоз. Лиц]
  - [Следящий AF] под [Область фокусир.]
  - [Центр. следящ. AF]
  - [AF на глаз]

См. также

- Настройки HDMI: Управление REC (видеосъемка)
- Формат файла (видеосъемка)

- Параметры зап. (видеосъемка)
- Настройки HDMI: Показ инф. о HDMI

4-689-271-12(1) Copyright 2016 Sony Corporation

USB-соединение

Выбор соответствующего типа USB-соединения для каждого компьютера или устройства USB, подключаемого к данному изделию.

1. **MENU → (Настройка) → [USB-соединение] → нужная установка.**

Подробности пунктов меню

Авто:
Автоматически устанавливается соединение Mass Storage или MTP в зависимости от компьютера или других подключаемых устройств USB. Компьютеры с системой Windows 7, Windows 8.1 или Windows 10 подключаются в режиме MTP, и их уникальные функции будут доступны для использования.

Съемный диск:
Устанавливается соединение Mass Storage между данным изделием, компьютером и другими устройствами USB.

MTP:
Устанавливается соединение MTP между данным изделием, компьютером и другими устройствами USB. Компьютеры с системой Windows 7, Windows 8.1 или Windows 10 подключаются в режиме MTP, и их уникальные функции будут доступны для использования.

Удаленный ПК:
Используется “Remote Camera Control” для управления данным изделием с компьютера, включая такие функции, как съемка и хранение снимков в компьютере.

Примечание

- Для установки соединения между изделием и компьютером может понадобиться некоторое время, если [USB-соединение] установлено в [Авто].

См. также

- Настр. "Удален. ПК": Место сохр. снимка
- Настр. "Удален. ПК": RAW+JCох.изоб.ПК

4-689-271-12(1) Copyright 2016 Sony Corporation

Настройка USB LUN

Повышение совместимости путем ограничения функций USB-соединения.

1. **MENU → (Настройка) → [Настройка USB LUN] → нужная установка.**

Подробности пунктов меню

Несколько:
В обычных случаях воспользуйтесь [Несколько].
Одиночный:
Установите [Настройка USB LUN] в [Одиночный] только в том случае, если невозможно установить соединение.

4-689-271-12(1) Copyright 2016 Sony Corporation

USB питание

Установка целесообразности подачи питания через кабель micro USB, когда изделие подсоединено к компьютеру или устройству USB.

1. **MENU → (Настройка) → [USB питание] → нужная установка.**

Подробности пунктов меню

Вкл:
Питание подается на изделие через кабель micro USB, когда изделие подключено к компьютеру и т.п.

Выкл:
Питание не подается на изделие через кабель micro USB, когда изделие подключено к компьютеру и т.п. При использовании прилагаемого адаптера переменного тока питание будет подаваться даже в том случае, если выбрано [Выкл].

Примечание

- Вставьте аккумулятор в изделие для подачи питания через кабель USB.

4-689-271-12(1) Copyright 2016 Sony Corporation

Настр. "Удален. ПК": Место сохр. снимка

Установка необходимости сохранения фотоснимков как на камере, так и на компьютере во время записи с помощью дистанционного управления с ПК. Данная установка полезна, если необходимо проверить записанные снимки на камере, не оставляя камеру.

* Дистанционное управление с ПК: Используется "Remote Camera Control" для управления данным изделием с компьютера, включая такие функции, как съемка и хранение снимков в компьютере.

1. **MENU → (Настройка) → [Настр. "Удален. ПК"] → [Место сохр. снимка] → нужная установка.**

Подробности пунктов меню

Только компьютер:
Сохранение фотоснимков только в компьютере.

Компьют.+Камера:
Сохранение фотоснимков в компьютере и камере.

Примечание

- Во время съемки с помощью дистанционного управления с ПК вы не сможете изменить установки для [Место сохр. снимка]. Настройте установки перед началом съемки.
- При установке карты памяти, непригодной для записи, вы не сможете получать фотоснимки даже в случае выбора [Компьют.+Камера].
- Если вы выбрали [Компьют.+Камера] и не вставили карту памяти в камеру, вы не сможете спустить затвор даже в случае установки [Спуск без карты] в [Вкл].
- Во время воспроизведения фотоснимков на камере вы не сможете выполнять съемку с помощью дистанционного управления с ПК.

См. также

- USB-соединение
- Спуск без карты
- Настр. "Удален. ПК": RAW+JCох.изоб.ПК

4-689-271-12(1) Copyright 2016 Sony Corporation

Настр. "Удален. ПК": RAW+JCox.изоб.ПК

Выбор типа файлов изображений, передаваемых в компьютер при съемке с помощью дистанционного управления с ПК.
При фотосъемке с помощью дистанционного управления с ПК, приложение на компьютере не будет показывать снимок до тех пор, пока изображение не будет полностью передано. При выполнении съемки RAW+JPEG скорость обработки изображения можно повысить путем передачи только изображений JPEG вместо передачи как изображений RAW, так и JPEG.

* Дистанционное управление с ПК: Используется "Remote Camera Control" для управления данным изделием с компьютера, включая такие функции, как съемка и хранение снимков в компьютере.

1. **MENU → (Настройка) → [Настр. "Удален. ПК"] → [RAW+JCox.изоб.ПК] → нужная установка.**

Подробности пунктов меню

RAW и JPEG:
Передача в компьютер как файлов RAW, так и файлов JPEG.

Только JPEG:
Передача в компьютер только файлов JPEG.

Только RAW:
Передача в компьютер только файлов RAW.

Примечание

- [RAW+JCox.изоб.ПК] можно установить только, если [Качество] установлен в [RAW и JPEG].

См. также

- USB-соединение
- Качество (фотоснимок)
- Настр. "Удален. ПК": Место сохр. снимка

4-689-271-12(1) Copyright 2016 Sony Corporation

Цифровой фотоаппарат со сменным объективом
ILCE-6500 α6500

Язык

Выбор языка, используемого в пунктах меню, предупреждениях и сообщениях.

1. **MENU → (Настройка) → [Язык] → нужный язык.**

4-689-271-12(1) Copyright 2016 Sony Corporation

Настр. даты/врем.

Экран установки часов отображается автоматически при включении данного изделия в первый раз или после полной разрядки внутреннего аккумулятора автономной подпитки. Выберите это меню при установке даты и времени после первого включения.

1. **MENU → (Настройка) → [Настр. даты/врем.] → нужная установка.**

Подробности пунктов меню

Летнее время:
Выбор функции перехода на летнее время [Вкл]/[Выкл].
Дата/Время:
Установка даты и времени.
Формат даты:
Выбор формата индикации даты и времени.

Совет

- Для зарядки внутреннего аккумулятора автономной подпитки вставьте заряженный аккумулятор и оставьте изделие на 24 часа или дольше с выключенным питанием.
- Если часы переустанавливаются после каждой зарядки аккумулятора, это может указывать на необходимость замены внутреннего аккумулятора автономной подпитки. Проконсультируйтесь с сервисным центром.

4-689-271-12(1) Copyright 2016 Sony Corporation

Часовой пояс

Настройка региона, где будет использоваться изделие.

1. **MENU → (Настройка) → [Часовой пояс]→ нужная область.**

4-689-271-12(1) Copyright 2016 Sony Corporation

Инф. об авт. правах

Вы можете выполнять запись информации об авторских правах на фотоснимках.

1. **MENU → (Настройка) → [Инф. об авт. правах] → нужная установка.**
2. **При выборе [Устан. фотографа] или [Уст. имя правообл.] клавиатура появится на экране. Введите нужное название.**

Подробности пунктов меню

Зап. инф. об авт.пр.:
Установка необходимости выполнения записи информации об авторских правах. ([Вкл]/[Выкл])

- При выборе [Вкл] значок © появится на экране съемки.

Устан. фотографа:
Установка имени фотографа.

Уст. имя правообл.:
Установка имени владельца авторских прав.

Отоб. инф.об автор.:
Отображение текущей информации об авторских правах.

Примечание

- Для [Устан. фотографа] и [Уст. имя правообл.] можно вводить только алфавитно-цифровые знаки и символы. Можно ввести до 46 букв.
- Значок © появится во время воспроизведения снимков с информацией об авторских правах.
- Для предотвращения несанкционированного использования [Инф. об авт. правах] не забудьте очистить поля [Устан. фотографа] и [Уст. имя правообл.], прежде чем кому-то передавать вашу камеру во временное или постоянное пользование.
- Sony не несет ответственности за проблемы или убытки, возникшие в результате использования [Инф. об авт. правах].

См. также

- Как использовать клавиатуру

4-689-271-12(1) Copyright 2016 Sony Corporation

Форматировать

При использовании карты памяти с данной камерой в первый раз рекомендуется отформатировать карту памяти в камере для обеспечения ее стабильной работы. Заметьте, что форматирование карты приводит к полному удалению и невозможности восстановления всех данных на карте памяти. Сохраните ценные данные на компьютере и т.п.

1. **MENU → (Настройка) → [Форматировать].**

Примечание

- Форматирование безвозвратно удаляет все данные, включая защищенные изображения и зарегистрированные установки (от M1 до M4).
- Во время форматирования горит индикатор доступа. Не извлекайте карту памяти, когда горит индикатор доступа.
- Отформатируйте карту памяти на данной камере. Если карту памяти отформатировать на компьютере, то, в зависимости от типа формата, карта памяти может оказаться непригодной для использования.
- Для завершения форматирования может потребоваться несколько минут в зависимости от карты памяти.
- Вы не сможете отформатировать карту памяти, если оставшийся заряд аккумулятора составляет менее 1%.

4-689-271-12(1) Copyright 2016 Sony Corporation

Номер файла

Выбор способа назначения номеров файлов для записанных фотоснимков и видео MP4.

1 **MENU → (Настройка) → [Номер файла] → нужная установка.**

Подробности пунктов меню

Серия:
Данное изделие будет назначать файлам последовательные номера до "9999" без переустановки.
Сброс:
Изделие выполнит сброс номеров в случае записи файла в новой папке и будет назначать номера файлам, начиная с "0001".
(Если папка для записи содержит файл, назначается номер, на единицу превышающий наибольший номер.)

4-689-271-12(1) Copyright 2016 Sony Corporation

Цифровой фотоаппарат со сменным объективом
ILCE-6500 α6500

Устан. имя файла

Вы можете указать первые три символа имени файла для снятых изображений.

1. **MENU → (Настройка) → [Устан. имя файла].**

2. **Выберите поле ввода имени файла для отображения клавиатуры на экране, а затем введите три символа на свой выбор.**

Примечание

- Можно ввести только заглавные буквы, цифры и символы подчеркивания. Однако символ подчеркивания нельзя использовать в качестве первого символа.
- Три символа имени файла, указанные с помощью [Устан. имя файла], будут применены к изображениям, снятым после изменения установки.

См. также

- Как использовать клавиатуру

4-689-271-12(1) Copyright 2016 Sony Corporation

Выбор папк. записи

Если [Название папки] установлено в [Станд.формат] и имеется 2 папки или больше, вы можете выбрать папку на карте памяти, в которую будут записываться изображения.

1. **MENU→ (Настройка)→[Выбор папк. записи]→нужная папка.**

Примечание

- Вы не сможете выбрать папку при установке [Название папки] в [Формат Дата].

См. также

- Название папки

4-689-271-12(1) Copyright 2016 Sony Corporation

Создать папку

Создается новая папка на карте памяти для записи фотоснимков и видео MP4. Новая папка будет создана с номером, превышающим на единицу наибольший номер папки, используемой в данный момент. Снимки сохраняются во вновь созданной папке. Папка для фотоснимков и папка для видеозаписей MP4 с одинаковым номером будут созданы одновременно.

1. **MENU→ (Настройка)→[Создать папку].**

Примечание

- Если вставить в данное изделие карту памяти, которая использовалась с другим оборудованием, и выполнить съемку, новая папка может быть создана автоматически.
- В одной папке может храниться всего до 4000 снимков. Если емкость папки достигла предела, новая папка может быть создана автоматически.

4-689-271-12(1) Copyright 2016 Sony Corporation

Название папки

Фотоснимки записываются в папке, автоматически созданной внутри папки DCIM на карте памяти. Вы можете изменить путь папок с назначенными именами.

1. **MENU → (Настройка) → [Название папки] → нужная установка.**

Подробности пунктов меню

Станд.формат:
Имя папки имеет следующую форму: номер папки + MSDCF.
Пример: 100MSDCF

Формат Дата:
Имя папки имеет следующую форму: номер папки + Г (последняя цифра)/ММ/ДД.
Пример: 10060405(Номер папки: 100, дата: 04/05/2016)

Примечание

- Вы не можете изменить настройки [Название папки] для видеозаписи.

4-689-271-12(1) Copyright 2016 Sony Corporation

Восстан. БД изобр.

Если файлы изображений были обработаны на компьютере, в файле базы данных изображений могут возникнуть проблемы. В таких случаях снимки на карте памяти не будут воспроизводиться на данном изделии. При возникновении этих проблем восстановите файл с помощью опции [Восстан. БД изобр.].

1. **MENU → (Настройка) → [Восстан. БД изобр.] → [Ввод].**

Примечание

- Используйте полностью заряженный аккумулятор. Низкий заряд аккумулятора во время восстановления может привести к повреждению данных.

4-689-271-12(1) Copyright 2016 Sony Corporation

Показ. инф. о носит

Отображает доступное время видеозаписи для вставленной карты памяти. Также отображает количество доступных для записи фотоснимков для вставленной карты памяти.

1. **MENU → (Настройка) → [Показ. инф. о носит].**

4-689-271-12(1) Copyright 2016 Sony Corporation

Модель

Отображает версию программного обеспечения данного изделия. Проверьте версию при появлении обновлений программного обеспечения для данного изделия и т.п.
Также отображает версию объектива, если прикреплен объектив, совместимый с обновлениями программного обеспечения.
Также отображает версию адаптера, если прикреплен адаптер, совместимый с обновлениями программного обеспечения.

1. **MENU → (Настройка) → [Модель].**

Примечание

- Обновление может быть выполнено только при уровне заряда аккумулятора (3 полоски оставшегося заряда аккумулятора) или более. Рекомендуется использовать заряженный в достаточной степени аккумулятор или адаптер переменного тока (продается отдельно).

4-689-271-12(1) Copyright 2016 Sony Corporation

Логотип сертифик. (Только для некоторых моделей)

Отображает некоторые сертификационные логотипы данного изделия.

1. **MENU → (Настройка) → [Логотип сертифик.].**

4-689-271-12(1) Copyright 2016 Sony Corporation

Заводск. настройка

Возврат изделия к установкам по умолчанию. Записанные снимки сохраняются даже в случае выполнения [Заводск. настройка].

1. **MENU → (Настройка) → [Заводск. настройка] → нужная установка.**

Подробности пунктов меню

Сброс настроек камеры:
Инициализация основных установок съемки в установки по умолчанию.

Инициализировать:
Инициализация всех установок в установки по умолчанию.

Примечание

- Ни в коем случае не извлекайте аккумулятор во время возврата к установкам по умолчанию.
- При выполнении [Инициализировать], загруженные приложения на изделии могут быть удалены. Для использования этих приложений снова переустановите их.
- Значение, установленное с помощью [Микрорегулир.AF], не будет сброшено, даже если выполняется [Сброс настроек камеры] или [Инициализировать].

См. также

- Микрорегулир.AF

4-689-271-12(1) Copyright 2016 Sony Corporation

Меры предосторожности

См. также "Примечания по использованию камеры" в Инструкция по эксплуатации (прилагается) для данного изделия.

Резервное копирование карт памяти

В следующих случаях данные могут быть повреждены. Не забывайте выполнять резервное копирование данных для их защиты.

- При извлечении карты памяти, отсоединении кабеля USB либо выключении питания изделия во время операции считывания или записи.
- При использовании карты памяти в местах, подверженных воздействию статического электричества или электрических помех.

Ошибка файла базы данных

Если вставить карту памяти, на которой нет файла базы данных изображений, в изделие и включить питание, изделие автоматически создаст файл базы данных изображений, используя некоторую емкость карты памяти. Процесс может занять длительное время и работать с изделием будет невозможно до его завершения.
Если произойдет ошибка файла базы данных, экспортируйте все снимки в компьютер с помощью приложения PlayMemories Home, а затем отформатируйте карту памяти с помощью данного изделия.

Не используйте/не храните изделие в следующих местах

- В чрезмерно жарком, холодном или влажном месте
  В таких местах, как, например, в автомобиле, припаркованном под прямыми солнечными лучами, корпус камеры может деформироваться, что может привести к неисправности.

- Под прямыми лучами солнца или вблизи нагревательного прибора
  Корпус камеры может обесцветиться или деформироваться, и это может привести к неисправности.

- В месте, подверженном качающей вибрации

- Вблизи источников сильного магнитного поля

- В местах с повышенным содержанием песка или пыли
  Будьте осторожны, чтобы не допустить попадания песка или пыли в изделие. Это может привести к неисправности изделия, и в некоторых случаях эта неисправность может быть не отремонтирована.

- в местах с высокой влажностью
  Это может привести к запотеванию объектива.

О хранении

Если камера не используется, всегда прикрепляйте переднюю крышку объектива или крышку байонета. Для предотвращения попадания пыли или грязи внутрь камеры, удалите пыль с крышки байонета перед прикреплением ее к камере.

Меры предосторожности при переноске

Не переносите камеру, взявшись за прикрепленный штатив. Это может стать причиной повреждения отверстия гнезда для штатива.

О температурах эксплуатации

Изделие предназначено для использования при температуре от 0°C до 40°C. Съемка в исключительно холодных или горячих местах, превышающих указанный диапазон, не рекомендуется.

О конденсации влаги

- При быстром перемещении изделия из холодного места в теплое внутри или снаружи изделия может конденсироваться влага. Подобная конденсация влаги может привести к неисправности изделия.
- Для предотвращения конденсации влаги, когда изделие попадает непосредственно из холодного места в теплое, сначала поместите его в пластиковый пакет и запечатайте, чтобы предотвратить попадание воздуха. Подождите около часа, пока температура изделия не достигнет температуры окружающей среды.
- В случае конденсации влаги выключите питание изделия и подождите около часа для испарения влаги. Обратите внимание, что если вы попытаетесь выполнять съемку, когда внутри объектива остается влага, вы не сможете записать качественные снимки.

О совместимости форматов данных изображения

Данное изделие соответствует универсальному стандарту DCF (Design rule for Camera File system) разработанному ассоциацией JEITA (Japan Electronics and Information Technology Industries Association).

- Воспроизведение снимков, записанных вашим изделием, на другом оборудовании и воспроизведение вашим изделием снимков, записанных или отредактированных на другом оборудовании, не гарантируется.

Примечания относительно воспроизведения видеозаписей на других устройствах

- Видеозаписи XAVC S можно воспроизвести только на XAVC S-поддерживающих устройствах.

О мониторе, видоискателе и объективе

- Не надавливайте на монитор. Монитор может быть обесцвечен, и это может привести к неисправности.
- Если на монитор попали капли воды или других жидкостей, протрите его мягкой тканью. Если монитор останется влажным, это может привести к изменению свойств его поверхности или повреждению. Это может привести к неисправности.
- Если объект расположен слишком близко, на снимке могут отобразиться пыль или отпечатки пальцев на объективе. Протрите объектив мягкой тканью и т.п.
- Следите за тем, чтобы не ударить объектив, и не прилагайте к нему силу.
- Не переносите камеру, взявшись за монитор.
- При использовании объектива с приводным зумом будьте осторожны, чтобы ваши пальцы или другие предметы не были защемлены в объективе.

Примечания относительно вспышки

- Не закрывайте вспышку пальцами.
- Не переносите изделие, держа его за вспышку, и не прилагайте к ней чрезмерное усилие.
- Попадание воды, пыли или песка в открытую вспышку может привести к неисправности.
- При нажатии вспышки вниз будьте осторожны, чтобы не защемить пальцы.

Примечания относительно утилизации или передачи данного изделия другим

При утилизации или передаче данного изделия другим лицам, обязательно выполните следующие действия для защиты частной информации.

- Выберите [Заводск. настройка] → [Инициализировать] → [Да] → [Да].

Примечания относительно информации о местоположении

В случае выгрузки и распространения снимка с информацией о местоположении, вы можете случайно раскрыть информацию третьей стороне. Чтобы предотвратить получение третьими сторонами информации о вашем местоположении, установите [Настр. связ. с пол.] в [Выкл] перед фотосъемкой.

4-689-271-12(1) Copyright 2016 Sony Corporation

Об очистке

Чистка объектива, видоискателя и вспышки

Протрите объектив, видоискатель и вспышку мягкой тканью для удаления отпечатков пальцев, пыли и т.п.

Чистка объектива

- Не используйте чистящие растворы, содержащие органические растворители, такие, как разбавитель, бензин.
- Во время чистки поверхности объектива удалите пыль с помощью имеющейся в продаже воздуходувки. В случае сильного загрязнения, вытрите пыль мягкой тканью или салфеткой, слегка смоченной в растворе для чистки объектива. Вытирайте, совершая движения по спирали от центра к периферии. Не распыляйте раствор для чистки объектива непосредственно на поверхность объектива.

Чистка вспышки

Очистите поверхность вспышки перед использованием. Тепло, выделяющееся во время срабатывания вспышки, может привести к тому, что грязь на поверхности вспышки начнет дымиться или гореть. Протрите поверхность вспышки мягкой тканью для удаления грязи или пыли и т.п.

Чистка корпуса камеры

Не касайтесь деталей изделия внутри байонета объектива, как, например, сигнальных контактов подсоединения объектива. Для очистки поверхностей внутри байонета объектива, используйте имеющуюся в продаже воздуходувку* для удаления всей пыли.

* Не используйте распылитель, поскольку это может привести к возникновению неисправности.

Чистка поверхности изделия

Очистите поверхность изделия мягкой тканью, слегка смоченной водой, а затем протрите поверхность сухой тканью. Чтобы не повредить покрытие или корпус:

- Не подвергайте изделие воздействию химических веществ, таких как разбавитель, бензин, спирт, разовые салфетки, жидкость от насекомых, солнцезащитный крем или инсектицид.
- Не прикасайтесь к изделию, если на ваших руках находится какое-либо из перечисленных выше веществ.
- Не оставляйте изделие в контакте с резиной или винилом в течение длительного времени.

Чистка монитора

- Если масло или крем и т.п. с ваших рук останется на мониторе, оригинальное покрытие может стать легко удаляемым. Вытрите масло или крем для рук как можно скорее.
- При протирании монитора с помощью папиросной бумаги и т.п. покрытие может быть поцарапано.
- Если монитор загрязнен отпечатками пальцев или пылью, аккуратно удалите пыль с поверхности, а затем протрите монитор мягкой тканью и т.п.

4-689-271-12(1) Copyright 2016 Sony Corporation

Режим очистки

При попадании внутрь камеры пыли или мусора, и оседания его на поверхности датчика изображения (детали, преобразующей свет в электрический сигнал) в зависимости от условий съемки на изображении могут появиться темные точки. Если это произойдет, выполните перечисленные ниже действия для чистки датчика изображения.

1. **Убедитесь в том, что аккумулятор заряжен в достаточной степени.**

2. **MENU → (Настройка) → [Режим очистки] → [Ввод].**

   Датчик изображения будет вибрировать в течение некоторого времени для удаления пыли.

3. **Выключите изделие, следуя инструкциям на экране.**

4. **Отсоедините объектив.**

5. **Используйте воздуходувку для чистки поверхности датчика изображения и окружающей области.**

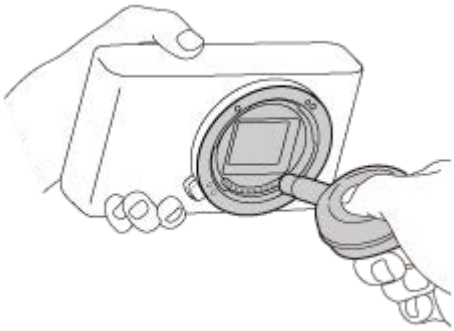

6. **Прикрепите объектив.**

Совет

- Для получения информации о проверке количества пыли на датчике изображения и дополнительных подробных сведений о способах очистки обратитесь по следующему URL-адресу.
  http://support.d-imaging.sony.co.jp/www/support/ilc/sensor/index.php

Примечание

- Быстро очистите датчик изображения.
- Воздуходувка не прилагается к данному изделию. Используйте имеющуюся в продаже воздуходувку.
- Чистка может быть выполнена только при уровне заряда аккумулятора (3 значка оставшегося заряда аккумулятора) или более. Рекомендуется использовать адаптер переменного тока AC-PW20.
- Не используйте распылитель, так как это может привести к попаданию капель воды внутрь корпуса камеры.
- Не помещайте конец воздуходувки во впадину за областью байонета объектива, чтобы он не коснулся датчика изображения.

- Держите камеру немного лицевой стороной вниз так, что бы пыль выпала.
- Не подвергайте изделие во время чистки ударным нагрузкам.
- При чистке датчика изображения воздуходувкой не дуйте слишком сильно. Если обдувать датчик слишком сильно, изделие может повредиться изнутри.
- Если пыль остается даже после описанной чистки изделия, проконсультируйтесь с сервисным центром.

См. также

- Поиск и устранение неисправностей

4-689-271-12(1) Copyright 2016 Sony Corporation

Количество доступных для записи снимков

После вставки карты памяти в камеру и установки выключателяON/OFF (Питание) в “ON” на экране будет отображено количество снимков, которые можно записать (в случае продолжения съемки с использованием текущих установок).

Примечание

- Если на экране мигает оранжевый “0” (количество доступных для записи снимков), карта памяти заполнена. Замените карту памяти другой картой или удалите снимки с используемой в данный момент карты памяти.
- Если на экране мигает оранжевая надпись “NO CARD” , в камере нет установленной карты памяти. Вставьте карту памяти.

Количество снимков, которые можно записать на карту памяти

В таблице ниже указано приблизительное количество снимков, которые можно записать на карту памяти, отформатированную с помощью данной камеры. Эти значения определены при использовании стандартных тестовых карт памяти Sony.
Значения могут изменяться в зависимости от условий съемки и типа используемой карты памяти.

([Размер изобр.]:[L: 24M])
[Формат]установлено в [3:2].
(Единицы измерения: снимки)

Качество	8 Гб	16 Гб	32 Гб	64 Гб
Стандартное	1300	2700	5400	10500
Высокое	820	1650	3300	6600
Сверхвысокое	405	810	1600	3250
RAW и JPEG	215	435	880	1750
RAW	295	600	1200	2400

* Если [Формат] установлен в положение, отличное от [3:2], можно записать больше снимков, чем количество, указанное в таблице выше. (кроме случая, когда выбран [RAW])

Примечание

- Даже если количество доступных для записи снимков превышает 9999, появится индикация “9999”.
- При воспроизведении на данной камере снимка, сделанного с помощью другого изделия, снимок может не соответствовать его фактическому размеру.
- Указаны значения при использовании карты памяти Sony.

4-689-271-12(1) Copyright 2016 Sony Corporation

Доступное время видеозаписи

В таблице ниже показано приблизительное общее время видеозаписи на карту памяти, отформатированную с помощью данной камеры. Значения могут изменяться в зависимости от условий съемки и типа используемой карты памяти.
Доступное время записи при установке [Формат файла] в [XAVC S 4K], [XAVC S HD] и [AVCHD] соответствует доступному времени записи для съемки при установке [Двойная ЗАП видео] в [Выкл].
(h (часы), m (минуты))

	8 Гб	16 Гб	32 Гб	64 Гб
XAVC S 4K 30p 100M/25p 100M Super 35mm	9 m	15 m	35 m	1 h 15 m
XAVC S 4K 30p 60M/25p 60M Super 35mm	15 m	30 m	1 h	2 h 5 m
XAVC S 4K 24p 100M Super 35mm *	9 m	15 m	35 m	1 h 15 m
XAVC S 4K 24p 60M Super 35mm *	15 m	30 m	1 h	2 h 5 m
XAVC S HD 120p 100M/100p 100M	9 m	15 m	35 m	1 h 15 m
XAVC S HD 120p 60M/100p 60M	15 m	30 m	1 h	2 h 5 m
XAVC S HD 60p 50M Super 35mm /50p 50M Super 35mm	15 m	35 m	1 h 15 m	2 h 35 m
XAVC S HD 30p 50M Super 35mm /25p 50M Super 35mm	15 m	35 m	1 h 15 m	2 h 35 m
XAVC S HD 24p 50M Super 35mm *	15 m	35 m	1 h 15 m	2 h 35 m
AVCHD 60i 24M(FX) Super 35mm /50i 24M(FX) Super 35mm	40 m	1 h 25 m	3 h	6 h
AVCHD 60i 17M(FH) Super 35mm /50i 17M(FH) Super 35mm	55 m	2 h	4 h 5 m	8 h 15 m
AVCHD 60p 28M(PS) Super 35mm /50p 28M(PS) Super 35mm	35 m	1 h 15 m	2 h 30 m	5 h 5 m
AVCHD 24p 24M(FX) Super 35mm /25p 24M(FX) Super 35mm	40 m	1 h 25 m	3 h	6 h
AVCHD 24p 17M(FH) Super 35mm /25p 17M(FH) Super 35mm	55 m	2 h	4 h 5 m	8 h 15 m
MP4 1080/60p 28M Super 35mm /1080/50p 28M Super 35mm	35 m	1 h 15 m	2 h 35 m	5 h 20 m
MP4 1080/30p 16M Super 35mm /1080/25p 16M Super 35mm	1 h	2 h	4 h 10 m	8 h 25 m
MP4 720/30p 6M Super 35mm /720/25p 6M Super 35mm	2 h 35 m	5 h 20 m	10 h 55 m	22 h

* Только, если [Перекл. NTSC/PAL] установлен в NTSC.

- Непрерывная съемка возможна в течение приблизительно 29 минут (ограничено техническими характеристиками изделия).
  Время непрерывной записи может отличаться в следующих случаях:
  - Если формат файла установлен в MP4 (28M): Приблизительно 20 минут (ограничено размером файла в 4 Гб).
  - При замедленной/ускоренной видеосъемке: запись автоматически остановится, когда длительность записанного файла достигнет приблизительно 29 минут (длительность воспроизведения видеозаписи достигнет приблизительно 29 минут). (Запись автоматически остановится, когда длительность записанного файла достигнет приблизительно 15 минут, если [S&Q Параметры зап.] установлено в [60p/50p] и [S&Q Частота кадров] установлено в [30fps/25fps].)

- Временем в случае замедленных/ускоренных видеозаписей является время воспроизведения, а не время записи.

Примечание

- Доступное для записи время видеосъемки может изменяться, поскольку камера оснащена системой VBR (Variable Bit-Rate), которая автоматически регулирует качество изображения в зависимости от сцены съемки. При записи быстродвижущихся объектов изображение остается четким, однако доступное для записи время будет меньше, так как для записи требуется больше памяти. Доступное для записи время также изменяется в зависимости от условий съемки, объекта или настроек качества/размера изображения.
- Указанное время представляет собой доступное для записи время при использовании карты памяти Sony.

Примечания по непрерывной видеозаписи

- Для высококачественной видеозаписи или непрерывной съемки необходимо большое количество энергии. Поэтому во время непрерывной съемки температура внутри камеры будет расти, особенно температура датчика изображения. В таких случаях камера автоматически выключится из-за нагрева поверхности камеры до высокой температуры, что может повлиять на качество изображений или внутренний механизм камеры.
- Следующие значения представляют собой непрерывное время от начала записи камерой до окончания записи.
  Температура окружающей среды: 20°C
  - Время непрерывной видеозаписи (HD): приблиз. 29 минут
  - Время непрерывной видеозаписи (4K): приблиз. 20 минут

  Температура окружающей среды: 30°C
  - Время непрерывной видеозаписи (HD): приблиз. 29 минут
  - Время непрерывной видеозаписи (4K): приблиз. 20 минут

  Температура окружающей среды: 40°C
  - Время непрерывной видеозаписи (HD): приблиз. 29 минут
  - Время непрерывной видеозаписи (4K): приблиз. 20 минут

  [Темп. авт.выкл.пит.]: [Стандартная]
  HD: XAVC S HD (60p 50M/50p 50M, не подключено с помощью Wi-Fi)
  4K: XAVC S 4K (24p 60M, не подключено с помощью Wi-Fi)
- Продолжительность времени, доступного для видеозаписи, изменяется в зависимости от температуры, формата файла/настройки для видеозаписей, сетевого окружения Wi-Fi или состояния камеры перед началом записи. В случае частой перекомпоновки или съемки после включения питания температура внутри камеры повысится, и доступное время записи сократится.
- Появление значка [!] означает, что температура камеры является слишком высокой.
- Если камера остановит запись из-за повышения температуры, оставьте ее на некоторое время с выключенным питанием. Начните запись после полного снижения температуры внутри камеры.
- При соблюдении следующих рекомендаций время записи будет более продолжительным.
  - Не допускайте попадания на камеру прямого солнечного света.
  - Выключайте камеру, когда она не используется.
- При установке [Формат файла] в [AVCHD] размер файла видеосъемки ограничивается приблиз. значением 2 Гб. Если во время записи размер видеофайла достигнет приблиз. 2 Гб, будет автоматически создан новый видеофайл.
- При установке [Формат файла] в [MP4] размер файла видеосъемки ограничивается приблиз. значением 4 Гб. Если во время записи размер видеофайла достигнет приблиз. 4 Гб, запись будет автоматически остановлена.

4-689-271-12(1) Copyright 2016 Sony Corporation

Использование адаптера переменного тока/зарядного устройства за границей

Вы можете использовать зарядное устройство (продается отдельно) и адаптер переменного тока (прилагается) в любой стране или регионе, где имеются источники электропитания от 100 В до 240 В переменного тока и 50 Гц/60 Гц.
В зависимости от страны/региона для подключения к сетевой розетке может потребоваться переходник. Проконсультируйтесь с туристическим агентством и т.п. и заранее подготовьте его.

Примечание

- Не используйте электронный трансформатор напряжения, так как такие действия могут привести к неисправности.

4-689-271-12(1) Copyright 2016 Sony Corporation

Формат AVCHD

Формат AVCHD был разработан для цифровых видеокамер высокой четкости для записи сигнала HD (высокой четкости) с помощью технологии кодирования высокоэффективного формата сжатия. Формат MPEG-4 AVC/H.264 используется для сжатия видеоданных, а система Dolby Digital или Linear PCM используется для сжатия аудиоданных.
Формат MPEG-4 AVC/H.264 позволяет сжимать изображения с большей эффективностью, чем обычный формат сжатия изображения.

- Поскольку формат AVCHD использует технологию кодирования сжатия, изображение может быть неустойчивым в сценах, в которых резко изменяются экран, угол обзора или яркость и т.п., но это не является неисправностью.

4-689-271-12(1) Copyright 2016 Sony Corporation

Лицензия

Примечания к лицензии

Данное изделие поставляется с программным обеспечением, которое используется на основании лицензионных соглашений с владельцами этого программного обеспечения. В соответствии с требованиями владельцев авторского права на данное программное обеспечение наша компания обязана уведомить вас о следующем. Лицензии (на английском языке) записаны во внутренней памяти изделия. Установите соединение Mass Storage между изделием и компьютером, чтобы прочесть лицензии в папке “PMHOME” - “LICENSE”.

ДАННОЕ ИЗДЕЛИЕ ИМЕЕТ ЛИЦЕНЗИЮ, ПРЕДОСТАВЛЕННУЮ ПОРТФЕЛЕМ ПАТЕНТОВ AVC ДЛЯ ЛИЧНОГО ИСПОЛЬЗОВАНИЯ ПОТРЕБИТЕЛЕМ ИЛИ ДРУГОГО ИСПОЛЬЗОВАНИЯ, В РЕЗУЛЬТАТЕ КОТОРОГО ОН НЕ ПОЛУЧАЕТ ВОЗНАГРАЖДЕНИЯ
(i) КОДИРОВАНИЯ ВИДЕОИЗОБРАЖЕНИЯ В СООТВЕТСТВИИ С ТРЕБОВАНИЯМИ СТАНДАРТА AVC (“AVC VIDEO”)
И/ИЛИ
(ii) ДЕКОДИРОВАНИЯ ВИДЕОИЗОБРАЖЕНИЯ AVC, ЗАКОДИРОВАННОГО ПОТРЕБИТЕЛЕМ, ДЕЯТЕЛЬНОСТЬ КОТОРОГО НОСИТ ЛИЧНЫЙ ХАРАКТЕР И/ИЛИ ПОЛУЧЕННОГО ОТ ПОСТАВЩИКА ВИДЕОМАТЕРИАЛОВ, ИМЕЮЩЕГО ЛИЦЕНЗИЮ КОМПАНИИ НА ПРОИЗВОДСТВО ВИДЕОПРОДУКЦИИ AVC.
ДЛЯ ИСПОЛЬЗОВАНИЯ ИЗДЕЛИЯ В ДРУГИХ ЦЕЛЯХ ЛИЦЕНЗИЯ НЕ ПРЕДОСТАВЛЯЕТСЯ.
ДОПОЛНИТЕЛЬНУЮ ИНФОРМАЦИЮ, ВКЛЮЧАЯ ИНФОРМАЦИЮ ОБ ИСПОЛЬЗОВАНИИ ПРОДУКТА В РЕКЛАМНЫХ, ВНУТРЕННИХ И КОММЕРЧЕСКИХ ЦЕЛЯХ, МОЖНО ПОЛУЧИТЬ У MPEG LA, L.L.C.
СМ. HTTP://WWW.MPEGLA.COM

О прикладном программном обеспечении GNU GPL/LGPL

В изделие включается программное обеспечение на основании Универсальной общедоступной лицензии GNU General Public License (далее именуемой “GPL”) или Стандартной общественной лицензии ограниченного применения GNU Lesser General Public License (далее именуемой “LGPL”).
Настоящим уведомляется, что вы имеете право доступа, модификации и распространения исходного кода данного программного обеспечения на условиях, оговоренных в прилагаемых лицензиях GPL/LGPL.
Исходный код распространяется через сеть Интернет.
Для его загрузки используйте следующий URL-адрес.
http://oss.sony.net/Products/Linux/
Наша компания просит не обращаться по поводу содержания исходного кода.

4-689-271-12(1) Copyright 2016 Sony Corporation

Технические характеристики

Камера

[Система]

Тип камеры
Цифровой фотоаппарат со сменным объективом

Объектив
Объектив с E-переходником Sony

[Датчик изображения]

Датчик изображения
CMOS-датчик изображения формата APS-C (23,5 мм × 15,6 мм)

Количество эффективных пикселей камеры
Приблиз. 24 200 000 пикселей

Общее количество пикселей датчика изображения
Приблиз. 25 000 000 пикселей

[SteadyShot]

Система
Встроенный в камеру датчик системы стабилизации сдвига изображения

[Пылезащита]

Система
Покрытие с защитой от накапливания электростатического заряда на оптическом фильтре и механизме сдвига датчика изображения

[Система автоматической фокусировки]

Система
Фазодетекторная система/контрастнодетекторная система

Диапазон чувствительности
От EV–1 до EV20 (при эквиваленте ISO 100, с объективом F2.0)

[Управление экспозицией]

Метод экспозамера
1 200-сегментное измерение датчиком изображения

Диапазон экспозамера
От EV–2 до EV20 (при эквиваленте ISO 100, с объективом F2.0)

Чувствительность ISO (рекомендуемая величина экспозиции)
Фотоснимки: AUTO, ISO 100 – ISO 25 600 (Расширенное ISO: максимум ISO 51 200)

Видеозаписи: AUTO, эквивалент ISO 100 – ISO 25 600

Коррекция экспозиции
±5,0 EV (доступно переключение между шагами 1/3 и 1/2 EV)

[Затвор]

Тип
С электронным управлением, вертикального хода, шторно-щелевого типа

Диапазон выдержек
Фотоснимки: от 1/4 000 секунды до 30 секунд, BULB

Видеозаписи: от 1/4 000 секунды до 1/4 секунды (с шагом 1/3 EV)

- 1080 60i-совместимое устройство: до 1/60 секунды в режиме AUTO (до 1/30 секунды в автоматическом режиме медленного срабатывания затвора)

- 1080 50i-совместимое устройство: до 1/50 секунды в режиме AUTO (до 1/25 секунды в автоматическом режиме медленного срабатывания затвора)

Скорость синхронизации вспышки
1/160 секунды

[Носитель записи]

Memory Stick PRO Duo, карта SD

[Монитор]

ЖК-монитор
Ширина, 7,5 см (тип 3,0) схема управления TFT, сенсорная панель

Общее количество точек
921 600 точек

[Электронный видоискатель]

Тип
Электронный видоискатель

Общее количество точек
2 359 296 точек

Охват кадра
100%

Увеличение
Приблиз. 1,07×

Приблиз. 0,70× (эквивалент 35 мм формата) с объективом 50 мм на бесконечности, –1 $м^{-1}$ (диоптр)

Точка обзора (в соответствии с CIPA)

Приблиз. 23 мм от окуляра, приблиз. 21,4 мм от рамки окуляра на –1 $м^{-1}$

Регулировка диоптра

От –4,0 $м^{-1}$ до +3,0 $м^{-1}$

[Разъемы ввода/вывода]

Разъем Multi/Micro USB*
Hi-Speed USB (USB 2.0)
* Поддерживает Micro USB-совместимое устройство.

HDMI
Микрогнездо HDMI типа D

Разъем (микрофон)
Ø 3,5 мм стереофоническое мини-гнездо

[Питание]

Тип элементов питания
Перезаряжаемый аккумулятор NP-FW50

Потребляемая мощность (во время съемки)
При использовании объектива E PZ 16 – 50 mm F3.5 – 5.6 OSS

Приблиз. 2,8 Вт (во время съемки с помощью видоискателя)

Приблиз. 2,5 Вт (во время съемки с помощью монитора)

[Прочее]

Exif Print
Совместима

PRINT Image Matching III
Совместима

DPOF
Совместима

Размеры (в соответствии с CIPA) (Приблиз.)
120,0 мм × 66,9 мм × 53,3 мм (Ш/В/Г)

Вес (в соответствии с CIPA) (Приблиз.)

453 г (включая аккумулятор и карту SD)

410 г (только камера)

Температура эксплуатации
от 0 °C до 40 °C

Температура хранения
от –20 °C до +60 °C

[Формат файла]

Фотоснимок
В соответствии с JPEG (DCF Ver. 2.0, Exif Ver. 2.31, MPF Baseline), RAW (формат Sony ARW 2.3)

Видеозаписи (формат XAVC S)
В соответствии с форматом MPEG-4 AVC/H.264 XAVC S вер.1.0

Видео: MPEG-4 AVC/H.264

Аудио: LPCM 2 канала (48 кГц 16 бит)

Видеозапись (формат AVCHD)
Поддержка формата AVCHD версии 2.0

Видео: MPEG-4 AVC/H.264

Аудио: Dolby Digital 2 канала

Dolby Digital Stereo Creator

- Изготовлено по лицензии компании Dolby Laboratories.

Видеозапись (формат MP4)
Видео: MPEG-4 AVC/H.264

Аудио: MPEG-4 AAC-LC 2 канала

USB-соединение
Hi-Speed USB (USB 2.0)

[Вспышка]

Ведущее число вспышки
6 (в метрах при ISO 100)

Время перезарядки
Приблиз. 4 секунды

Диапазон действия вспышки
Покрывает угол охвата 16 мм объективов (фокусное расстояние, указанное на объективе)

Коррекция экспозиции вспышки
±3,0 EV (доступно переключение между шагами 1/3 и 1/2 EV)

[Беспроводная локальная сеть]

Поддерживаемый формат
IEEE 802.11 b/g/n

Полоса частот
2,4 ГГц

Поддерживаемые протоколы безопасности
WEP/WPA-PSK/WPA2-PSK

Способ конфигурации
Wi-Fi Protected Setup™ (WPS)/Вручную

Способ доступа
Инфраструктурный режим

[NFC]

Тип тега
В соответствии с NFC Forum Type 3 Tag

[Соединения Bluetooth]

Стандарт Bluetooth Вер. 4.1

Полоса частот
2,4 ГГц

Model No. WW213019

Адаптер переменного тока AC-UUD12/UUE12

Требования к питанию
От 100 В до 240 В переменного тока, 50 Гц/60 Гц, 0,2 А

Выходное напряжение
5 В постоянного тока, 1,5 А

Перезаряжаемый аккумулятор NP-FW50

Номинальное напряжение
7,2 В постоянного тока

Конструкция и технические характеристики могут быть изменены без уведомления.

О фокусном расстоянии

Угол фотосъемки данной камеры уже, чем у фотоаппарата 35-мм формата. Вы можете найти приблизительный эквивалент фокусного расстояния фотоаппарата 35-мм формата для фотосъемки с таким же углом, увеличивая фокусное расстояние объектива наполовину.
Например, при использовании 50-мм объектива вы можете получить приблизительный эквивалент 75-мм объектива фотоаппарата 35-мм формата.

4-689-271-12(1) Copyright 2016 Sony Corporation

Товарные знаки

- Memory Stick и MEMORY STICK TM являются товарными знаками или зарегистрированными товарными знаками Sony Corporation.
- XAVC S и XAVC S являются зарегистрированными товарными знаками Sony Corporation.
- “AVCHD Progressive” и логотип “AVCHD Progressive” являются товарными знаками Panasonic Corporation и Sony Corporation.
- Mac является зарегистрированным товарным знаком Apple Inc. в США и других странах.
- IOS является зарегистрированным товарным знаком или товарным знакомCisco Systems Inc.
- iPhone и iPad являются зарегистрированными товарными знаками Apple Inc. в США и других странах.
- Blu-ray Disc™ и Blu-ray™ являются товарными знаками Blu-ray Disc Association.
- DLNA и DLNA CERTIFIED являются товарными знаками Digital Living Network Alliance.
- Dolby и символ в виде сдвоенной буквы D являются товарными знаками Dolby Laboratories.
- Eye-Fi является товарным знаком Eye-Fi Inc.
- Термины HDMI и HDMI High-Definition Multimedia Interface и логотип HDMI являются товарными знаками или зарегистрированными товарными знаками HDMI Licensing, LLC в Соединенных Штатах и других странах.
- Microsoft и Windows являются зарегистрированными товарными знаками или товарными знаками Microsoft Corporation в США и/или других странах.
- Логотип SDXC является товарным знаком SD-3C, LLC.
- Facebook и логотип “f” являются товарными знаками или зарегистрированными товарными знаками Facebook, Inc.
- Android и Google Play являются товарными знаками или зарегистрированными товарными знаками Google Inc.
- YouTube и логотип YouTube являются товарными знаками или зарегистрированными товарными знаками Google Inc.
- Wi-Fi, логотип Wi-Fi и Wi-Fi Protected Setup являются зарегистрированными товарными знаками или товарными знаками Wi-Fi Alliance.
- Метка N является товарным знаком или зарегистрированным товарным знаком NFC Forum, Inc. в США и других странах.
- Текстовый символ и логотипы Bluetooth® являются зарегистрированными товарными знаками, принадлежащими Bluetooth SIG, Inc., и любое использование таких знаков Sony Corporation осуществляется по лицензии.
- Кроме того, названия систем и изделий, используемые в данном руководстве, являются, обычно, товарными знаками или зарегистрированными товарными знаками их соответствующих разработчиков или производителей. Однако знаки ™ или ® могут использоваться не во всех случаях в данном руководстве.

4-689-271-12(1) Copyright 2016 Sony Corporation

Поиск и устранение неисправностей

Если в вашем изделии имеется неисправность, попробуйте выполнить следующие действия по ее устранению.

1. **Извлеките аккумулятор, подождите около одной минуты, а затем снова вставьте аккумулятор и включите питание.**

2. **Инициализируйте установки.**

3. **Обратитесь к дилеру или в местный уполномоченный сервисный центр. Дополнительная информация о данном изделии и ответы на часто задаваемые вопросы приведены на нашем веб-сайте поддержки покупателей.**
   http://www.sony.net/

См. также

- Заводск. настройка

4-689-271-12(1) Copyright 2016 Sony Corporation

Предупреждающие сообщения

Выбор Часового пояса/ Даты/Времени.

- Установите регион, дату и время. Если изделие не использовалось в течение длительного промежутка времени, зарядите встроенный аккумулятор для автономной подпитки.

Недостаточно питания.

- Режим очистки не будет работать, если оставшийся заряд аккумулятора меньше, чем (3). Рекомендуется использовать адаптер переменного тока AC-PW20 при использовании режима очистки.

Работа с картой памяти невозможна. Форматировать?

- Карта памяти была отформатирована на компьютере, и формат файлов был модифицирован. Выберите [Ввод], а затем отформатируйте карту памяти. Вы сможете снова использовать карту памяти, однако все предыдущие данные на ней будут удалены. Для завершения операции форматирования может потребоваться некоторое время. Если сообщение по-прежнему появляется, замените карту памяти.

Ошибка карты памяти

- Вставлена несовместимая карта памяти.
- Форматирование не выполнено. Снова отформатируйте карту памяти.

Чтен. карты пам. невозможно. Повт. вставьте карту памяти.

- Вставлена несовместимая карта памяти.
- Карта памяти повреждена.
- Разъем карты памяти загрязнен.

Карта памяти заблокирована.

- Используется карта памяти с переключателем защиты от записи или переключателем защиты от удаления, и этот переключатель установлен в положение LOCK. Установите переключатель в положение записи.

Открытие затвора невозможно, так как не вставлена карта памяти.

- Не была установлена карта памяти.
- Для спуска затвора без установки карты памяти установите [Спуск без карты] в [Вкл]. В этом случае снимки не будут сохранены.

Нормальная запись/воспроиз- ведение с карты памяти не гарантируются.

- Вставлена несовместимая карта памяти.

Обработка...

- При выполнении подавления шума выполняется процесс шумоподавления. Делать следующие снимки во время процесса шумоподавления невозможно.

Невозможно отобразить.

- Фотоснимки, записанные с помощью других изделий или видоизмененные с помощью компьютера, могут не отображаться.

- Обработка на компьютере, например, удаление файлов изображений, может привести к возникновению несоответствий в файлах базы данных изображений. Восстановите файлы базы данных изображений.

Убедитесь, что объектив установлен. Для неподдерживаемого объектива установите "Спуск б/объектива" в меню на "Вкл".

- Объектив не присоединен надлежащим образом или объектив не присоединен. Если сообщение появилось при присоединенном объективе, отсоедините и присоедините его заново. Если сообщение появляется часто, проверьте, чистые или нет контакты присоединения объектива и изделия.
- В случае присоединения изделия к астрономическому телескопу или аналогичному прибору, либо использования объектива, который не поддерживается, установите [Спуск б/объектива] в [Вкл].

Невозможно напечатать.

- Вы попытались пометить изображения RAW меткой DPOF.

Камера перегрелась. Позвольте камере остыть.

- Изделие нагрелось из-за непрерывной съемки. Выключите питание, дайте изделию остыть и подождите, пока оно будет снова готово к съемке.

[!]

- Температура изделия повысилась из-за съемки в течение длительного времени.

Выполнение записи в этом формате видеосъемки невозможно.

- Установите [Формат файла] в [MP4].

FULL

- Количество фотоснимков превышает значение, для которого изделие может выполнять управление датой в файле базы данных.

ERROR

- Не удается выполнить регистрацию в файле базы данных. Импортируйте все изображения в компьютер с помощью PlayMemories Home и восстановите карту памяти.

Ошибка файла базы изображений

- Произошла ошибка в файле базы данных изображений. Выберите [Настройка] → [Восстан. БД изобр.].

Системная ошибка
Ошибка фотоаппарата. Выключите и снова включите питание.

- Извлеките аккумулятор, а затем вставьте его снова. Если сообщение появляется часто, обратитесь за консультацией в местный уполномоченный сервисный центр Sony.

Ошибка файла базы изображений. Восстановить?

- Запись и воспроизведение видеозаписи AVCHD невозможно, поскольку поврежден файл базы данных изображений. Восстановите файл базы данных изображений, следуя инструкциям на экране.

Невозможно увеличить.
Невозможно повернуть кадр.

- Изображения, записанные другими изделиями, могут не увеличиваться или не поворачиваться.

Создание дополнительных папок невозможно.

- Папка на карте памяти имеет первые три цифры “999”. Создать новые папки на данной камере невозможно.

См. также

- Примечания относительно карты памяти
- Форматировать
- Спуск б/объектива

4-689-271-12(1) Copyright 2016 Sony Corporation

Recommended pages

- **Как прикрепить к снимкам информацию о местоположении**
  Вы можете записать на снимках информацию о местоположении. Информацию о местоположении можно получить с помощью смартфона.

- **Сенсорная фокусировка**
  Вы можете выбрать объект для фокусировки с помощью сенсорной операции в режимах фотосъемки и видеозаписи.

- **Информация о совместимости объектива ILCE-6500**
  На данном веб-сайте приведена информация о совместимости объектива. (Откроется другое окно.)

4-689-271-12(1) Copyright 2016 Sony Corporation